PIAGGIO & C. s.p.a.

PIAGGIO VEICOLI COMMERCIALI

ERSATZTEILKATALOG

Porter Multitech E4 2010 - E5 2013

Vorsatzcode Fahrgestell: ZAPS90CJ, ZAPS90PJ, ZAPS90TJ, ZAPS90VJ
Vorsatzcode Motor: DA 471QLR

Benzina/GPL/Metano
Standard

MXUR0KF001

Inhaltsverzeichnis

Fertige Produkte....5
Alphanumerisches Verzeichnis....6
Motor....19
Tafel 01.01 - Motor, komplett....19
Tafel 01.04 - Kurbelwelle....20
Tafel 01.06 - Zylinderblock....22
Tafel 01.07 - Einheit Kolben....23
Tafel 01.08 - Einhait Kopf - Ventil....25
Tafel 01.10 - Zylinderkopfabdeckung....27
Tafel 01.14 - Ventilsteuerungsriemen und Deckel....28
Tafel 01.16 - Wasserpumpe....29
Tafel 01.17 - Starter - Elektrischer starter....30
Tafel 01.19 - Lichtmaschine....31
Tafel 01.21 - Ölfilter....32
Tafel 01.25 - Hinterachsantrieb....33
Tafel 01.26 - Getriebegehäuse....36
Tafel 01.27 - Schaltgetriebe....38
Tafel 01.28 - Schalthebel....40
Tafel 01.29 - Interne Schaltsegmente....42
Tafel 01.30 - Kupplung....43
Tafel 01.32 - Drosselkörper und Einspritzdüsen....44
Tafel 01.33 - Einlass- und Auslassstutzen....45
Tafel 01.37 - Auspufftopf....46
Tafel 01.38 - Luftfilter....47
Fahrgestell - Plastformteil - Karosserien....49
Tafel 02.02 - Rahmen/ vordere Karosserieteile....49
Tafel 02.03 - Rahmen/ seitliche Karosserieteile....51
Tafel 02.04 - Rahmen/ hintere Karosserieteile....54
Tafel 02.06 - Motorhalterungen....56
Tafel 02.07 - Vordere Türen - Scheibe....57
Tafel 02.08 - Bauteile vordere Türen....59
Tafel 02.09 - Hintere Türen - Scheibe....60
Tafel 02.10 - Bauteile hintere Türen....62
Tafel 02.11 - Hintere Klappe - Scheibe....65
Tafel 02.13 - Kabinenbauteile....66
Tafel 02.14 - Sicherheitsgurte....68
Tafel 02.15 - Dachpaneel....69
Tafel 02.16 - Isolierungspaneele - Zierleisten....70
Tafel 02.17 - Hinteres Bodenpaneel....71
Tafel 02.18 - Offene Ladefläche....74
Tafel 02.19 - Offene Ladefläche - (Tipper)....79
Tafel 02.20 - Ladeflächenbauteile....80
Tafel 02.21 - Ladeflächen-Bordwände....82

Tafel 02.22 - Ladeflächen-Bordwände (Tipper)....87
Tafel 02.23 - Kippsystem....89
Tafel 02.24 - Kippumpe - Bestandteile....92
Tafel 02.25 - Windschutzscheibe - Scheiben....93
Tafel 02.26 - Fensterheber vorne und hinten....94
Tafel 02.27 - Hintere Seitenfenster - Paneele....95
Tafel 02.29 - Vorderes Bodenpaneel....96
Tafel 02.30 - Verkleidungen vorne....97
Tafel 02.31 - Hinterabdeckung....98
Tafel 02.32 - Plaketten - Verzierungen....100
Tafel 02.33 - Vordersitze....101
Tafel 02.34 - Rücksitze....102
Tafel 02.35 - Innenverkleidungen....103
Tafel 02.36 - Rückspiegel/n....104
Tafel 02.37 - Schloßen....105
Tafel 02.38 - Benzintank....106
Tafel 02.39 - Benzintank II....108
Tafel 02.43 - Kühlunganlage....110
Tafel 02.44 - Bauteile Kühlanlage....111
Tafel 02.45 - Heizungsanlage....112
Tafel 02.47 - Klimaanlage....114
Lenker/Lenkung....116
Tafel 03.02 - Cockpitinstrumente - Cruscotto....116
Tafel 03.04 - Mittlerer Tunnel....118
Tafel 03.06 - Lenkradartikulation....119
Tafel 03.08 - Lenkrad....121
Radaufhängungen....122
Tafel 04.01 - Schwingarm....122
Tafel 04.03 - Vordere Radaufhängung - Stoßdämpfer....123
Tafel 04.04 - Vorderradnabe....124
Tafel 04.05 - Hintere Radaufhängung - Stoßdämpfer....125
Tafel 04.06 - Vorderräder und Hinterräder....126
Tafel 04.07 - Ersatzrad - Werkzeugtasche....127
Bremsanlage - Bowdenzüge....128
Tafel 05.01 - Front bremschlauchen - Pumpe....128
Tafel 05.02 - Bremschlauchen - Bremszangen....129
Tafel 05.03 - Bremschlauchen - Bremszangen II....131
Tafel 05.04 - Rear brakes pipes....133
Tafel 05.06 - Feststellbremse....134
Tafel 05.07 - Bremsbackensatzen....135
Tafel 05.08 - Steuerpedal - Hebeln....136
Tafel 05.09 - Gaspedal....137
Elektrischeanlage....138
Tafel 06.01 - Wechselschalter - Umschalter - Druckschalter - Schalter....138
Tafel 06.02 - Vorderleuchten - Blinkleuchten....139

Tafel 06.03 - Hinterleuchten - Blinkleuchten 140
Tafel 06.04 - Fernschalteren - Batterie - Hupe 143
Tafel 06.05 - Spannungsreglerern - Zündspule 145
Tafel 06.06 - Steuerelektroniken - Sensoren 146
Tafel 06.07 - Hauptkabelbaum 148
Tafel 06.08 - Hauptkabelbaum II 150
Tafel 06.09 - Bauteile elektrische Anlage 154
Tafel 06.12 - Vorderer und hinterer Scheibenwischer 155
Tafel 06.13 - Optional 157
LPG 158
Tafel 08.01 - Benzintank GPL (Pick) 158
Tafel 08.02 - Benzintank GPL (Van) 161
Tafel 08.03 - Benrin-einspritzanlage GPL 163
Methan 165
Tafel 09.01 - Kraftstofftank Methan 165
Tafel 09.02 - Kraftstofftank Methan II 169
Tafel 09.03 - Benrin-einspritzanlage Methan 175

Fertige Produkte

Code	Gültigkeit
kein fertiges Produkt	

Code	Nr. der Tafel	Pos.
002383	02.20	19
002440	08.01	8
002440	08.02	7
002440	09.01	8
002440	09.02	8
0030404	02.20	5
003055	02.23	18
003055	06.08	19
003056	08.03	8
003056	09.03	8
003058	01.38	15
003058	02.18	29
003058	02.21	39
003058	02.23	29
003058	03.06	4
003058	08.03	38
003060	02.23	33
003208	05.08	27
006175	06.12	15
006968	06.12	21
006968	06.12	7
006976	05.02	33
006976	05.03	41
009000	06.01	18
012778	02.23	16
013763	06.04	42
013776	08.01	19
013777	02.17	39
013777	02.31	6
013777	04.04	21
013777	06.08	15
013777	09.01	36
013777	09.02	35
013880	02.13	17
013950	02.47	17
013950	08.03	30
013950	08.03	35
013950	09.03	12
013958	06.06	9
015341	03.06	5
015578	08.01	6
015578	09.01	6
015578	09.02	6
015859	03.02	36
015859	03.04	7
015900	02.13	6
015994	06.13	4
016404	02.38	13
016404	02.39	11
016405	02.23	19
016405	02.38	16
016405	02.39	16
016405	06.08	20
016406	01.38	32
016406	02.17	38
016406	02.31	5
016406	04.04	20
016406	05.02	29
016406	06.08	17
016406	09.01	37
016406	09.02	34
016408	01.38	16
016408	02.18	54
016408	02.20	20
016408	02.22	9
016408	02.23	30
016408	02.33	19

Code	Nr. der Tafel	Pos.
016408	02.33	8
016408	05.08	17
016408	05.08	21
016408	08.01	27
016408	08.01	31
016408	08.02	9
016410	02.06	22
016410	02.20	6
016410	02.23	5
016410	05.01	3
016626	08.01	9
016626	09.01	27
016626	09.01	9
016626	09.02	30
016626	09.02	9
016627	02.06	23
016667	01.38	31
016667	05.02	30
016667	05.03	31
018508	02.21	49
018536	06.13	3
018575	06.01	12
020008	02.19	12
020105	02.23	20
020105	06.08	21
020106	06.08	16
020106	09.01	16
020106	09.02	16
020108	02.20	21
020110	02.20	7
020110	02.23	6
021110	09.01	35
021110	09.02	40
021216	03.08	9
030052	04.04	16
030052	05.02	27
030052	05.03	28
030052	09.01	33
030052	09.02	38
030055	01.38	9
030072	02.20	22
030077	02.20	17
030082	03.06	3
030113	02.20	4
030113	02.23	31
031027	02.38	12
031027	02.39	10
031056	02.38	5
031056	02.39	8
031059	06.08	18
031086	05.02	32
031086	05.03	22
031088	06.08	14
031088	08.03	7
031088	09.03	7
031089	02.17	40
031089	02.31	4
031090	04.04	17
031115	02.23	10
031115	09.03	24
031116	08.03	37
031119	02.23	28
031119	05.08	28
031119	08.02	4
031120	02.18	61
031120	02.22	8
031120	08.01	25

Code	Nr. der Tafel	Pos.
031120	08.01	29
031121	01.38	22
031153	02.23	9
031157	08.01	7
031157	09.01	7
031157	09.02	7
0441387Z01000	01.25	15
0911187Z01000	04.07	10
0911387Z01000	04.07	11
0915187Z03000	04.07	12
0915587Z04000	04.07	13
098698	02.26	12
118020	02.20	3
118020	02.23	4
118022	02.20	2
1180234	02.23	3
118563	02.23	11
118745	02.23	15
145298	02.45	19
145298	06.09	5
160654	06.03	2
1618587Z02000	02.43	4
1633787Z07000	02.44	3
1640087Z21000	02.43	2
1650387Z08000	02.43	23
1653787Z01000	02.43	12
1653887Z01000	02.43	21
1756787Z03000	01.37	7
1756787Z03000	01.37	8
1778387Z06000	01.38	24
1787987Z03000	01.38	20
1787987Z04000	01.38	19
1787987Z05000	01.38	21
180678	01.38	14
181351	03.04	11
190517	02.18	30
191002	01.25	47
191002	06.09	23
196750	02.20	24
196750	05.08	24
1D000442	06.06	6
1E000338	06.08	3
1E000339	06.08	1
1E000340	06.08	2
1E000341	06.07	1
1R000148	01.30	12
212400	02.18	59
214772	02.20	23
214772	05.08	23
216738	02.21	52
218623	02.23	26
234259	02.43	27
241937	02.13	14
245736	02.22	12
246976	02.47	32
248419	06.02	23
254485	02.31	7
254485	02.45	34
254485	02.47	15
257134	02.23	32
257134	06.04	12
257134	06.09	15
259830	02.29	21
259830	02.31	3
260831	02.13	26
260849	02.09	19
260850	02.07	22

Code	Nr. der Tafel	Pos.
260851	02.07	23
260852	02.09	21
260856	02.09	20
260857	02.09	22
260858	02.07	24
261077	02.07	27
261078	02.07	28
261081	02.09	23
261082	02.09	24
2611165	02.09	1
261137	02.35	11
261219	04.05	15
261245	02.35	12
261317	06.04	19
261317	06.04	26
261319	04.05	12
261321	02.10	25
261322	01.29	9
261322	05.06	8
261322	06.06	5
261323	02.08	18
261323	02.10	36
261332	05.02	12
261332	05.03	5
261336	03.06	28
261355	02.10	50
261424	02.13	7
261425	02.13	3
2614384	02.16	5
2614384	02.18	13
261443	02.15	3
261444	02.15	6
262095	02.44	1
262125	02.06	21
262125	05.01	2
262480	03.06	29
262836	06.04	29
2628375	06.04	21
2629955	02.03	44
2629965	02.03	13
263195	02.21	46
263207	02.18	14
263214	02.21	50
2632315	02.03	21
2632325	02.03	23
263400	06.04	27
263403	06.04	25
263425	06.04	20
263544	02.21	51
263547	02.21	47
263548	02.21	48
263597	04.03	4
263740	06.04	30
263750	06.04	31
263961	02.35	4
263962	02.35	5
264045	02.21	16
264046	02.21	17
264266	02.23	23
264266	02.24	1
264268	02.23	21
264312	02.04	22
264369	02.18	19
264369	08.03	36
264449	02.31	9
264451	01.25	45
264462	02.06	16

Code	Nr. der Tafel	Pos.
264646	02.45	26
264811	02.24	2
264812	02.24	3
264813	02.24	12
264816	02.24	5
264817	02.24	15
264818	02.24	14
264819	02.24	8
264821	02.24	11
264822	02.24	6
264823	02.24	4
264826	02.24	9
264827	02.24	10
264828	02.24	7
264878	04.01	6
264878	04.03	11
264886	02.20	9
264887	02.23	17
272836	03.02	12
287073	09.03	25
289690	01.38	12
292022	06.02	13
294353	06.02	12
296170	02.25	21
296170	03.04	16
3130187Z07000	05.08	5
3132187Z03000	05.08	6
3132487Z02000	05.08	7
3132587Z01000	05.08	20
3354887Z01000	01.29	3
3355587Z02000	01.29	2
4123187Z01000	01.25	26
4125187Z01000	01.25	28
4125287Z01000	01.25	23
4131687Z01000	01.25	7
414837	02.22	5
4232987Z01000	01.25	34
4243187Z03000	01.25	30
4334587507000	04.01	3
4350287Z01000	04.04	2
4351087Z02000	04.04	1
4351287Z02000	04.04	4
4445787Z01000	02.29	6
4476287Z02000	05.01	14
4641087Z06000	05.06	6
4720087Z01000	05.01	1
4738287Z01000	02.29	13
4738287Z01000	05.03	24
4770387Z01000	05.02	42
4770387Z01000	05.03	38
4770487Z01000	05.02	43
4770487Z01000	05.03	39
4804187Z01000	04.05	18
4807387Z01000	04.01	14
4807487Z02000	04.01	15
4813187Z20000	04.03	3
4834187Z02000	04.05	4
4834187Z03000	04.05	3
4837187Z02000	04.05	8
4837287Z01000	04.05	7
4840887Z01000	04.05	13
4847087Z02000	04.03	7
4853187Z10000	04.05	21
4855987Z01000	04.03	5
4867487Z01000	04.01	13
4868487502000	04.03	12
487990	02.36	7

Code	Nr. der Tafel	Pos.
493433	02.24	13
493434	01.25	12
493435	01.25	13
493913	02.45	6
493929	02.45	2
493930	02.45	4
493931	02.45	5
493932	02.45	7
493933	02.45	3
5100587Z03000	02.18	1
5120287Z02000	02.04	21
5121387Z01000	02.18	5
5131587Z01000	02.02	40
5131687Z02000	02.02	38
5133187Z01000	02.04	9
5170387Z02000	02.02	25
5170487Z01000	02.02	36
5171787Z01000	02.02	26
5171887Z01000	02.02	37
5175787Z01000	02.04	16
5190987Z01000	04.07	3
5195287Z01000	04.07	8
5213387Z01000	02.30	5
5213487Z01000	02.30	6
5290787Z03000	02.02	9
5371187Z06000	02.02	16
5375187Z01000	02.29	12
5375287Z01000	02.29	10
5375387Z01000	02.29	7
5382187Z01130	02.25	8
5382387Z01130	02.25	6
5389387Z01000	02.17	43
5389487Z01000	02.17	44
5389687Z01000	02.17	45
5509187Z02000	02.45	10
5509287Z02000	02.45	9
5510387Z03000	02.29	14
5510887Z01000	02.17	31
5516687Z02000	02.18	16
5517887Z01000	02.17	32
5552587Z01000	03.02	24
55569R	02.26	5
55570R	02.26	6
5574187Z01000	02.25	3
5612187Z01000	02.25	13
565057	02.23	25
565195	02.25	4
56530R	02.14	1
56531R	02.14	3
56535R	02.14	2
56536R	02.14	4
565380	02.18	28
565380	02.21	9
56538R	02.14	7
565429	03.02	22
565429	03.04	17
565685	02.44	6
56585R	04.06	1
566063	06.09	19
566083	02.25	5
566084	02.25	7
566260	06.02	25
566300	02.30	18
566526	02.43	22
566568	06.02	8
566737	02.30	28
566745	08.03	24

Code	Nr. der Tafel	Pos.
566745	09.03	19
566754	02.31	8
566819	02.37	12
566819	06.04	34
566864	02.33	20
566887	01.38	17
566888	01.38	18
567246	02.23	2
567732	02.19	14
567820	02.21	45
567821	02.21	44
5695815	02.17	37
5707887Z01000	02.04	10
5711687Z03000	02.02	34
5711687Z07000	02.02	33
5713387Z01000	02.02	12
5731787Z01000	02.04	15
5740587Z02000	02.17	21
5740687Z02000	02.17	22
5740887Z17000	02.02	1
5760787Z01000	02.17	5
5760787Z05000	02.04	7
5760887Z03000	02.04	8
576464	02.32	1
576542	02.38	14
576542	02.39	14
5766187Z01000	02.17	27
5766387Z01000	02.17	33
5766487Z01000	02.17	35
580141	06.02	11
580188	06.04	2
5802187Z13000	02.17	15
5803587Z01000	02.17	26
58115R	06.01	16
5815187Z01000	02.16	1
5820387Z02000	02.02	28
5820487Z01000	02.02	32
582058	06.03	9
5823187Z02000	02.29	3
5823287Z02000	02.29	4
5824187Z02000	02.29	16
5824287Z02000	02.29	17
5826687Z01000	02.18	43
5830787Z01000	02.17	34
5832987Z08000	02.16	2
5835987Z01000	02.17	7
5836487Z01000	02.04	4
5836787Z02000	02.17	12
5837987Z01000	02.29	8
5838587Z02000	02.17	11
584004	06.02	14
584004	06.03	8
5840187Z05000	02.17	17
5843587Z03000	02.17	18
5852387Z01000	02.17	10
5852387Z01000	02.29	5
5855887Z01030	02.35	2
5862187Z02000	02.35	6
5862287Z01000	02.35	7
5863687Z01000	02.17	8
5864587Z01000	02.17	6
5864687Z02000	02.35	14
5864787Z02000	02.35	15
5864887Z01000	02.35	16
5864987Z01000	02.35	17
5866987Z01000	02.35	8
5882587Z01030	03.04	14

Code	Nr. der Tafel	Pos.
600699M	06.04	1
6102387Z14000	02.03	6
6102487Z14000	02.03	7
6102787Z01000	02.03	1
6102887Z02000	02.03	4
6103787Z01000	02.03	36
6103887Z01000	02.03	37
6120187Z02000	02.03	30
6120287Z02000	02.03	31
6120387Z02000	02.03	28
6120487Z02000	02.03	29
612078	02.21	31
612079	02.21	34
612080	02.21	32
612081	02.21	35
612086	02.21	42
612087	02.21	36
612097	02.21	43
612098	02.21	37
612099	02.21	38
612100	02.21	41
612104	02.21	33
612109	02.21	40
6121187Z02000	02.03	10
612124	02.22	7
6121287Z02000	02.03	11
612129	02.22	4
612189	02.47	1
612190	02.47	3
612197	02.47	2
612279	02.45	14
6123187Z04000	02.03	12
6123287Z03000	02.03	14
6123387Z02000	02.03	40
6123487Z02000	02.03	41
612470	02.47	31
612476	02.47	28
612483	02.47	29
612489	02.47	30
612496	02.47	38
612498	02.47	16
612499	02.47	10
612500	02.47	13
612501	02.47	20
612502	02.47	21
612503	02.47	24
612504	02.47	25
612505	02.47	26
612506	02.47	27
6126187Z01000	02.03	8
6126287Z01000	02.03	9
6130187Z01000	02.03	20
6130187Z02000	02.03	34
6130287Z01000	02.03	22
6130287Z02000	02.03	35
613276	03.02	6
613319	05.01	6
613323	03.02	2
613323	03.02	28
613326	03.02	35
6134387Z01000	02.03	38
6134487Z01000	02.03	39
613646	02.25	12
613647	02.07	25
613649	02.07	26
613651	02.25	23
613678	03.02	37

Code	Nr. der Tafel	Pos.
613679	03.02	4
613694	02.15	15
613813	03.02	9
613820	06.03	1
613828	02.45	1
613842	02.37	3
613843	02.37	4
613858	03.02	7
6141187Z01000	02.03	42
6142187Z01000	02.03	16
6142287Z01000	02.03	17
6142587Z01000	02.03	18
6142587Z02000	02.03	32
614268	02.19	4
6142687Z01000	02.03	19
6142687Z02000	02.03	33
614269	02.19	6
614772	03.02	3
614794	03.02	11
614797	02.45	17
614826	02.45	32
614833	02.31	2
615091	05.06	4
615093	03.04	13
615094	02.37	5
615100	02.45	12
615261	02.22	17
615263	02.22	16
615392	06.01	15
615430	03.04	15
615484	06.08	5
615485	06.07	5
615529	02.19	24
615530	02.19	5
615895	06.12	3
615897	06.12	11
615902	06.12	12
615910	02.04	14
615911	02.04	13
615932	02.33	13
615932	02.33	17
615932	02.33	3
615932	02.33	6
6160187Z01000	02.03	45
6160287Z01000	02.03	2
6170387Z01000	02.03	15
6170387Z04000	02.03	48
6170487Z01000	02.03	47
6170487Z04000	02.03	46
6180787Z01000	02.10	33
6180887Z01000	02.10	34
6182787Z01000	02.10	35
6183987Z01000	02.10	41
620356	06.04	41
620970	02.20	12
623770	06.13	5
6241387Z01000	02.07	6
624456	05.02	28
624456	05.03	29
6271187Z02000	02.27	5
6271287Z02000	02.27	4
6274187Z01000	02.27	3
6311187Z01000	02.15	9
6311187Z02000	02.15	1
6313287Z01000	02.15	2
6313487Z01000	02.15	8
6314187Z01000	02.15	4

Code	Nr. der Tafel	Pos.
6314287Z01000	02.15	7
6331187Z02030	02.15	10
6331287Z01030	02.15	11
6331387Z01030	02.15	12
6339187Z01030	02.15	13
6339287Z01030	02.15	14
640753	06.03	6
6413587Z01000	02.03	26
6413687Z01000	02.03	27
6419187Z01000	02.03	24
6419287Z01000	02.03	25
6427087Z01000	02.13	21
644286	06.04	6
644299	04.04	11
644300	03.02	23
644318	02.22	6
644535	06.12	23
644536	06.12	24
644591	06.08	24
644638	02.19	13
644643	02.19	7
645434	06.12	6
645435	06.12	5
645436	06.12	4
645553	02.45	21
645568	02.18	24
645568	02.19	18
645569	02.18	23
645569	02.19	17
645581	06.04	44
645621	02.18	26
645621	02.19	20
645663	02.43	19
645670	02.19	8
645795	02.19	16
645930	06.12	22
645931	06.12	20
645932	06.12	17
645933	06.12	19
645934	06.12	18
645971	02.33	5
645973	02.33	2
645974	02.33	16
645976	02.33	12
646230	04.07	14
646234	04.07	15
646244	02.19	10
646403	06.06	8
648201	02.23	7
648205	02.23	8
648220	02.23	13
648225	02.23	24
6483187Z01000	02.25	22
6501187Z07000	02.18	31
6507187Z01000	02.21	4
6507287Z01000	02.21	6
6507387Z01000	02.21	5
6507487Z01000	02.21	7
6510287Z03000	02.18	38
6510287Z04000	02.18	2
6510487Z02000	02.18	39
6510587Z01000	02.18	40
6510687Z02000	02.18	41
651886	06.02	7
651928	05.06	2
652223	05.06	1
652234	03.06	22

Code	Nr. der Tafel	Pos.
6524187Z01000	02.18	33
6530587Z01000	02.18	53
6530687Z01000	02.18	56
6531387Z01000	02.18	49
6531487Z01000	02.18	51
6531787Z01000	02.18	52
6531887Z01000	02.18	55
6560187Z01000	02.21	1
6560287Z01000	02.21	2
6570187Z03000	02.21	15
658155	04.03	6
658248	05.01	19
658278	05.02	38
658278	05.03	34
658279	05.02	39
658279	05.03	35
658949	02.37	8
658960	01.25	2
658961	01.25	1
658970	06.02	1
658971	06.02	2
658979	04.04	13
658987	02.30	23
658991	05.07	2
658992	05.07	1
658994	02.37	1
658995	02.37	2
658997	02.37	10
658998	02.37	7
658999	02.37	9
659690	08.03	20
659692	08.03	21
659702	08.01	12
659717	08.03	11
659721	08.03	12
659730	06.01	9
659734	08.03	3
659736	08.03	2
659736	09.03	2
659740	06.06	14
659741	06.08	13
659744	08.02	14
659749	08.03	23
660522	06.04	35
660627	02.43	5
660652	08.01	5
660652	09.01	5
660652	09.02	5
660655	08.02	3
660656	08.02	1
660662	08.02	2
660664	08.02	11
660665	08.02	15
660670	08.01	21
660670	08.02	12
660684	08.03	13
660684	09.03	4
6606854	06.07	20
6606854	06.08	23
660688	02.18	60
660689	08.02	8
660704	06.12	9
660705	06.12	10
6610187Z01000	02.21	12
6610187Z01000	02.22	20
661037	06.13	18
661039	06.13	20

Code	Nr. der Tafel	Pos.
661042	06.13	19
661047	02.26	9
661048	02.26	10
661064	02.02	42
661075	09.01	26
661075	09.02	29
661076	08.03	26
661077	08.03	17
661128	08.01	32
6611287Z01000	02.18	36
661129	08.01	24
661130	08.01	28
661180	02.19	22
661184	02.23	27
6614687Z01000	02.21	13
6614687Z01000	02.22	19
6614787Z01000	02.21	22
6614887Z01000	02.21	8
6615187Z01000	02.21	10
6620187Z01000	02.21	21
662510	02.08	14
6628087Z01000	02.21	24
6628787Z01000	02.21	27
6628887Z01000	02.21	28
6628987Z01000	02.21	29
6631187Z01000	02.21	3
6631387Z01000	02.18	37
6632187Z01000	02.18	50
6633187Z01000	02.18	21
6633187Z01000	02.18	34
6633187Z01000	02.21	53
6633287Z01000	02.18	22
6633287Z01000	02.18	35
6633287Z01000	02.21	54
6640187Z03000	02.18	48
6700187Z01000	02.07	1
6700287Z01000	02.07	3
6700387Z01000	02.09	3
6700487Z01000	02.09	7
6700487Z02000	02.09	5
6700587Z01000	02.11	1
6701187Z01000	02.07	2
6701287Z01000	02.07	4
6711387Z01000	02.09	4
6711387Z02000	02.09	2
6711487Z01000	02.09	8
6711487Z02000	02.09	6
6711587Z01000	02.11	2
6740187Z01000	02.07	5
6740387Z01000	02.07	11
6740487Z01000	02.07	12
6740787Z01000	02.09	9
6740887Z01000	02.09	10
6777187Z01000	02.07	16
6777187Z01000	02.09	14
6777187Z01000	02.11	6
6777187Z01000	02.27	2
6781187Z01000	02.07	21
6783187Z01000	02.07	18
6783187Z02000	02.07	17
6783287Z01000	02.07	20
6783287Z02000	02.07	19
6784187Z01000	02.09	13
6786187Z01000	02.07	33
6786387503000	02.07	29
6786587504000	02.07	31
6786787Z01000	02.07	30

Code	Nr. der Tafel	Pos.
6786787Z01000	02.07	32
6786887Z02000	02.07	35
6786887Z02000	02.07	37
6787187Z01000	02.09	27
6788187Z01000	02.11	7
6803187Z01000	02.10	66
6803287Z01000	02.10	67
6803787Z01000	02.10	59
6803887Z01000	02.10	60
6810387Z02000	02.09	25
6810487Z02000	02.09	26
6813187Z02000	02.11	9
6821387502000	02.07	34
6821487502000	02.07	36
6829187Z01000	02.11	8
6831787Z01000	02.10	68
6832687Z01000	02.10	52
6833287Z01000	02.10	22
6833487Z01000	02.10	48
6837787Z01000	02.10	38
6838087Z01000	02.10	44
6839087Z01000	02.10	45
6851787Z01000	02.10	58
6861087Z01000	02.07	8
6861787Z01000	02.07	10
6871087Z01000	02.26	1
6880187Z01000	02.10	23
6880187Z02000	02.10	21
6895087Z82000	02.10	26
6896087Z82000	02.10	27
6900587Z08000	04.07	9
6920787Z01030	02.26	13
6921087Z01000	02.08	16
6922087Z01000	02.08	17
6926087Z01000	02.26	3
6927087Z01000	02.08	1
6927287Z01030	02.10	6
6927987Z01000	02.08	3
6928087Z01000	02.08	2
6928587Z01000	02.26	14
6928587Z01000	02.26	4
6941387Z01000	02.10	64
6941487Z01000	02.10	62
6941687Z01000	02.10	54
6941887Z01000	02.10	65
6941987Z01000	02.10	56
6971187Z01000	02.08	6
6971287Z01000	02.08	7
6971387Z01000	02.10	5
6973087Z01000	02.10	11
6974087Z01000	02.10	12
6974787Z01000	02.08	19
6974787Z01000	02.10	18
6975987Z01000	02.08	8
6975987Z01000	02.10	10
709037	02.23	14
709052	06.06	10
709052	08.01	11
709052	08.01	20
709052	08.02	10
709052	09.01	11
709052	09.02	11
709056	09.01	15
709056	09.02	15
709077	08.01	10
709077	08.01	26
709077	08.01	30

Code	Nr. der Tafel	Pos.
709077	08.02	5
709077	09.01	10
709077	09.02	10
709116	02.13	16
709116	05.03	32
709677	02.43	17
7137087Z01000	02.33	22
7137087Z01000	02.33	9
7197387Z01030	02.33	24
7431087Z02030	02.13	4
7448187Z01000	06.04	18
7461787Z01030	02.13	19
7481187Z01030	02.08	12
7555187Z03000	02.16	10
7555187Z04000	02.16	8
7555287Z04000	02.16	9
7565187Z01000	02.10	39
7565287Z01000	02.10	40
7661987Z02000	02.02	2
7662187Z01000	02.02	5
7662187Z02000	02.02	4
7710887Z01000	02.38	52
7714187Z01000	02.39	18
7714187Z04000	02.38	23
7720187Z06000	02.38	18
7729187Z03000	02.38	48
7729487Z01000	02.38	47
7750187Z03000	02.39	9
7750187Z04000	02.38	11
7765987Z01000	02.38	4
7801187Z01000	05.09	1
7801387Z01000	05.09	3
7810187Z01000	05.09	6
7811987Z01000	05.09	5
7818787Z01000	05.09	10
810688	02.33	18
810688	02.33	7
810688	06.12	8
8121187Z01000	06.03	31
8124087Z01000	02.13	24
8127087Z01000	06.03	36
8127087Z02000	06.03	32
8127187Z01000	06.03	34
8127887Z01000	06.03	15
8155087Z01000	06.03	11
8155087Z02000	06.03	16
8155187Z01000	06.03	13
8155487Z03000	06.03	18
8156087Z01000	06.03	12
8156087Z02000	06.03	17
8156187Z01000	06.03	14
8156487Z01000	06.03	19
8157087Z01000	06.03	29
8167087Z01000	06.03	25
8167187Z01000	06.03	27
8175587Z02000	06.03	22
8212387Z01000	06.04	8
8212387Z02000	06.04	7
8217287Z01000	06.07	13
8218687Z01000	06.07	16
8218787Z01000	06.07	15
8260087538000	06.09	2
8260087539000	06.09	1
8261087510000	06.09	4
8271587Z04000	06.09	7
8271587Z31000	06.04	10
833664	02.47	34

Code	Nr. der Tafel	Pos.
837105	05.04	6
837108	05.04	7
837109	01.25	8
837138	05.07	4
837144	05.02	41
837144	05.03	37
837145	05.02	40
837145	05.03	36
837146	05.02	45
837146	05.03	42
837158	01.25	40
837159	01.25	41
837160	05.07	3
837161	01.25	9
837162	01.25	36
837163	01.25	10
837164	05.04	4
837165	05.04	11
837166	05.04	2
837167	05.04	8
837168	05.04	9
837169	05.04	5
837170	05.04	3
837171	01.25	37
837174	01.25	31
837175	01.25	32
837176	01.25	19
837177	01.25	3
837178	01.25	4
837179	01.25	14
837181	05.07	10
837182	05.07	9
837183	05.07	5
837184	05.07	6
837185	05.07	7
837186	05.07	8
842041	02.36	6
8423087504000	02.13	8
8503587Z01000	06.12	38
850652	01.26	3
850653	01.28	1
8508087Z01000	06.12	27
8508087Z02000	06.12	26
8531087Z02000	06.12	31
8531087Z02000	06.12	31
8533087Z01000	06.12	29
8533087Z02000	06.12	28
8533287Z01000	06.12	30
8534987Z01000	06.12	25
857008	08.03	29
857082	08.03	34
8723287Z02000	02.45	13
8723987Z02000	02.25	2
874554	08.03	28
874554	09.03	10
889159	02.47	7
889505	02.47	33
889874	01.01	1
9004101534000	05.02	44
9004101534000	05.03	40
9004101605000	04.01	4
9004101605000	04.05	11
9004101607000	01.25	5
9004101609000	01.25	11
9004105170000	02.21	25
9004109212000	01.25	16
9004117081000	04.05	10

Code	Nr. der Tafel	Pos.
9004119260000	02.09	11
9004119260000	02.17	24
9004119260000	02.45	24
9004119302000	02.18	15
9004119341000	02.02	7
9004119341000	02.07	13
9004119341000	02.10	13
9004119341000	02.17	14
9004119383000	02.10	46
9004119450000	06.07	10
9004119450000	06.08	9
9004119450000	06.12	16
9004119520000	04.04	5
9004119537000	02.18	25
9004119537000	02.19	19
9004119537000	02.31	10
9004119537000	03.02	16
9004119556000	06.04	9
9004119620000	02.26	2
9004151029000	02.08	15
9004151029000	02.10	2
9004159230000	02.25	10
9004159230000	06.02	3
9004159230000	06.02	5
9004159364000	02.30	9
9004159377000	02.13	22
9004159377000	06.04	28
9004159431000	05.09	9
9004168057000	02.13	10
9004171003000	03.06	27
9004171053000	04.04	7
9004178043000	03.06	20
9004178044000	01.25	22
9004179075000	04.03	10
9004179138000	02.45	8
9004179187000	01.37	10
9004183025000	03.02	14
9004183025000	03.02	34
9004183025000	03.02	5
9004183025000	03.04	3
9004183050000	02.31	11
9004183050000	06.03	28
9004189001000	06.04	22
9004189023000	06.03	24
9004201224000	04.04	8
9004201291000	02.06	11
9004201549000	04.07	5
9004201638000	03.06	21
9004201724000	01.25	21
9004208030000	06.04	24
9004210027000	03.06	26
9004240142000	05.08	26
9004241105000	02.10	47
9004241106000	02.10	49
9004252016000	04.04	6
9004301252000	01.25	20
9004311201000	04.04	12
9004311202000	04.04	9
9004311330000	01.25	24
9004341011000	02.38	3
9004341011000	02.39	2
9004341070000	01.25	38
9004363242000	04.04	10
9004363243000	01.25	35
9004366065000	01.25	25
9004366066000	01.25	18
9004366067000	01.25	27

Code	Nr. der Tafel	Pos.
9004386101000	04.03	8
9004386115000	05.08	8
9004386116000	01.29	4
9004386117000	01.29	6
9004389104000	03.06	25
9004430120000	02.38	2
9004430120000	02.39	3
9004446371000	02.39	5
9004460117000	02.38	22
9004461420000	06.09	6
9004462322000	01.38	23
9004462324000	05.09	11
9004463232000	02.29	11
9004464157000	02.39	20
9004464190000	06.09	9
9004464240000	06.09	21
9004464482000	06.04	13
9004464484000	06.09	8
9004464484000	06.12	37
9004464629000	02.39	21
9004465038000	05.06	11
9004467161000	05.01	10
9004467161000	05.01	13
9004467228000	02.38	34
9004467228000	02.38	8
9004467305000	02.39	7
9004467361000	02.45	22
9004468084000	02.17	30
9004468200000	02.30	7
9004480123000	06.04	15
9004480161000	06.07	12
9004480352000	02.08	20
9004480378000	05.01	17
9004480396000	05.01	18
9004508213000	05.09	7
9004508350000	05.08	9
9004508351000	05.08	19
9004530013000	02.35	3
9004540073000	02.06	12
9004540074000	02.06	14
9004540166000	05.08	4
9004541138000	02.11	4
9004541144000	02.18	46
9004541144000	02.18	8
9004560155000	02.10	51
9004560227000	01.37	14
9004560252000	02.06	13
9004564508000	01.25	29
9004564509000	01.25	29
9004564510000	01.25	29
9004564511000	01.25	29
9004564512000	01.25	29
9004564513000	01.25	29
9004564514000	01.25	29
9004564515000	01.25	29
9004564516000	01.25	29
9004564517000	01.25	29
9004564518000	01.25	17
9004564519000	01.25	17
9004564520000	01.25	17
9004564521000	01.25	17
9004564522000	01.25	17
9004564523000	01.25	17
9004564524000	01.25	17
9004564525000	01.25	17
9004564526000	01.25	17
9004564527000	01.25	17

Code	Nr. der Tafel	Pos.
9004871062000	02.14	6
9004871098000	02.29	22
9004871138000	06.02	24
9004871154000	02.19	15
9004871154000	02.21	23
9004874011000	02.29	18
9004874013000	02.02	30
9004874025000	02.03	43
9004874031000	02.09	12
9004874031000	02.11	3
9004876010000	02.18	42
9004902019000	04.06	2
9004902019000	04.07	17
9004911036000	04.06	5
9004912035000	04.04	3
9004912054000	01.25	33
9004915043000	01.25	6
9004922154000	05.02	13
9004922154000	05.03	2
9004922166000	05.04	10
9004922167000	05.04	1
9117171255000	04.01	9
9117171255000	04.03	13
9161160612000	05.01	12
9161160612000	05.02	6
9161160612000	05.03	13
9161160612000	05.06	9
9162140610000	02.03	5
9162140610000	02.07	7
9162140610000	02.21	14
9162140610000	02.26	17
9162140610000	02.26	7
9162140614000	02.07	9
9162140614000	02.10	37
9162140614000	02.17	20
9163140612000	02.18	27
9163140612000	02.19	21
9165140610000	02.21	19
9165140610000	02.22	21
9165140612000	02.26	11
9165140612000	02.26	8
9165140614000	02.18	3
9165140614000	02.21	20
9165140614000	02.30	8
9165140614000	05.09	2
9165140614000	06.04	23
9165140614000	06.12	14
9165140814000	02.17	19
9165140814000	02.44	5
9165140816000	02.04	5
9165140816000	02.10	24
9165140816000	02.33	10
9165140816000	02.33	23
9165140816000	04.07	2
9165140820000	02.02	10
9165140820000	02.18	20
9165140820000	02.18	4
9165140820000	02.30	24
9165140822000	04.07	7
9165141025000	02.18	6
9165141028000	02.18	11
9165141028000	02.18	18
9165160620000	02.47	14
9165160620000	05.01	7
9165160625000	09.01	14
9165160625000	09.01	34
9165160625000	09.02	14

Code	Nr. der Tafel	Pos.
9165160625000	09.02	39
9327056012000	02.33	21
9327056012000	03.06	9
9338516014000	02.18	57
9338516014000	02.22	22
9351055010000	02.38	49
9352014014000	02.18	47
9352014014000	02.18	9
9354015014000	02.14	5
9354054012000	03.02	26
9354056020000	02.08	13
9356016014000	02.33	25
9356055012000	06.04	32
9356715016000	06.03	35
9356855012000	02.30	22
9358016012000	02.18	45
9359016014000	02.16	4
9359016014000	02.16	7
9418041000000	02.18	7
9451101000000	04.05	17
9451201000000	01.25	44
9451201000000	04.05	6
9616000700000	05.09	4
9671119014000	01.29	5
9913211210000	06.03	20
9913211210000	06.03	26
9913211210000	06.03	30
9913212050000	06.03	33
9913221210000	06.03	21
AP8150073	06.12	2
B000224	02.22	14
B000337	02.20	11
B000339	02.20	10
B000340	02.20	13
B000466	03.06	10
B000467	03.06	11
B000468	05.08	18
B000471	05.08	1
B000485	05.08	3
B000497	03.08	10
B000504	03.06	7
B000505	03.06	8
B000508	03.06	2
B000513	02.45	16
B000516	03.08	5
B000518	03.06	1
B000521	04.01	11
B000522	04.01	1
B000523	04.04	14
B000525	04.04	15
B000526	01.25	39
B000527	05.02	2
B000527	05.03	14
B000528	05.01	4
B000529	05.01	5
B000530	05.03	7
B000531	05.03	8
B000532	05.03	11
B000533	05.03	6
B000534	05.03	12
B000541	05.02	5
B000542	05.02	4
B000543	05.02	10
B000544	05.02	21
B000545	05.02	22
B000713	02.19	23
B000822	02.25	17

Code	Nr. der Tafel	Pos.
B000823	02.25	18
B000831	02.30	16
B000832	02.30	20
B000833	02.30	3
B000835	02.30	4
B000836	02.30	19
B000839	02.30	11
B000843	06.02	10
B000875	05.06	7
B000881	02.25	16
B000882	02.25	15
B000883	02.25	14
B000892	05.01	9
B000893	05.01	8
B000901	05.03	16
B000902	05.03	17
B000903	05.03	18
B000909	05.02	26
B000910	05.02	23
B000911	05.02	24
B000928	03.02	17
B000932	03.08	1
B000933	03.08	2
B000934	03.08	3
B000935	03.08	4
B000937	06.02	6
B0009415	02.25	1
B000944	02.30	17
B000945	02.30	14
B000949	02.30	21
B000961	02.36	2
B000962	02.36	1
B000963	02.30	1
B000965	02.30	10
B000966	02.30	12
B000968	06.03	5
B000969	06.03	7
B000970	06.03	3
B000972	03.02	1
B000973	03.02	25
B000979	06.02	4
B0009835	03.06	6
B000985	02.30	25
B000990	03.02	29
B000994	02.47	35
B004053	06.08	8
B004059	06.08	11
B004105	08.02	6
B004111	02.37	6
B004111	03.08	8
B004112	03.02	19
B004123	03.08	11
B004124	03.08	12
B004135	02.16	3
B004138	04.03	1
B004139	04.03	2
B004140	04.04	18
B004148	03.06	12
B004225	02.33	1
B004227	02.33	4
B004229	02.33	14
B004231	02.33	15
B004233	02.33	11
B004235	02.34	1
B004243	06.03	4
B004245	06.13	16
B004246	06.13	17

Code	Nr. der Tafel	Pos.
B004249	02.30	2
B004250	02.30	13
B004252	02.29	19
B004254	02.29	20
B004258	03.02	27
B004262	02.13	15
B004267	06.01	5
B004268	06.01	1
B004269	06.01	2
B004270	06.01	11
B004271	06.01	10
B004272	06.01	4
B004273	06.01	6
B004274	06.01	3
B004275	03.08	7
B004276	03.08	6
B004278	06.01	8
B0042833	02.08	9
B0042843	02.08	10
B004312	02.31	1
B004315	03.04	6
B004316	03.04	8
B004317	03.04	5
B004318	03.04	9
B004319	03.04	12
B004320	03.04	1
B004325	03.04	10
B004342	04.03	9
B004364	06.07	4
B004364	06.08	4
B004423	02.18	10
B0044495	02.25	19
B004450	06.13	7
B004451	06.13	14
B004452	06.13	1
B004453	01.29	7
B004455	06.07	8
B004459	03.04	4
B004460	06.13	8
B004461	06.13	9
B004462	06.13	10
B004463	06.13	11
B004464	06.13	15
B004465	06.13	12
B004466	06.13	13
B004467	06.07	3
B004469	02.36	4
B004491	02.07	14
B004492	02.07	15
B004495	02.09	16
B004496	02.09	18
B004497	02.09	15
B004498	02.09	17
B004499	02.27	1
B004500	02.11	5
B004506	02.47	8
B004520	06.07	17
B004521	06.07	11
B004540	05.06	17
B004542	05.06	13
B004543	05.06	16
B004544	05.06	12
B004545	02.35	10
B004546	02.35	9
B004554	02.30	15
B004554	02.32	2
B004564	02.13	5

Code	Nr. der Tafel	Pos.
B004567	02.32	3
B004570	02.13	11
B004571	02.13	12
B004583	06.04	39
B004603	06.12	13
B004604	06.07	14
B0046065	02.04	20
B004613	02.32	5
B004618	02.32	7
B004619	02.32	8
B004620	02.32	6
B004621	02.37	11
B0046225	02.04	19
B004623	04.07	6
B004629	02.13	18
B004631	02.18	58
B004678	03.06	14
B004679	03.06	17
B004680	03.06	18
B004681	02.32	4
B004694	03.06	16
B004695	02.17	42
B004697	02.22	1
B004700	06.09	22
B004705	02.43	6
B004723	06.01	7
B004729	06.09	14
B004730	06.02	18
B004741	02.43	11
B004742	02.43	25
B0047455	02.02	15
B0047495	02.02	14
B004806	06.02	20
B004807	06.02	19
B004808	06.02	21
B004809	06.02	15
B004810	06.02	16
B004811	06.02	17
B004817	06.01	17
B004820	03.06	15
B004821	03.06	19
B004822	03.06	32
B004823	03.06	30
B004824	03.06	31
B004825	03.06	24
B004826	03.06	23
B004827	03.06	13
B004881	02.20	16
B004885	02.20	1
B004886	02.20	8
B004912	02.20	14
B004913	02.20	15
B004914	02.20	18
B004915	02.31	13
B004931	04.07	16
B004936	06.12	34
B004956	04.06	3
B004956	04.07	18
B004960	01.37	11
B004962	02.38	43
B004962	02.39	38
B004963	02.43	26
B004964	02.38	45
B004964	02.39	39
B004965	02.38	46
B004965	02.39	28
B004981	04.05	22

Code	Nr. der Tafel	Pos.
B004982	01.38	26
B004992	05.01	11
B004995	02.38	21
B004996	02.38	10
B004997	02.38	20
B004998	02.39	6
B004999	02.39	4
B005000	02.38	6
B005007	01.37	9
B005010	04.05	1
B005011	04.05	2
B005012	04.05	20
B005014	02.10	7
B005015	02.10	8
B005016	02.10	29
B005017	02.10	31
B005018	02.10	1
B005020	02.10	14
B005021	02.10	15
B005027	06.01	14
B005028	02.38	24
B005028	02.39	19
B005029	02.10	57
B005030	01.25	50
B005030	05.06	10
B005030	05.06	19
B005040	05.08	16
B005041	05.02	18
B005042	05.02	17
B005044	02.38	44
B005045	05.01	22
B005047	02.38	42
B005053	01.29	16
B005054	01.29	15
B005055	01.29	19
B005056	01.29	17
B005057	04.01	16
B005061	03.02	20
B0051155	02.22	18
B005119	03.02	30
B005121	02.22	3
B005122	02.22	2
B005123	02.22	13
B005125	02.22	15
B005126	02.22	11
B005127	02.22	10
B005158	01.37	1
B005166	02.06	9
B005175	02.06	15
B005202	01.37	2
B005203	01.37	4
B005205	01.38	2
B005206	01.37	6
B005209	01.38	5
B005216	01.37	5
B005226	06.06	2
B005233	06.07	2
B005233	06.08	12
B005235	06.08	3
B005237	06.08	1
B005240	06.07	1
B005242	06.08	2
B005245	06.08	10
B005252	05.09	8
B005255	02.47	12
B005256	02.47	11
B005263	02.45	20

Code	Nr. der Tafel	Pos.
B005265	02.43	15
B005266	02.43	14
B005267	02.43	20
B005269	02.38	28
B005269	02.39	22
B005272	01.29	13
B005273	01.29	10
B005275	02.39	1
B005276	02.39	13
B005277	02.38	17
B005277	02.39	17
B005278	02.38	15
B005278	02.39	15
B005279	02.38	7
B005279	02.39	12
B005280	02.38	9
B005283	02.39	29
B005285	02.39	30
B005286	02.39	31
B005288	02.38	36
B005288	02.39	32
B005289	02.38	35
B005289	02.39	27
B005294	02.38	1
B005296	02.38	26
B005325	02.13	2
B005327	02.25	20
B0053285	02.02	20
B0053295	02.02	17
B0053315	02.04	3
B005335	02.10	3
B005336	02.10	4
B0053475	02.02	19
B005349	01.25	46
B005350	01.25	48
B005350	05.06	20
B005351	05.06	23
B005352	05.06	22
B005353	05.03	10
B0053575	02.02	39
B005359	02.17	9
B005360	05.03	9
B005363	03.02	21
B005372	02.43	10
B005372	02.43	3
B005505	02.13	1
B005519	02.38	27
B005521	02.38	30
B005523	02.38	37
B005533	02.47	6
B005534	02.47	5
B005537	02.43	9
B005538	02.43	18
B005539	02.47	18
B005541	02.06	20
B005544	05.01	21
B005545	05.01	16
B005546	02.06	17
B005547	02.38	32
B005553	01.38	34
B005554	01.38	29
B005555	01.38	11
B005558	02.39	33
B005559	02.39	34
B005560	02.39	35
B005565	02.38	19
B005626	06.04	38

Code	Nr. der Tafel	Pos.
B0056275	06.04	14
B005629	01.25	51
B005629	04.04	19
B005630	02.02	24
B005631	02.02	21
B0056325	02.02	41
B0056345	02.17	13
B005641	02.47	22
B005643	02.47	19
B005644	02.47	37
B005651	04.06	6
B005658	02.13	13
B005660	01.38	3
B005661	01.38	4
B005663	01.38	1
B005667	06.06	6
B005669	01.38	30
B005670	02.43	1
B005672	01.38	25
B0056745	02.02	18
B005677	02.23	12
B0056795	02.19	1
B005680	02.23	1
B005683	01.38	27
B005686	01.38	6
B005687	05.08	11
B005688	01.38	28
B005700	06.01	13
B005713	08.03	5
B005713	09.03	5
B005714	08.01	2
B005719	08.01	3
B005721	08.01	4
B005721	09.01	4
B005721	09.02	4
B005722	08.01	16
B005723	08.01	14
B005723	09.01	3
B005723	09.02	3
B005724	08.01	15
B005725	08.01	1
B005726	08.03	27
B005726	09.03	9
B005727	08.03	6
B005727	09.03	6
B005728	08.01	17
B005728	09.02	13
B005729	08.03	10
B005730	08.03	16
B005731	08.01	23
B005731	08.02	13
B005732	08.01	22
B005734	09.03	20
B005735	08.03	1
B005737	08.03	18
B005738	08.03	19
B005739	06.06	12
B005751	08.01	13
B005753	06.07	19
B005753	06.08	22
B005754	08.03	25
B005758	08.03	4
B005758	09.03	16
B005759	08.03	9
B005759	09.03	17
B005760	09.03	21
B005761	08.03	22

Code	Nr. der Tafel	Pos.
B005770	06.06	17
B005771	06.06	16
B005772	08.03	1
B005773	06.06	15
B005781	08.03	3
B005783	08.01	1
B005784	08.01	2
B005785	08.01	12
B005786	08.03	40
B005787	08.03	42
B005788	08.03	43
B005789	08.03	45
B005790	08.03	44
B005792	06.07	19
B005792	06.08	22
B005796	08.02	1
B005797	08.02	2
B005798	08.02	11
B005799	08.03	41
B005834	06.04	4
B005836	06.04	5
B005865	02.47	4
B005867	01.25	52
B005868	01.25	49
B0058745	02.17	2
B0058755	02.17	3
B0058765	02.17	1
B0058775	02.17	4
B0058785	02.04	1
B0058795	02.04	2
B0058805	02.04	11
B0058815	02.04	17
B0058825	02.04	12
B0058835	02.04	18
B005884	06.13	2
B005888	06.06	1
B005889	01.37	12
B005890	06.06	7
B005903	02.38	38
B005903	02.39	24
B005906	02.20	25
B005907	03.02	1
B005909	03.02	17
B005913	05.01	1
B005914	05.01	11
B005943	06.04	43
B005948	02.26	15
B005949	02.26	16
B0059525	02.04	6
B006045	05.01	20
B0060475	02.19	2
B0060535	02.02	22
B006056	06.06	11
B006059	04.01	2
B006060	04.01	12
B006061	08.03	33
B006070	05.02	34
B006070	05.03	19
B006071	05.02	35
B006071	05.03	20
B006169	06.12	1
B006172	06.04	3
B006173	06.04	40
B006178	06.13	7
B006197	05.02	11
B007004	01.37	3
B0070125	02.02	29

Code	Nr. der Tafel	Pos.
B0070135	02.02	31
B007015	02.38	31
B007016	02.38	25
B007019	02.39	26
B0070225	02.02	6
B007024	04.07	1
B007025	04.07	4
B0071115	02.29	1
B0071125	02.29	2
B007132	02.45	27
B007133	02.45	23
B007134	02.45	31
B007136	05.09	12
B007140	02.35	1
B0071455	02.18	62
B0071465	02.18	12
B007147	02.45	28
B007157	03.02	38
B007157	03.04	18
B007158	02.45	25
B007162	02.30	26
B007163	02.30	27
B007167	08.03	32
B007171	08.03	15
B007172	08.03	14
B007194	02.17	23
B007195	06.07	18
B007195	06.08	25
B007234	02.32	9
B007248	01.29	12
B007286	02.32	10
B007290	02.17	9
B007293	01.29	1
B007322	08.03	31
B007353	06.04	45
B007370	06.06	13
B007371	06.07	9
B007372	06.04	37
B0073785	02.29	1
B007383	06.09	24
B007413	02.36	3
B007420	02.47	23
B007438	01.37	1
B007440	01.37	1
B007620	06.08	3
B007621	06.08	1
B007622	06.08	2
B007623	06.07	1
B007631	06.06	6
B007632	06.06	6
B007633	06.06	6
B0076555	02.35	1
B007705	02.36	5
B007925	09.01	22
B007926	09.02	25
B007927	09.02	26
B007928	09.01	17
B007928	09.02	17
B007929	09.01	23
B007929	09.02	27
B007930	09.01	25
B007930	09.02	28
B007931	09.01	30
B007931	09.02	33
B007932	09.01	28
B007932	09.02	31
B007933	09.01	29

Code	Nr. der Tafel	Pos.
B007933	09.02	32
B007935	09.01	24
B007935	09.02	24
B007936	09.01	1
B007936	09.02	1
B007939	09.01	12
B007939	09.02	12
B007941	09.02	23
B007942	09.02	21
B007944	09.02	18
B007945	09.01	19
B007946	09.01	18
B007947	09.01	21
B007949	09.01	20
B007949	09.02	20
B007950	09.01	2
B007950	09.02	2
B007952	09.01	13
B007953	09.03	1
B007954	09.03	3
B007955	09.01	32
B007955	09.02	36
B007957	06.06	15
B007958	06.08	27
B007959	06.08	26
B007960	06.08	23
B007961	06.08	23
B007966	09.03	23
B007967	09.01	31
B007969	09.02	19
B007970	09.03	18
B007978	06.01	20
B007979	09.02	22
B007980	09.02	37
B010002	01.06	1
B010006	01.06	5
B010006	01.08	15
B010008	01.06	2
B010009	01.06	3
B010009	01.08	14
B010010	01.06	12
B010010	01.14	19
B010011	02.06	4
B010012	01.14	20
B010013	01.21	2
B010014	01.21	1
B010016	01.06	14
B010017	01.06	15
B010018	01.06	17
B010018	01.14	24
B010018	01.32	13
B010019	01.06	16
B010019	01.33	4
B010021	01.06	6
B010021	01.16	16
B010021	01.33	22
B010022	01.06	7
B010023	01.06	8
B010024	01.06	4
B010028	01.07	4
B010029	01.07	5
B010030	01.07	6
B010031	01.07	2
B010032	01.07	3
B010039	01.04	1
B010040	01.04	11
B010041	01.04	17

Code	Nr. der Tafel	Pos.
B010045	01.04	14
B010046	01.04	8
B010047	01.04	7
B010048	01.04	6
B010049	01.04	10
B010050	01.04	15
B010051	01.04	16
B010052	01.08	1
B010055	01.08	2
B010060	01.33	6
B010061	01.08	18
B010061	01.33	7
B010062	01.33	8
B010066	01.08	22
B010067	01.08	16
B010069	01.10	1
B010070	01.10	2
B010071	01.10	3
B010073	01.10	4
B010073	01.33	10
B010073	06.05	5
B010074	01.10	8
B010075	01.10	6
B010076	01.10	7
B010077	01.10	5
B010078	01.08	20
B010079	01.08	26
B010079	01.16	20
B010080	01.08	19
B010080	01.33	9
B010081	01.08	21
B010082	01.08	24
B010084	01.08	23
B010085	01.08	17
B010086	01.08	12
B010087	01.08	13
B010088	01.08	3
B010089	01.08	4
B010090	01.08	5
B010091	01.08	6
B010092	01.08	7
B010093	01.08	8
B010094	01.08	9
B010095	01.08	10
B010097	01.14	1
B010098	01.14	2
B010101	01.14	25
B010101	01.19	14
B010101	01.33	19
B010102	01.14	3
B010103	01.14	22
B010104	01.14	23
B010107	01.14	4
B010108	01.14	21
B010109	01.14	5
B010110	01.14	12
B010111	01.14	6
B010121	01.14	9
B010121	01.32	4
B010122	01.14	10
B010123	01.14	13
B010123	01.19	13
B010124	01.14	11
B010125	01.14	14
B010126	01.14	15
B010127	01.08	25
B010127	01.16	15

Code	Nr. der Tafel	Pos.
B010128	01.14	26
B010129	01.14	18
B010130	01.14	7
B010131	01.14	16
B010134	01.30	3
B010136	01.04	12
B010137	01.04	9
B010139	01.04	13
B010140	01.06	9
B010147	01.06	13
B010147	01.33	13
B010148	01.06	10
B010149	01.06	11
B010150	01.06	18
B010152	01.06	19
B010153	01.06	20
B010155	01.06	21
B010156	01.33	1
B010160	01.32	1
B010165	01.32	2
B010166	01.32	3
B010167	01.33	5
B010168	01.33	11
B010169	01.33	12
B010170	01.33	16
B010173	01.32	5
B010176	01.32	6
B010179	01.32	7
B010180	01.32	8
B010181	01.32	9
B010182	01.32	10
B010183	01.32	11
B010185	01.16	10
B010186	01.16	11
B010187	01.16	12
B010188	01.16	14
B010191	01.16	17
B010195	01.33	3
B010196	01.16	13
B010197	01.32	16
B010197	01.33	15
B010198	01.33	14
B010201	01.33	18
B010202	01.33	17
B010203	01.33	27
B010204	01.33	25
B010205	01.33	21
B010206	01.33	26
B010207	01.33	20
B010208	01.33	23
B010211	06.05	3
B010212	06.05	4
B010213	01.32	12
B010215	01.19	1
B010216	01.19	5
B010217	01.19	4
B010218	01.19	2
B010219	01.19	3
B010220	01.16	19
B010220	01.19	7
B010221	01.16	4
B010221	01.19	6
B010221	01.33	24
B010222	01.19	8
B010225	01.19	10
B010226	01.19	11
B010227	01.19	12

Code	Nr. der Tafel	Pos.
B010230	01.19	18
B010231	01.14	17
B010231	01.16	3
B010231	01.19	16
B010235	01.16	7
B010236	01.16	1
B010237	01.16	2
B010238	01.16	8
B010241	01.16	9
B010243	01.16	5
B010244	01.16	6
B010245	02.06	2
B010247	02.06	3
B010249	02.06	7
B010250	02.06	8
B010251	02.06	1
B010255	01.26	28
B010256	01.26	9
B010258	01.26	7
B010259	01.26	8
B010260	01.26	5
B010262	01.26	13
B010263	01.26	14
B010263	01.28	26
B010265	01.26	4
B010266	01.26	12
B010267	01.26	2
B010269	01.26	15
B010270	01.26	16
B010270	01.30	11
B010272	01.26	19
B010273	01.26	26
B010274	01.26	11
B010275	01.26	29
B010277	01.26	25
B010278	01.26	20
B010280	01.26	21
B010281	01.26	22
B010282	01.26	23
B010284	01.26	27
B010287	01.30	8
B010288	01.30	7
B010290	01.30	5
B010291	01.30	4
B010292	01.30	6
B010293	01.30	10
B010294	01.30	9
B010296	01.27	2
B010297	01.27	3
B010298	01.27	4
B010299	01.27	5
B010306	01.27	11
B010307	01.27	12
B010308	01.27	13
B010311	01.27	16
B010314	01.27	19
B010315	01.27	20
B010316	01.27	21
B010317	01.27	22
B010318	01.27	23
B010319	01.27	24
B010320	01.27	25
B010321	01.27	37
B010322	01.27	26
B010323	01.27	27
B010324	01.27	28
B010325	01.27	29

Code	Nr. der Tafel	Pos.
B010326	01.27	30
B010327	01.27	31
B010328	01.27	32
B010334	01.27	38
B010335	01.27	39
B010336	01.27	40
B010337	01.27	41
B010338	01.27	42
B010452	01.27	44
B010454	01.27	46
B010455	01.27	47
B010456	01.27	48
B010457	01.27	8
B010458	01.27	9
B010459	01.27	10
B010462	01.27	15
B010463	01.27	35
B010464	01.27	36
B010468	01.28	4
B010471	01.28	7
B010472	01.28	10
B010473	01.28	8
B010474	01.28	3
B010475	01.28	11
B010476	01.28	12
B010477	01.28	13
B010478	01.28	14
B010479	01.28	15
B010480	01.28	16
B010481	01.28	17
B010482	01.28	18
B010485	01.28	21
B010486	01.28	22
B010487	01.28	23
B010488	01.28	27
B010492	01.28	9
B010493	01.28	31
B010496	01.28	32
B010499	01.28	20
B010500	01.28	28
B010501	01.28	29
B010502	01.28	30
B010505	01.28	24
B010506	01.28	25
B010567	01.26	1
B010568	01.26	10
B010570	01.26	18
B010595	01.32	14
B010596	01.32	15
B010598	01.33	2
B010599	01.08	16
B010601	01.19	17
B010602	01.19	9
B010619	01.06	24
B010619	01.19	15
B010619	02.06	6
B010620	01.06	25
B010620	02.06	5
B010621	01.06	22
B010622	01.06	23
B010696	01.26	6
B010708	01.26	24
B010722	01.14	8
B010746	06.05	1
B010748	06.05	2
B010762	01.30	1
B010763	01.30	2

Code	Nr. der Tafel	Pos.
B010797	01.07	1
B010798	01.07	1
B010803	01.04	3
B010804	01.04	3
B010805	01.04	3
B010806	01.04	3
B010807	01.04	3
B010808	01.04	3
B010809	01.04	4
B010810	01.04	4
B010811	01.04	4
B010812	01.04	4
B010813	01.04	4
B010814	01.04	4
B010818	01.07	1
B010819	01.07	1
B010820	01.07	1
B010821	01.07	1
B010822	01.07	1
B010823	01.07	1
B010824	01.07	1
B010825	01.07	1
B010826	01.07	7
B010836	01.04	5
B010837	01.04	5
B010838	01.04	5
B010839	01.04	5
B010840	01.04	5
B010841	01.04	2
B010842	01.04	2
B010843	01.04	2
B010844	01.04	2
B010845	01.04	2
B010846	01.04	2
B010847	01.07	7
B010848	01.07	7
B010849	01.07	7
B010850	01.07	7
B010851	01.07	7
B010852	01.07	7
B010853	01.07	7
B010854	01.07	7
B010855	01.07	7
B010856	01.07	7
B010857	01.07	7
B010858	01.07	7
B010859	01.07	7
B010860	01.07	7
B010861	01.07	7
B010862	01.07	7
B010863	01.07	7
B010864	01.07	7
B010865	01.07	7
B010866	01.07	7
B010867	01.07	7
B010868	01.07	7
B010869	01.07	7
B010870	01.07	7
B010871	01.07	7
B010872	01.07	7
B010873	01.07	7
B010874	01.07	7
B010875	01.07	7
B010876	01.07	7
B010877	01.07	7
B010878	01.07	7
B010879	01.07	7

Code	Nr. der Tafel	Pos.
B010880	01.07	7
B010881	01.07	7
B010883	01.27	1
B010884	01.27	6
B010885	01.27	14
B010886	01.27	17
B010887	01.27	18
B010894	01.27	45
B010895	01.27	33
B010896	01.27	43
B010898	01.26	17
B010929	01.27	7
B010930	01.27	34
B010931	01.28	6
B010932	01.28	19
B010933	01.28	5
B011154	01.26	30
B011155	01.17	1
B011555	06.05	4
B023121	02.39	1
B023132	02.38	1
B023200	06.08	1
B023201	06.08	3
B023202	06.08	2
B023203	06.07	1
B0233333	02.39	13
CM001903	02.38	41
CM001903	02.39	40
CM001905	02.45	30
CM001907	02.45	29
CM017401	06.03	10
CM017403	03.02	15
CM017405	06.13	6
CM017408	06.01	19
CM017807	09.03	22
CM037402	04.06	4
CM037403	04.06	4
CM037404	04.06	4
CM037405	04.06	4
CM037406	04.06	4
CM037407	04.06	4
CM037408	04.06	4
CM037409	04.06	4
CM037410	04.06	4
CM037411	04.06	4
CM037412	04.06	4
CM038102	01.25	42
CM038103	01.25	43
CM038201	05.08	10
CM038301	01.08	11
CM038302	01.08	11
CM038303	01.08	11
CM038304	01.08	11
CM038305	01.08	11
CM038306	01.08	11
CM038307	01.08	11
CM038308	01.08	11
CM038309	01.08	11
CM038310	01.08	11
CM038311	01.08	11
CM038312	01.08	11
CM038313	01.08	11
CM038314	01.08	11
CM038315	01.08	11
CM038316	01.08	11
CM038317	01.08	11
CM038318	01.08	11

Code	Nr. der Tafel	Pos.
CM038319	01.08	11
CM038320	01.08	11
CM038321	01.08	11
CM038322	01.08	11
CM038323	01.08	11
CM038324	01.08	11
CM038325	01.08	11
CM038326	01.08	11
CM038327	01.08	11
CM038328	01.08	11
CM038329	01.08	11
CM039301	08.03	11
CM039301	09.03	14
CM039302	08.03	16
CM039302	09.03	15
CM039303	08.03	10
CM039303	09.03	13
CM039404	08.01	21
CM039404	08.02	12
CM039502	08.01	23
CM039502	08.02	13
CM039503	08.01	22
D1650687Z01	02.44	4
D1755387Z01	01.37	13
D3852187Z01	02.17	41
D4804187Z02	04.05	19
D4815587Z01	06.04	33
D4840887Z03	04.05	14
D5512787Z01	02.29	9
D5515287Z01	05.02	3
D5515287Z01	05.03	23
D5711487Z01	02.02	23
D5713487Z01	02.02	13
D5803687Z02	02.17	29
D5803687Z03	02.17	28
D5822387Z02	02.02	27
D5822487Z02	02.02	35
D6531187Z03	02.18	32
D6644387Z01	02.18	17
D7269187Z01	02.34	3
D7445187Z03	06.04	17
D7555287Z03	02.16	11
D8271587Z29	06.09	12
D8538087Z01	06.12	35
D9004101431	02.06	10
D9004101583	04.01	10
D9004117087T	04.05	9
D9004119494	05.02	37
D9004119494	05.03	33
D9004119554	02.06	19
D9004119554	06.07	6
D9004119554	06.08	6
D9004119655	02.38	39
D9004119655	02.39	25
D9004159110	02.13	20
D9004159188	02.08	11
D9004159188	02.10	9
D9004159292	02.15	5
D9004159295	02.10	32
D9004159410	02.02	3
D9004170152	04.05	26
D9004170307	02.06	24
D9004174001	05.03	25
D9004179052	05.08	13
D9004179081	02.02	8
D9004179081	02.43	24
D9004181008	02.02	11

Code	Nr. der Tafel	Pos.
D9004189019	02.08	5
D9004189019	02.10	17
D9004189019	02.18	44
D9004189019	02.33	26
D9004201542	04.01	17
D9004209129	01.37	15
D9004209143	04.05	24
D9004209144	04.05	23
D9004243017	01.29	14
D9004460124	01.38	13
D9004461193	02.39	37
D9004461193	05.01	15
D9004461193	05.06	14
D9004461193	05.08	14
D9004461193	05.09	14
D9004461364	05.02	19
D9004461389	06.09	16
D9004461419	06.09	20
D9004461423	02.23	34
D9004461423	05.09	13
D9004461432	05.02	15
D9004461432	05.03	4
D9004461439	05.06	18
D9004461468	05.02	7
D9004461468	05.03	26
D9004464044	06.09	11
D9004464072	06.09	10
D9004464072	06.12	36
D9004464092	06.09	18
D9004464629	05.02	20
D9004467076	02.25	9
D9004467190	02.38	29
D9004467190	02.38	40
D9004467190	02.39	23
D9004467301	02.44	2
D9004467361	02.43	8
D9004467449	02.43	7
D9004468231	02.31	12
D9004468231	02.38	50
D9004480352	02.10	19
D9004480370	06.12	32
D9004480596	05.02	31
D9004480596	05.03	30
D9004540022	05.02	16
D9004540022	05.03	3
D9004871033	02.17	46
D9004871099	02.17	47
D9004874004	02.03	3
D9004874004	02.13	9
D9004874004	02.17	16
D9004874004	02.25	11
D9161140612	02.10	30
D9161140612	02.38	51
D9161140614	02.10	43
D9161140814	06.04	36
D9161160614	01.38	7
D9161160614	02.10	28
D9161160614	05.06	15
D9161160614	05.08	12
D9161160816	05.02	36
D9161160818	01.29	11
D9161160840	08.01	18
D9161261020	06.04	11
D9161261050	01.17	2
D9162140612	02.17	36
D9162140816	02.10	42
D9162160620	02.10	55

Code	Nr. der Tafel	Pos.
D9163140616	03.02	10
D9165140612	02.26	18
D9165140612	02.43	16
D9165140612	05.02	25
D9165140612	06.09	13
D9165140614	02.44	7
D9165140614	06.06	4
D9165140616	01.38	10
D9165140616	02.31	15
D9165140616	02.38	33
D9165140616	02.39	36
D9165140616	02.43	13
D9165140616	05.02	8
D9165140616	05.03	27
D9165140616	05.08	15
D9165140616	06.04	16
D9165140616	06.06	3
D9165140616	06.07	7
D9165140616	06.08	7
D9165140616	06.09	17
D9165140616	08.03	39
D9165140616	09.03	26
D9165140620	03.02	31
D9165140620	03.02	33
D9165140620	06.12	33
D9165140816	09.03	11
D9165140820	02.34	2
D9165140820	02.47	36
D9165141028	02.19	9
D9165160610	05.02	14
D9165160610	05.03	1
D9165160618	01.38	8
D9165160618	05.06	24
D9165160818	02.17	25
D9165160820	02.19	11
D9165160820	02.21	18
D9165160820	02.34	4
D9165160820	05.08	2
D9165160822	05.06	3
D9165160825	02.06	18
D9165160830	05.02	1
D9165160830	05.03	15
D9166140612	01.29	8
D9166140612	02.29	15
D9166140616	02.10	63
D9166140616	02.16	6
D9166140616	02.23	35
D9166140616	02.31	14
D9166140616	02.45	15
D9166140616	03.02	8
D9166160820	02.10	61
D9166160820	02.19	3
D9166160820	02.21	11
D9321955016	02.23	22
D9331515010	06.02	22
D9331536016	02.13	23
D9338116008	02.10	20
D9338116008	05.06	21
D9338315020	06.09	3
D9338515010	02.10	53
D9351014020	02.13	25
D9351055030	06.03	23
D9353055012	02.08	4
D9354016012	02.10	16
D9356715014	01.38	33
D9356715014	02.47	9
D9356755014	02.45	11

Code	Nr. der Tafel	Pos.
D9356755014	02.45	18
D9356755014	02.45	33
D9356755014	03.02	13
D9356755014	03.02	18
D9356755014	03.02	32
D9356755014	03.04	2
D9356755014	06.02	9
D9411040600	02.21	26
D9411040600	05.06	5
D9411040800	05.08	22
D9411051000	04.05	16
D9411071000	04.05	5
D9411541200	04.05	27
D9411551200	04.01	7
D9411551200	04.03	15
D9411571200	04.01	8
D9451101200	04.05	25
D9451201200	04.01	5
D9451201200	04.03	14
D9461110800	01.29	20
D9461410600	02.21	30
D9461410800	01.29	18
D9461410800	05.08	25
D9622130705	05.02	9
D9622130705	05.03	21

Einheit	Motor
Code	01.01
Beschreibung	Motor, komplett
Inspektion	1

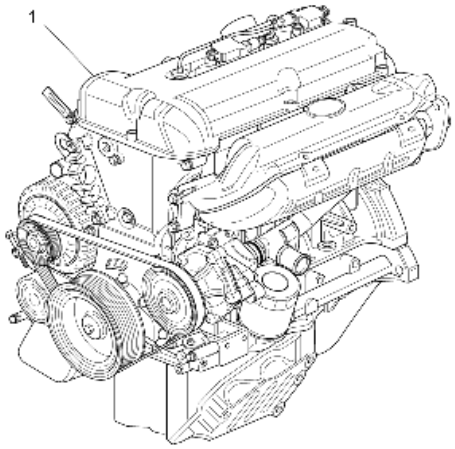

Pos.	Code	Beschreibung	Menge	Varianten
1	889874	Motor EFI Multi Tech kompl	1	

Einheit	Motor
Code	01.04
Beschreibung	Kurbelwelle
Inspektion	1

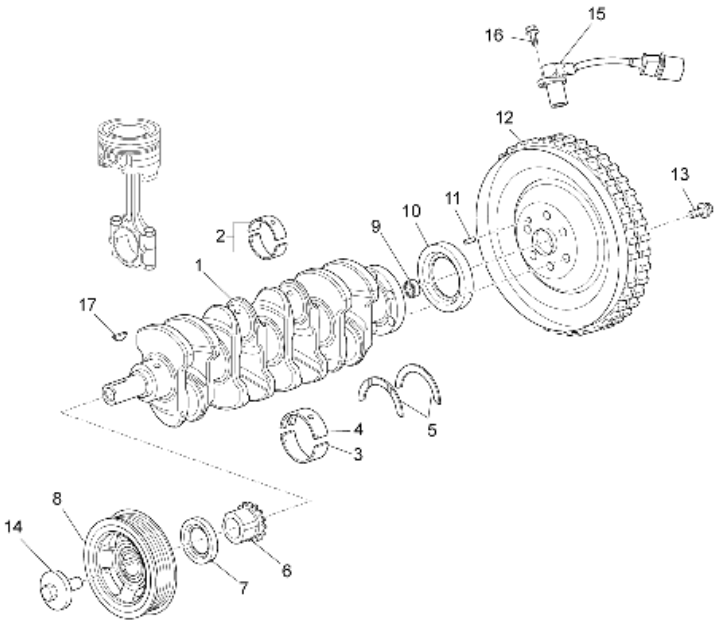

Pos.	Code	Beschreibung	Menge	Varianten
1	B010039	Kurbelwelle	1	
2	B010841	Pleuellagerhälfte	8	
2	B010842	Pleuellagerhälfte 1. Übermaß	8	
2	B010843	Pleuellagerhälfte 2. Übermaß	8	
2	B010844	Pleuellagerhälfte 3. Übermaß	8	
2	B010845	Pleuellagerhälfte 4. Übermaß	8	
2	B010846	Pleuellagerhälfte 5. Übermaß	8	
3	B010803	Halbschale Kurbelwellenlager unten L0	5	
3	B010804	Halbschale Kurbelwellenlager unten L1	5	
3	B010805	Halbschale Kurbelwellenlager unten L2	5	
3	B010806	Halbschale Kurbelwellenlager unten L3	5	
3	B010807	Halbschale Kurbelwellenlager unten L4	5	
3	B010808	Halbschale Kurbelwellenlager unten L5	5	
4	B010809	Halbschale Kurbelwellenlager oben L0	5	
4	B010810	Halbschale Kurbelwellenlager oben L1	5	
4	B010811	Halbschale Kurbelwellenlager oben L2	5	
4	B010812	Halbschale Kurbelwellenlager oben L3	5	
4	B010813	Halbschale Kurbelwellenlager oben L4	5	
4	B010814	Halbschale Kurbelwellenlager oben L5	5	
5	B010836	Abstreifscheibe 1. Übermaß	2	
5	B010837	Abstreifscheibe 2. Übermaß	2	
5	B010838	Abstreifscheibe 3. Übermaß	2	
5	B010839	Abstreifscheibe 4. Übermaß	2	
5	B010840	Abstreifscheibe 5. Übermaß	2	
6	B010048	Ritzel	1	
7	B010047	Gasket ring	1	
8	B010046	Riemenscheibe	1	
9	B010137	Lager 10x26x8	1	

Einheit	Motor
Code	01.04
Beschreibung	Kurbelwelle
Inspektion	1

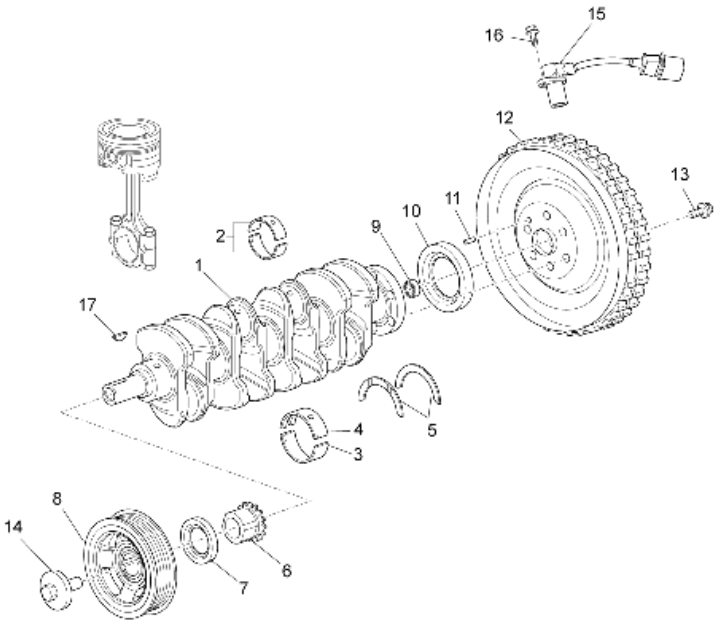

Pos.	Code	Beschreibung	Menge	Varianten
10	B010049	Dichtring	1	
11	B010040	Paßstift	1	
12	B010136	Schwungrad kpl.	1	
13	B010139	Sechskantschraube	6	
14	B010045	Spezialschraube	1	
15	B010050	Geschwindig.sensor	1	
16	B010051	Sechskantschraube	1	
17	B010041	Keil	1	

Einheit	Motor
Code	01.06
Beschreibung	Zylinderblock
Inspektion	1

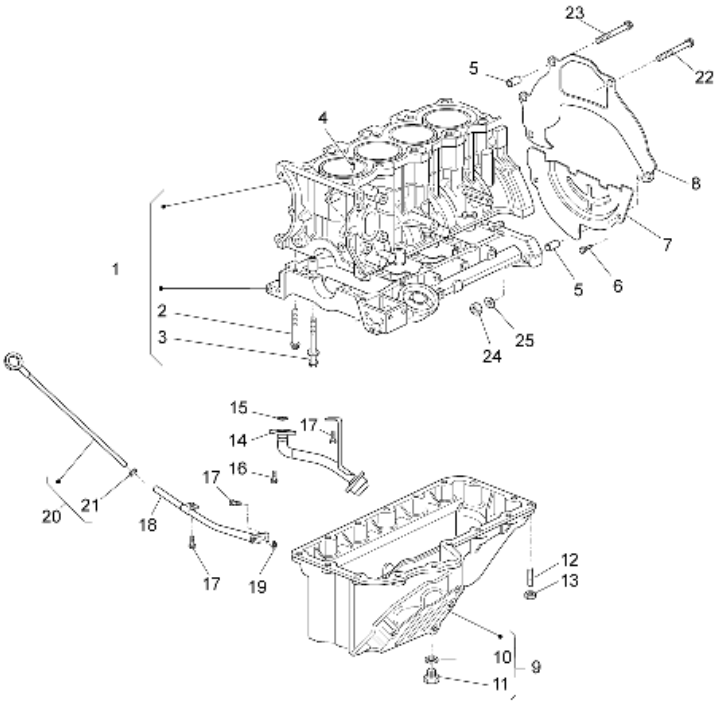

Pos.	Code	Beschreibung	Menge	Varianten
1	B010002	Komplettes motorengehäuse	1	
2	B010008	Schraube M8x60	10	
3	B010009	Schraube M10x95	10	
4	B010024	Düse	1	
5	B010006	Feststellschraube	7	
6	B010021	Sechskantschraube M6x10	2	
7	B010022	Unteres Distanzstuck	1	
8	B010023	Oberes Oistanzstuck	1	
9	B010140	Ölwanne	1	
10	B010148	Dichtung Verschlußschraube	1	
11	B010149	Ölablaßschraube	1	
12	B010010	Stiftschraube M6x1	17	
13	B010147	Mutter M6x1	17	
14	B010016	Ölschwimmer komplett	1	
15	B010017	O-Ring	1	
16	B010019	Sechskantschraube	2	
17	B010018	Sechskantschraube	1	
18	B010150	-lpeilstabrohr	1	
19	B010152	O-Ring	1	
20	B010153	Stange	1	
21	B010155	O-Ring	1	
22	B010621	TE Schr. m. Flansch	1	
23	B010622	TE Schr. m. Flansch	1	
24	B010619	Mutter	2	
25	B010620	Flachscheibe	2	

Einheit	Motor
Code	01.07
Beschreibung	Einheit Kolben
Inspektion	1

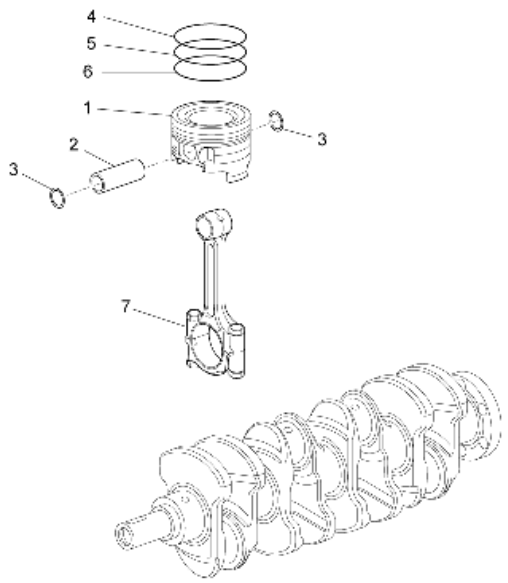

Pos.	Code	Beschreibung	Menge	Varianten
1	B010797	Kolben 1. Übermaß -C-	4	
1	B010798	Kolben 2. Übermaß -C-	4	
1	B010818	Kolben 1. Übermaß -D-	4	
1	B010819	Kolben 2. Übermaß -D-	4	
1	B010820	Kolben 1. Übermaß -J-	4	
1	B010821	Kolben 2. Übermaß -J-	4	
1	B010822	Kolben 1. Übermaß -K-	4	
1	B010823	Kolben 2. Übermaß -K-	4	
1	B010824	Kolben 1. Übermaß -Q-	4	
1	B010825	Kolben 2. Übermaß -Q-	4	
2	B010031	Kolbenbolzen	1	
3	B010032	Stiftsperring	2	
4	B010028	Ring	1	
5	B010029	Ring	1	
6	B010030	Ölabstreifer	1	
7	B010826	Pleuel kompl. 3. Übermaß -L-	4	
7	B010847	Pleuel kompl. 1. Übermaß -A-	4	
7	B010848	Pleuel kompl. 1. Übermaß -B-	4	
7	B010849	Pleuel kompl. 1. Übermaß -C-	4	
7	B010850	Pleuel kompl. 1. Übermaß -D-	4	
7	B010851	Pleuel kompl. 1. Übermaß -E-	4	
7	B010852	Pleuel kompl. 1. Übermaß -F-	4	
7	B010853	Pleuel kompl. 1. Übermaß -G-	4	
7	B010854	Pleuel kompl. 1. Übermaß -H-	4	
7	B010855	Pleuel kompl. 1. Übermaß -I-	4	
7	B010856	Pleuel kompl. 1. Übermaß -J-	4	
7	B010857	Pleuel kompl. 1. Übermaß -K-	4	
7	B010858	Pleuel kompl. 1. Übermaß -L-	4	

Einheit	Motor
Code	01.07
Beschreibung	Einheit Kolben
Inspektion	1

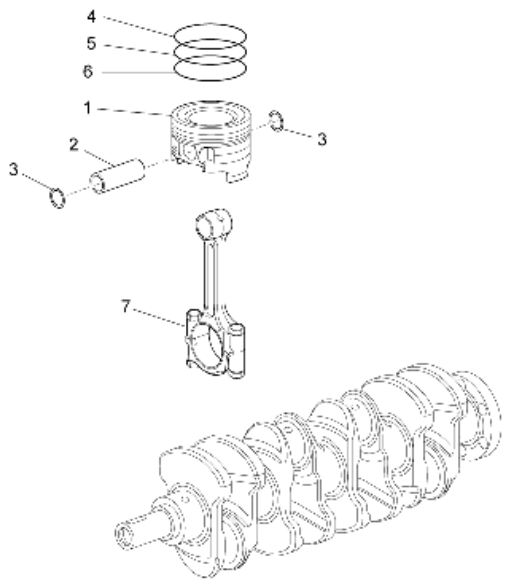

Pos.	Code	Beschreibung	Menge	Varianten
7	B010859	Pleuel kompl. 2. Übermaß -A-	4	
7	B010860	Pleuel kompl. 2. Übermaß -B-	4	
7	B010861	Pleuel kompl. 2. Übermaß -C-	4	
7	B010862	Pleuel kompl. 2. Übermaß -D-	4	
7	B010863	Pleuel kompl. 2. Übermaß -E-	4	
7	B010864	Pleuel kompl. 2. Übermaß -F-	4	
7	B010865	Pleuel kompl. 2. Übermaß -G-	4	
7	B010866	Pleuel kompl. 2. Übermaß -H-	4	
7	B010867	Pleuel kompl. 2. Übermaß -I-	4	
7	B010868	Pleuel kompl. 2. Übermaß -J-	4	
7	B010869	Pleuel kompl. 2. Übermaß -K-	4	
7	B010870	Pleuel kompl. 2. Übermaß -L-	4	
7	B010871	Pleuel kompl. 3. Übermaß -A-	4	
7	B010872	Pleuel kompl. 3. Übermaß -B-	4	
7	B010873	Pleuel kompl. 3. Übermaß -C-	4	
7	B010874	Pleuel kompl. 3. Übermaß -D-	4	
7	B010875	Pleuel kompl. 3. Übermaß -E-	4	
7	B010876	Pleuel kompl. 3. Übermaß -F-	4	
7	B010877	Pleuel kompl. 3. Übermaß -G-	4	
7	B010878	Pleuel kompl. 3. Übermaß -H-	4	
7	B010879	Pleuel kompl. 3. Übermaß -I-	4	
7	B010880	Pleuel kompl. 3. Übermaß -J-	4	
7	B010881	Pleuel kompl. 3. Übermaß -K-	4	

Einheit	Motor
Code	01.08
Beschreibung	Einhait Kopf - Ventil
Inspektion	1

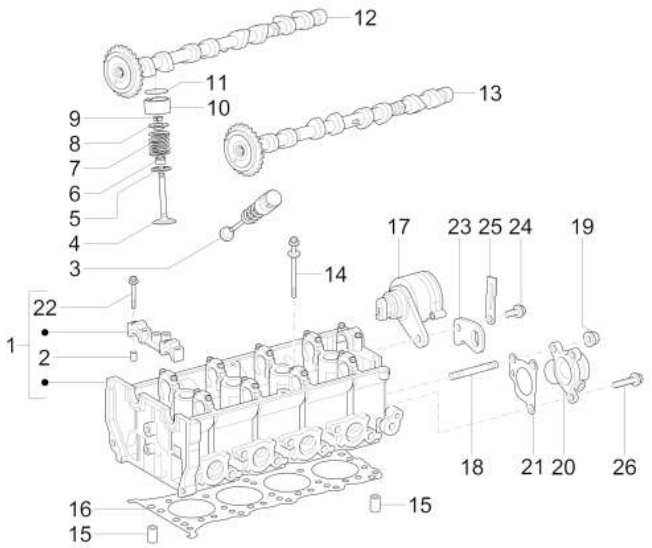

Pos.	Code	Beschreibung	Menge	Varianten
1	B010052	Zylinder kopf	1	
2	B010055	Feststellschraube	20	
3	B010088	Auslassventil	8	
4	B010089	Ein. ventil	8	
5	B010090	Dichtung	16	
6	B010091	Dichtring	16	
7	B010092	Ventilfeder	16	
8	B010093	Becher obere	16	
9	B010094	Konus	32	
10	B010095	Rolle	16	
11	CM038301	Calibrated tablet 2,32	16	
11	CM038302	Calibrated tablet 2,34	16	
11	CM038303	Calibrated tablet 2,36	16	
11	CM038304	Calibrated tablet 2,38	16	
11	CM038305	Calibrated tablet 2,40	16	
11	CM038306	Calibrated tablet 2,42	16	
11	CM038307	Calibrated tablet 2,44	16	
11	CM038308	Calibrated tablet 2,46	16	
11	CM038309	Calibrated tablet 2,48	16	
11	CM038310	Calibrated tablet 2,50	16	
11	CM038311	Calibrated tablet 2,52	16	
11	CM038312	Calibrated tablet 2,54	16	
11	CM038313	Calibrated tablet 2,56	16	
11	CM038314	Calibrated tablet 2,58	16	
11	CM038315	Calibrated tablet 2,60	16	
11	CM038316	Calibrated tablet 2,62	16	
11	CM038317	Calibrated tablet 2,64	16	
11	CM038318	Calibrated tablet 2,66	16	

Einheit	Motor
Code	01.08
Beschreibung	Einhait Kopf - Ventil
Inspektion	1

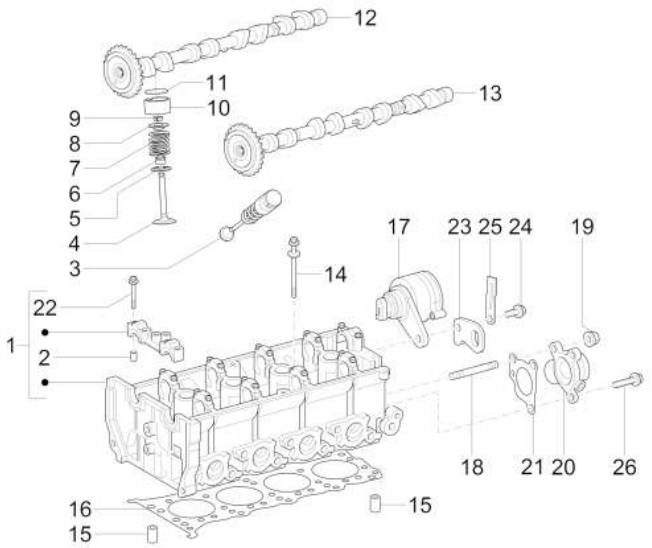

Pos.	Code	Beschreibung	Menge	Varianten
11	CM038319	Calibrated tablet 2,68	16	
11	CM038320	Calibrated tablet 2,70	16	
11	CM038321	Calibrated tablet 2,72	16	
11	CM038322	Calibrated tablet 2,74	16	
11	CM038323	Calibrated tablet 2,76	16	
11	CM038324	Calibrated tablet 2,78	16	
11	CM038325	Calibrated tablet 2,80	16	
11	CM038326	Calibrated tablet 2,82	16	
11	CM038327	Calibrated tablet 2,84	16	
11	CM038328	Calibrated tablet 2,86	16	
11	CM038329	Calibrated tablet 2,88	16	
12	B010086	Nockenwelle Einlaß	1	
13	B010087	Nockenwel\le Auslaß	1	
14	B010009	Schraube M10x95	10	
15	B010006	Feststellschraube	2	
16	B010067	Dichtung Kopf-Zylinder	1	
16	B010599	Dichtung Kopf-Zylinder	1	
17	B010085	Phasen-und Umdrehungsfuhler	1	
18	B010061	Stiftschraube M8	2	
19	B010080	Mutter M8	2	
20	B010078	Anschl. Wasseraus.	1	
21	B010081	Dichtung	1	
22	B010066	Sechskantschraube M6x35	23	
23	B010084	Halterbügel	1	
24	B010082	Sechskantschraube M8x32	1	
25	B010127	Schelle	1	
26	B010079	Sechskantschraube M8x20	1	

Einheit	Motor
Code	01.10
Beschreibung	Zylinderkopfabdeckung
Inspektion	1

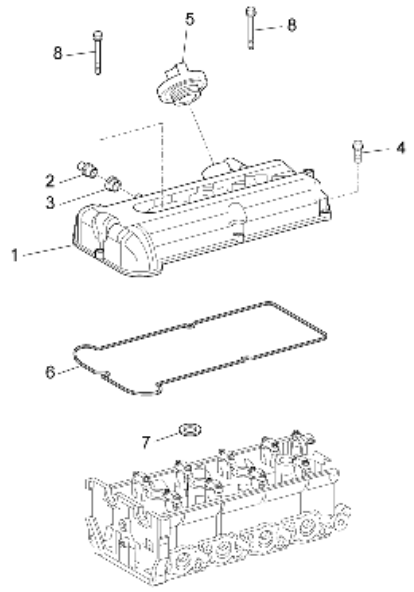

Pos.	Code	Beschreibung	Menge	Varianten
1	B010069	Kopfdeckel	1	
2	B010070	Ventil	1	
3	B010071	Distanzscheibe	1	
4	B010073	Sechskantschraube	7	
5	B010077	Öleinfüllschraube	1	
6	B010075	Kopf Deckel Dichtung	1	
7	B010076	O-Ring	4	
8	B010074	Sechskantschraube M6x55	2	

Einheit	Motor
Code	01.14
Beschreibung	Ventilsteuerungsriemen und Deckel
Inspektion	1

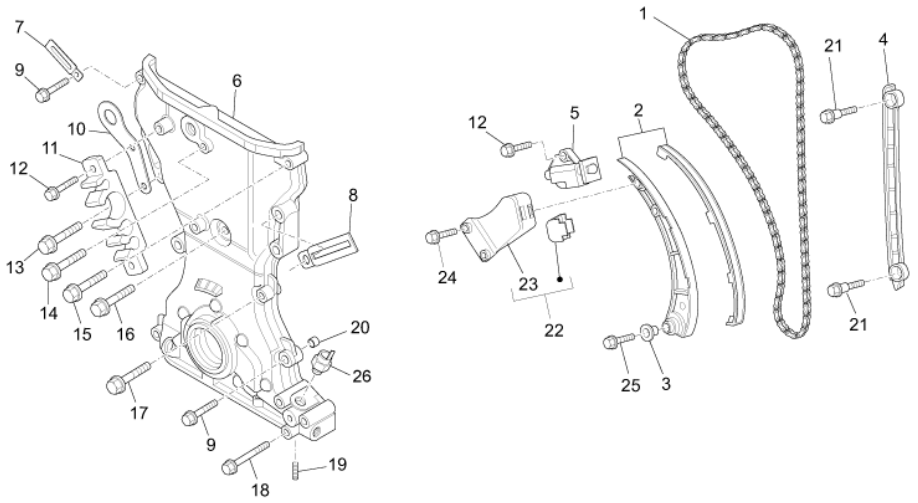

Pos.	Code	Beschreibung	Menge	Varianten
1	B010097	Steuerkette	1	
2	B010098	Kettenspanner Gleitbacke	1	
3	B010102	Buchse	1	
4	B010107	Kettenspanner Gleitbacke	1	
5	B010109	Kettenspanner	1	
6	B010111	Steuer Deckel kpl.	1	
7	B010130	Schelle	1	
8	B010722	Schelle	1	
9	B010121	Sechskantschraube M6x30	4	
10	B010122	Engine support	1	
11	B010124	Leitungshalterung	1	
12	B010110	Sechskantschraube M6x20	2	
13	B010123	Sechskantschraube M8x45	2	
14	B010125	Sechskantschraube M8x55	1	
15	B010126	Sechskantschraube M8x40	1	
16	B010131	Sechskantschraube M8x45	1	
17	B010231	Sechskantschraube M8x40	4	
18	B010129	Sechskantschraube M6x50	3	
19	B010010	Stiftschraube M6x1	4	
20	B010012	Haltestein	2	
21	B010108	Sechskantschraube	2	
22	B010103	Startergetriebe	1	
23	B010104	Startergetriebe kpl.	1	
24	B010018	Sechskantschraube	2	
25	B010101	Sechskantschraube M8x25	1	
26	B010128	Öldrucksensor	1	

Einheit	Motor
Code	01.16
Beschreibung	Wasserpumpe
Inspektion	1

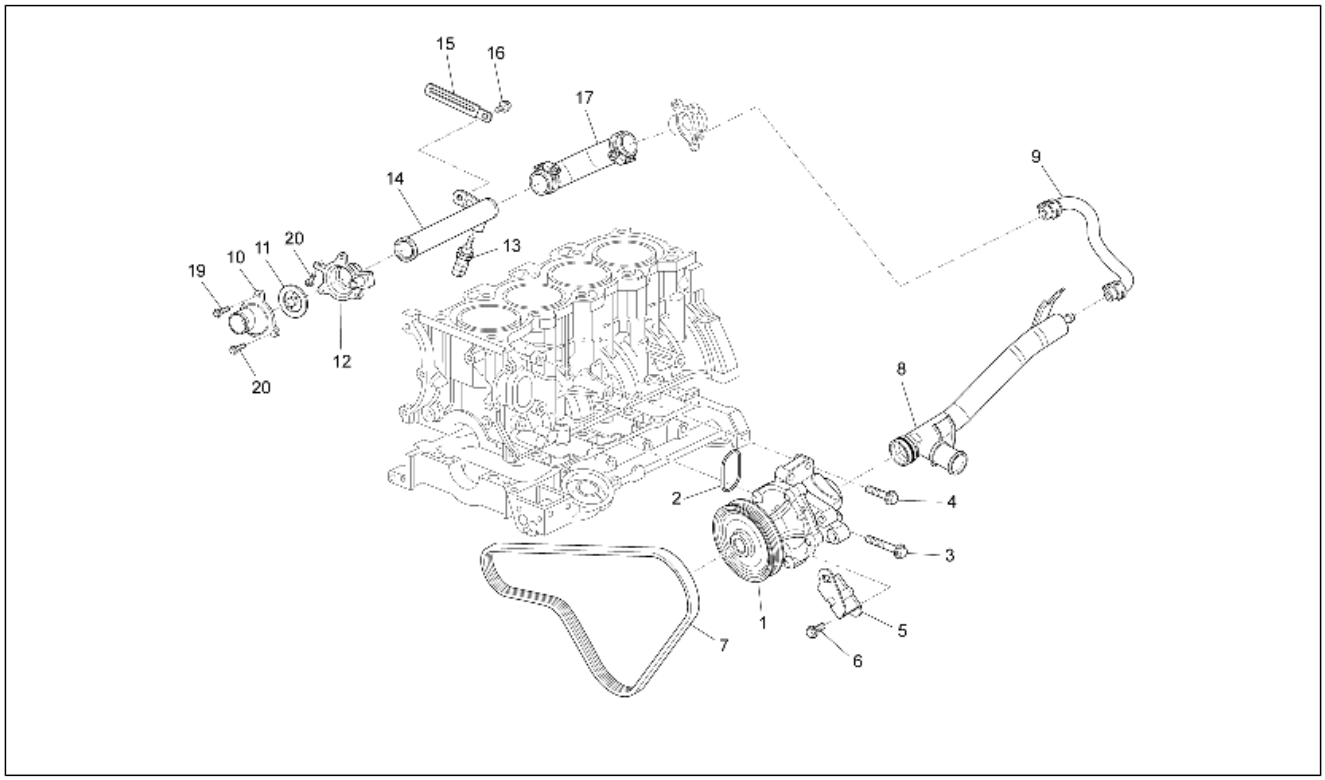

Pos.	Code	Beschreibung	Menge	Varianten
1	B010236	Wasserpumpenritzel	1	
2	B010237	O-Ring	1	
3	B010231	Sechskantschraube M8x40	2	
4	B010221	Sechskantschraube M8x30	2	
5	B010243	Bügel	1	
6	B010244	Sechskantschraube M8x20	2	
7	B010235	Riemen Wasserpumpe	1	
8	B010238	Rohr	1	
9	B010241	By pass leitung	1	
10	B010185	Thermofühlerdeckel	1	
11	B010186	Thermostat komplett	1	
12	B010187	Thermostathalterung	1	
13	B010196	Temperaturfühler	1	
14	B010188	Rohr	1	
15	B010127	Schelle	1	
16	B010021	Sechskantschraube M6x10	1	
17	B010191	Wasserschlauch	1	
19	B010220	Sechskantschraube M8x35	1	
20	B010079	Sechskantschraube M8x20	3	

Einheit	Motor
Code	01.17
Beschreibung	Starter - Elektrischer starter
Inspektion	1

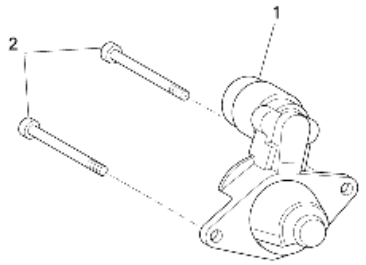

Pos.	Code	Beschreibung	Menge	Varianten
1	B011155	Startermotor	1	
2	D9161261050	Flanschschraube	2	

Einheit	Motor
Code	01.19
Beschreibung	Lichtmaschine
Inspektion	1

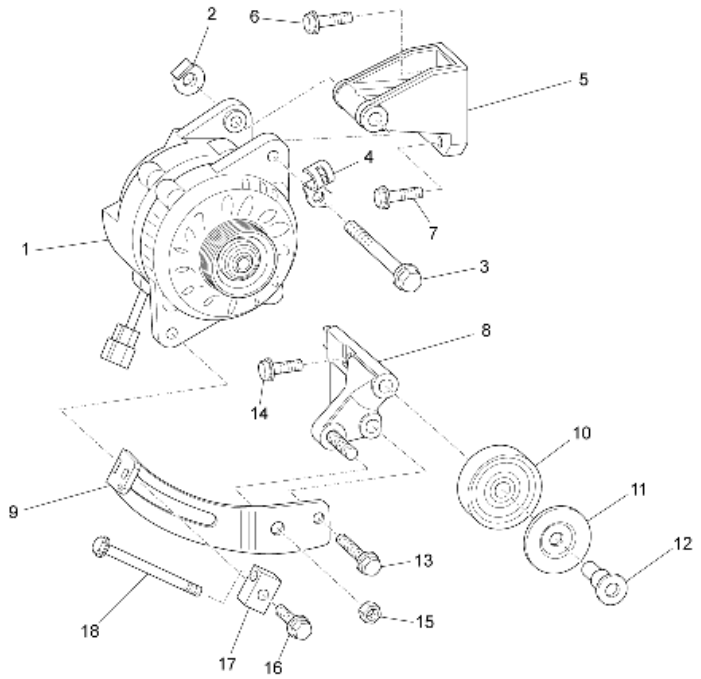

Pos.	Code	Beschreibung	Menge	Varianten
1	B010215	Drehstromgenerator	1	
2	B010218	Mutter	1	
3	B010219	Sechskantschraube M10x110	1	
4	B010217	Bügel	1	
5	B010216	Lichtmaschineträger	1	
6	B010221	Sechskantschraube M8x30	1	
7	B010220	Sechskantschraube M8x35	2	
8	B010222	Bügel	1	
9	B010602	Bügel	1	
10	B010225	Zahnrad	1	
11	B010226	Deckel Losrad	1	
12	B010227	Sechskantschraube	1	
13	B010123	Sechskantschraube M8x45	1	
14	B010101	Sechskantschraube M8x25	2	
15	B010619	Mutter	1	
16	B010231	Sechskantschraube M8x40	1	
17	B010601	Einsstellblock	1	
18	B010230	Einstellschraube	1	

Einheit	Motor
Code	01.21
Beschreibung	Ölfilter
Inspektion	1

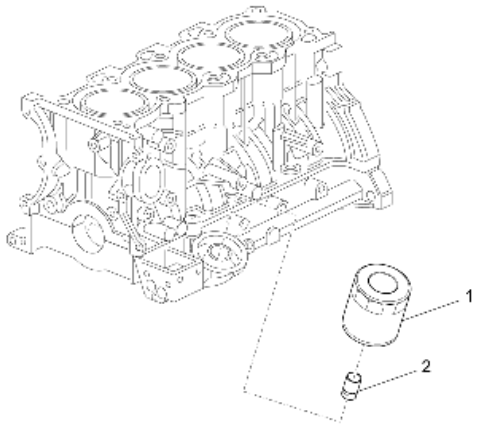

Pos.	Code	Beschreibung	Menge	Varianten
1	B010014	Ölfiltereinsatz	1	
2	B010013	Ölfilteranschluss	1	

Einheit	Motor
Code	01.25
Beschreibung	Hinterachsantrieb
Inspektion	1

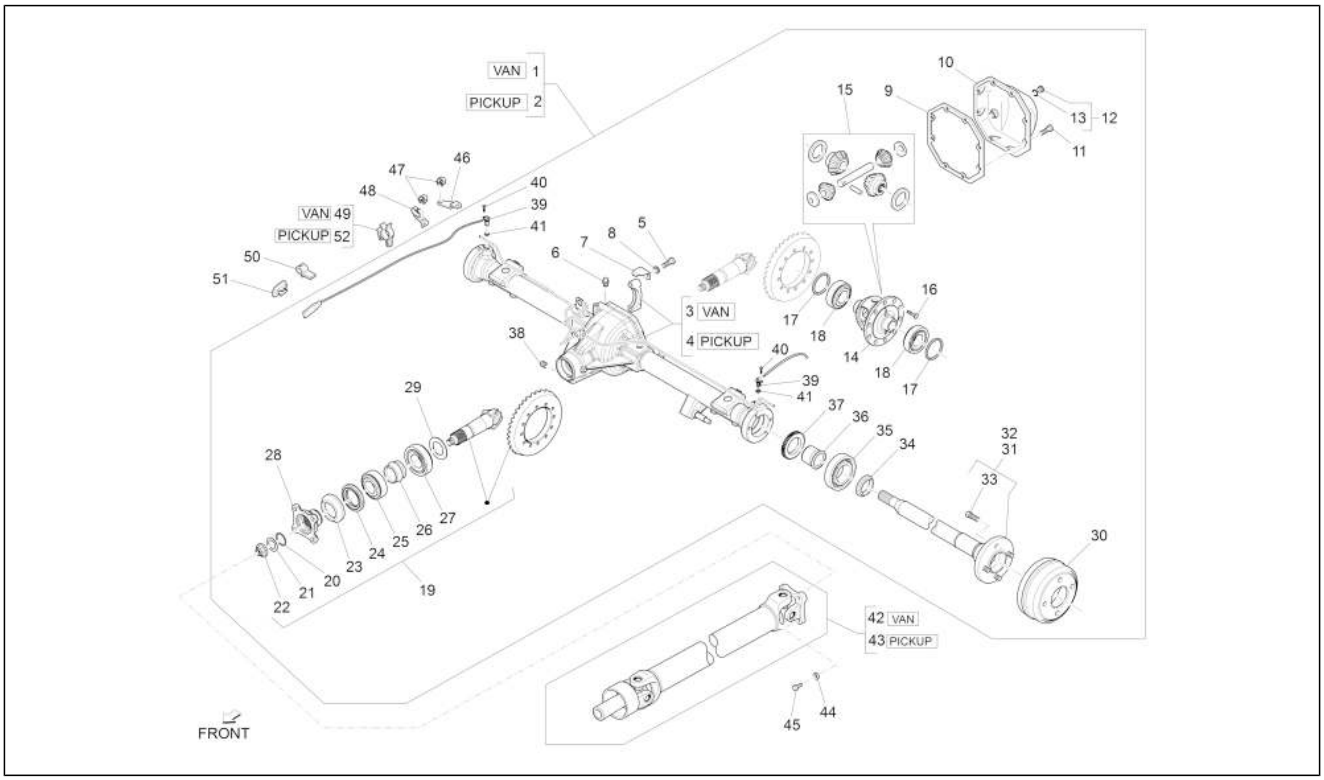

Pos.	Code	Beschreibung	Menge	Varianten
1	658961	Hinterachse kompl.	1	**Technische Eigenschaft:**Metallkas ten[VAN]
2	658960	Hinterachse kompl.	1	**Technische Eigenschaft:**Alle Pick-up-Versionen[PICKUP]
3	837177	Achskörper	1	
4	837178	Achskörper	1	
5	9004101607000	Schraubbolzen	4	
6	9004915043000	Entl³fter	1	
7	4131687Z01000	Blockierblech	2	
8	837109	Flachscheibe	1	
9	837161	Dichtung	1	
10	837163	Achsenabdeckung	1	
11	9004101609000	Schraubbolzen	8	
12	493434	Stutzenset	8	
13	493435	O-ring	8	
14	837179	Differentialerkasten	1	
15	0441387Z01000	Satz Zahnräder	1	
16	9004109212000	Schraubbolzen	10	
17	9004564518000	Scheibe 5,1 mm	2	
17	9004564519000	Scheibe 5,2 mm	2	
17	9004564520000	Scheibe 5,3 mm	2	
17	9004564521000	Scheibe 5,4 mm	2	
17	9004564522000	Scheibe 5,5 mm	2	
17	9004564523000	Scheibe 5,6 mm	2	
17	9004564524000	Scheibe 5,7 mm	2	
17	9004564525000	Scheibe 5,8 mm	2	
17	9004564526000	Scheibe 5,9 mm	2	
17	9004564527000	Scheibe 6,0 mm	2	
18	9004366066000	Lager	2	
19	837176	Teilerradsatz kit	1	

Einheit	Motor
Code	01.25
Beschreibung	Hinterachsantrieb
Inspektion	1

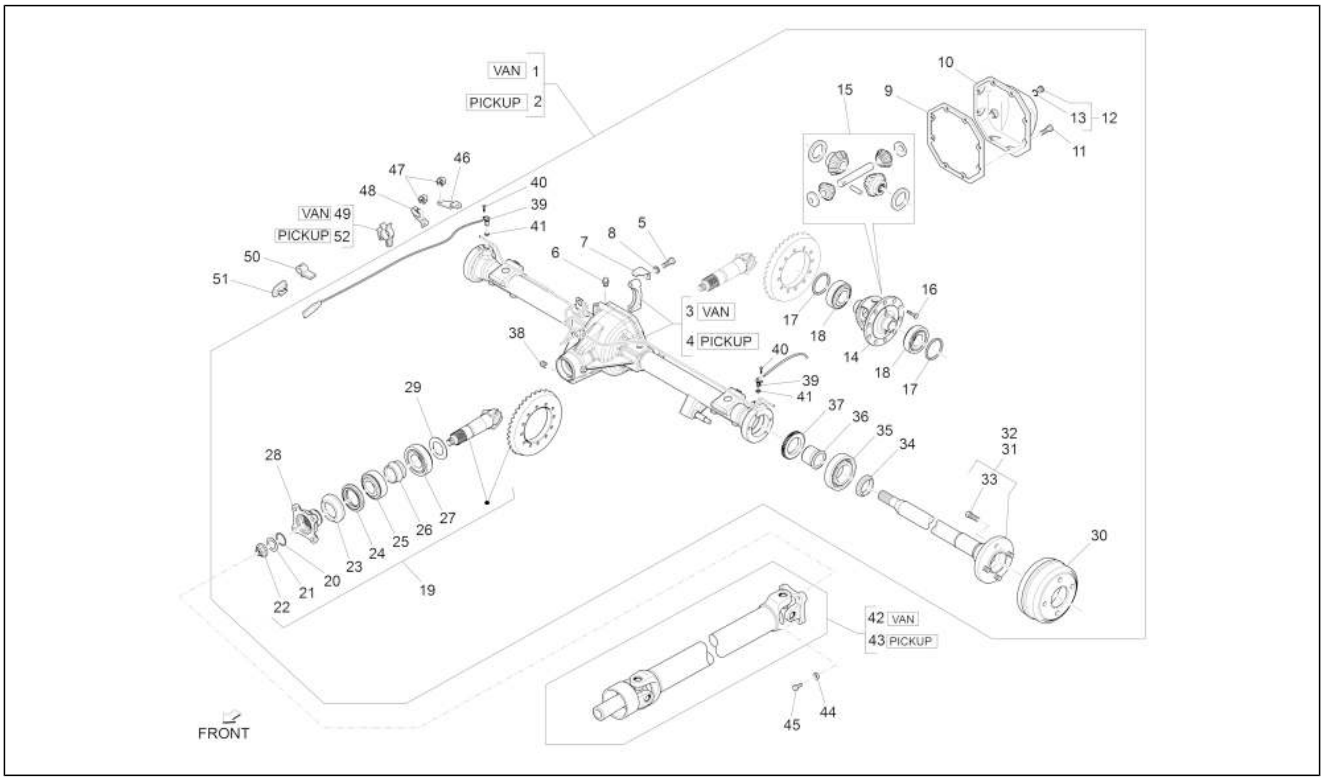

Pos.	Code	Beschreibung	Menge	Varianten
20	9004301252000	O-Ring	1	
21	9004201724000	Anlaufscheibe	1	
22	9004178044000	Mutter M18x1,5	1	
23	4125287Z01000	Staubschutz	1	
24	9004311330000	Gasket ring	1	
25	9004366065000	Lager	1	
26	4123187Z01000	Distanzscheibe	1	
27	9004366067000	Lager	1	
28	4125187Z01000	Flansch komplett	1	
29	9004564508000	Scheibe 2,5 mm	1	
29	9004564509000	Scheibe 2,6 mm	1	
29	9004564510000	Scheibe 2,7 mm	1	
29	9004564511000	Scheibe 2,8 mm	1	
29	9004564512000	Scheibe 2,9 mm	1	
29	9004564513000	Scheibe 3,0 mm	1	
29	9004564514000	Scheibe 3,1 mm	1	
29	9004564515000	Scheibe 3,2 mm	1	
29	9004564516000	Scheibe 3,3 mm	1	
29	9004564517000	Scheibe 3,4 mm	1	
30	4243187Z03000	Hintere bremstrommel	2	
31	837174	Achswelle L=618	1	
32	837175	Achswelle L=668	1	
33	9004912054000	Bolzen radnabe	8	
34	4232987Z01000	Distanzscheibe	2	
35	9004363243000	Radialkugellager	2	
36	837162	Buchse	2	
37	837171	Wheel speed sensor, LH front	2	
38	9004341070000	Deckel	1	

Einheit	Motor
Code	01.25
Beschreibung	Hinterachsantrieb
Inspektion	1

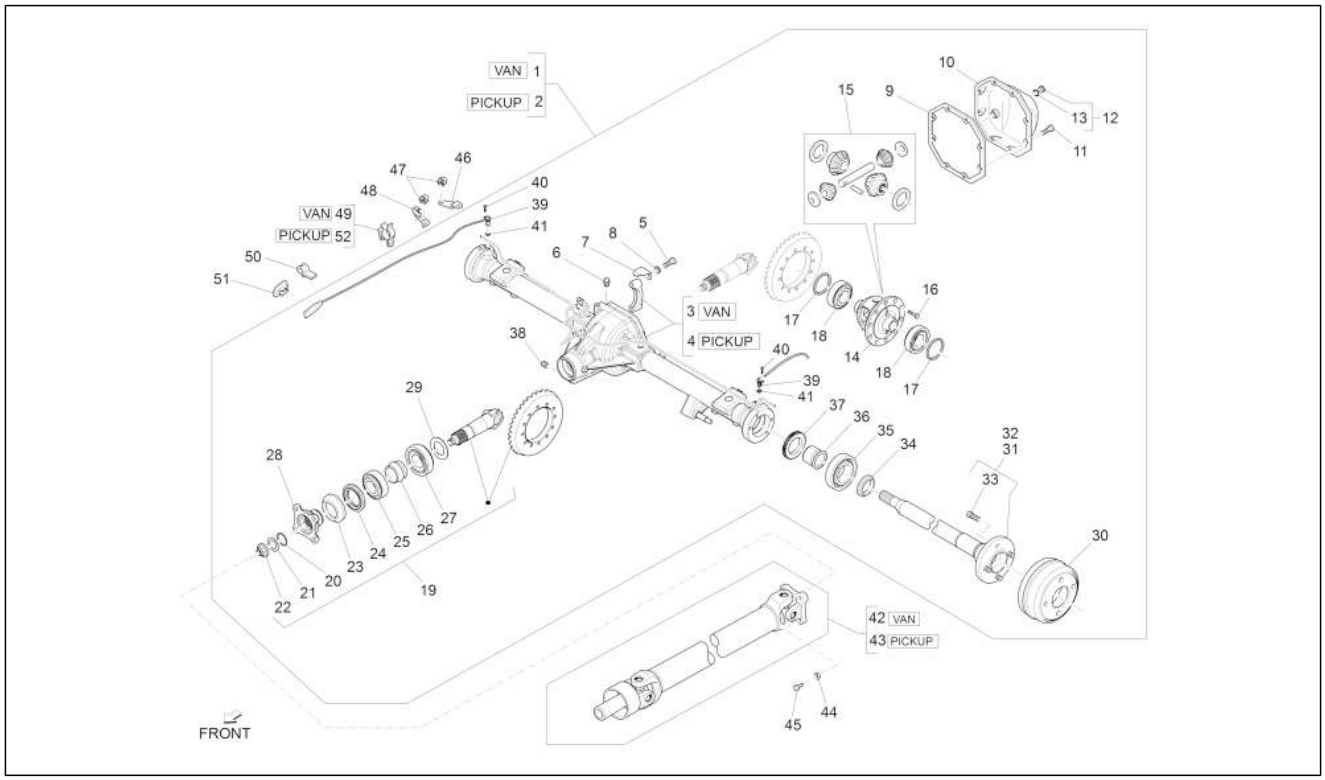

Pos.	Code	Beschreibung	Menge	Varianten
39	B000526	Hinterer ABS-Sensor	2	
40	837158	Sechskantschraube	2	
41	837159	Ring	2	
42	CM038102	Hauptwelle	1	**Technische Eigenschaft:**Metallkas ten[VAN]
43	CM038103	Hauptwelle	1	**Technische Eigenschaft:**Alle Pick-up-Versionen[PICKUP]
44	9451201000000	Onduflex u.scheibe	4	
45	264451	Sechskantschraube	4	
46	B005349	Winkel	2	
47	191002	Kleine Feder	4	
48	B005350	Kabelhalterung hinten rechts	1	
49	B005868	Kleine Feder	2	
50	B005030	Schelle	2	
51	B005629	Molletta	2	
52	B005867	Kleine Feder	2	

Einheit	Motor
Code	01.26
Beschreibung	Getriebegehäuse
Inspektion	1

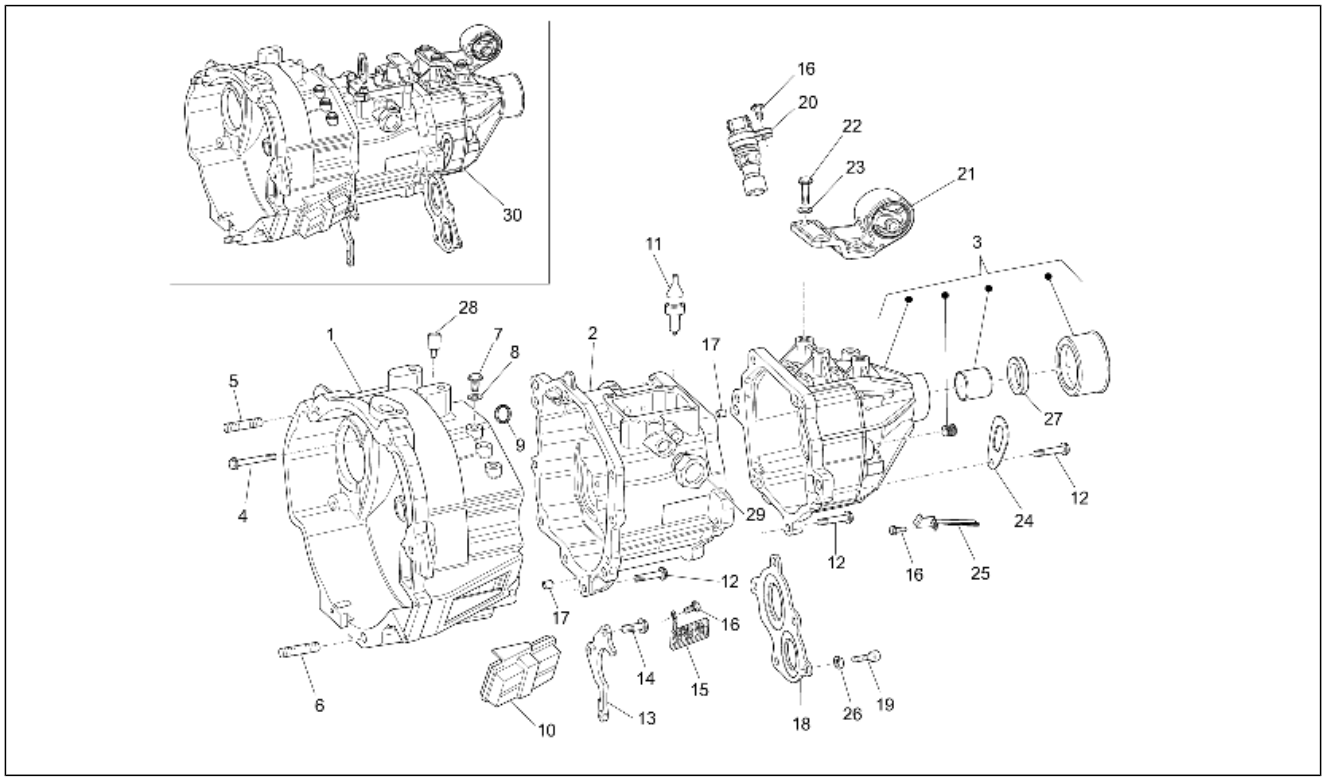

Pos.	Code	Beschreibung	Menge	Varianten
1	B010567	Kupplungsglocke	1	
2	B010267	Getriebegehäuse	1	
3	850652	Getriebegehäusedeckel	1	
4	B010265	TE Schr. m. Flansch	2	
5	B010260	Stiftschraube l=60	1	
6	B010696	Stiftschraube L=68	1	
7	B010258	TE Schr. m. Flansch M10x20	3	
8	B010259	Flachscheibe	3	
9	B010256	Gasket ring	1	
10	B010568	Gummistopfen Staubschutzring	1	
11	B010274	Rückwärtsgangsensor	1	
12	B010266	TE Schr. m. Flansch M8x35	14	
13	B010262	Lagerhalteplatte	1	
14	B010263	Sechskantschraube M8x20	3	
15	B010269	Magnet	1	
16	B010270	Sechskantschraube	3	
17	B010898	Haltestein	4	
18	B010570	Lagerhalteplatte	1	
19	B010272	TCEI Schraube M8x20	5	
20	B010278	Geschwindigkeitssensor für Kilometerzähler	1	
21	B010280	Haltebügel Getriebe	1	
22	B010281	Sechskantschraube M10x30	4	
23	B010282	Flachscheibe	4	
24	B010708	Bügel	1	
25	B010277	Platte	1	
26	B010273	Ausgleichscheibe	5	
27	B010284	Gasket ring	1	
28	B010255	Entlüftung	1	

Einheit	Motor
Code	01.26
Beschreibung	Getriebegehäuse
Inspektion	1

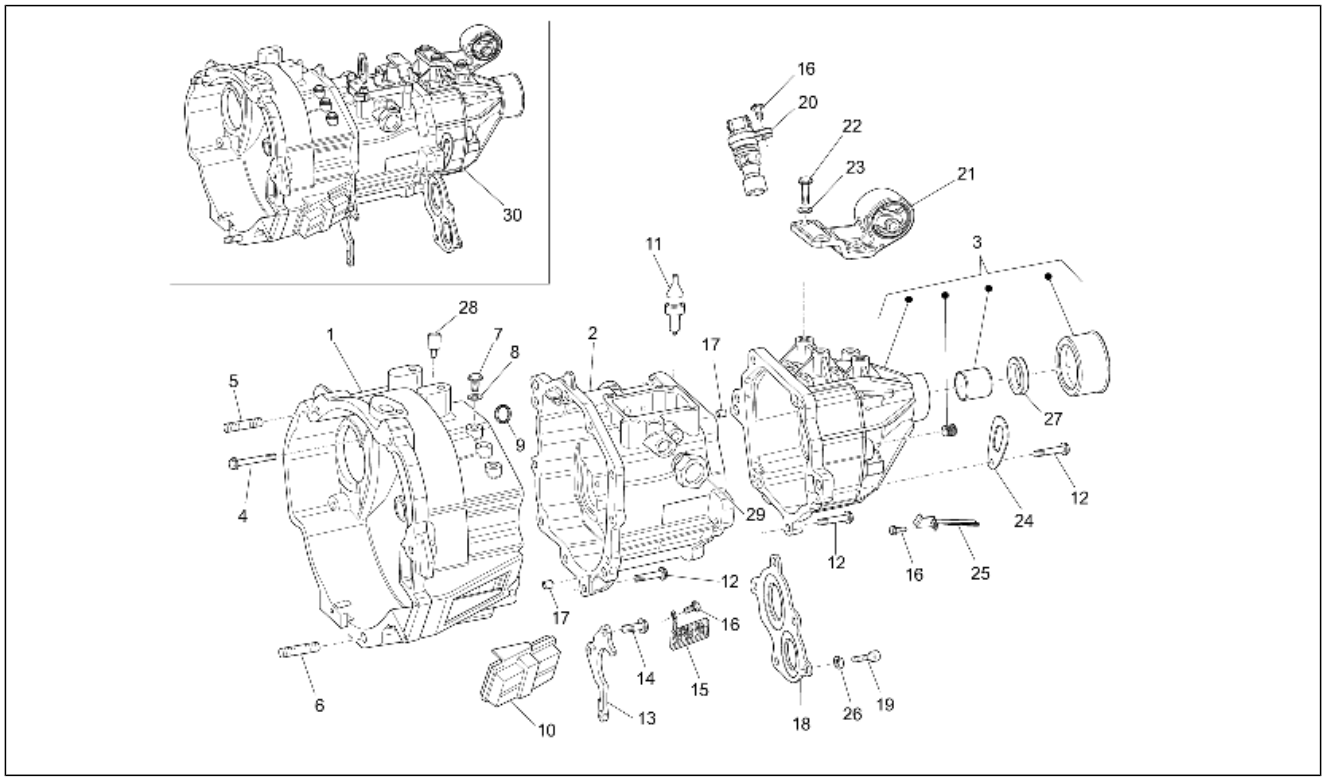

Pos.	Code	Beschreibung	Menge	Varianten
29	B010275	Verschlußschraube	1	
30	B011154	Getriebe komplett	1	

Einheit	Motor
Code	01.27
Beschreibung	Schaltgetriebe
Inspektion	1

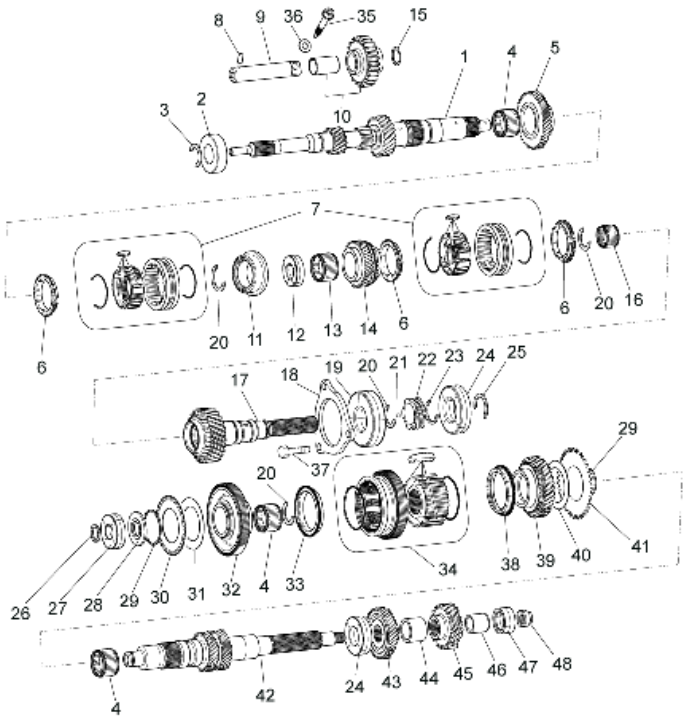

Pos.	Code	Beschreibung	Menge	Varianten
1	B010883	Vorgelegewelle	1	
2	B010296	Kugellager	1	
3	B010297	Sprengring	1	
4	B010298	Nadelkaefig	3	
5	B010299	Antriebszahnrad 5 Übersetzungen	1	
6	B010884	Synchronring nr.1	3	
7	B010929	Schaltgruppe hohe Gänge	1	
8	B010457	Bolzen	1	
9	B010458	Welle f³r r³ckwõrtsgang	1	
10	B010459	Vorgelegewelle Rückwärtsgang	1	
11	B010306	Distanzscheibe	2	
12	B010307	Kugellager	1	
13	B010308	Nadelkaefig	1	
14	B010885	Antriebszahnrad 3 Übersetzungen	1	
15	B010462	Flachscheibe	1	
16	B010311	Nadelkaefig	1	
17	B010886	Abtriebswelle	1	
18	B010887	Lagerhalteplatte	1	
19	B010314	Kugellager	1	
20	B010315	Sperring	3	
21	B010316	Kugel	1	
22	B010317	Treibendes Zahnrad	1	
23	B010318	Sprengring	1	
24	B010319	Kugellager	2	
25	B010320	Sprengring	1	
26	B010322	Sprengring	1	
27	B010323	Kugellager	1	
28	B010324	Ölumlenker	1	

Einheit	Motor
Code	01.27
Beschreibung	Schaltgetriebe
Inspektion	1

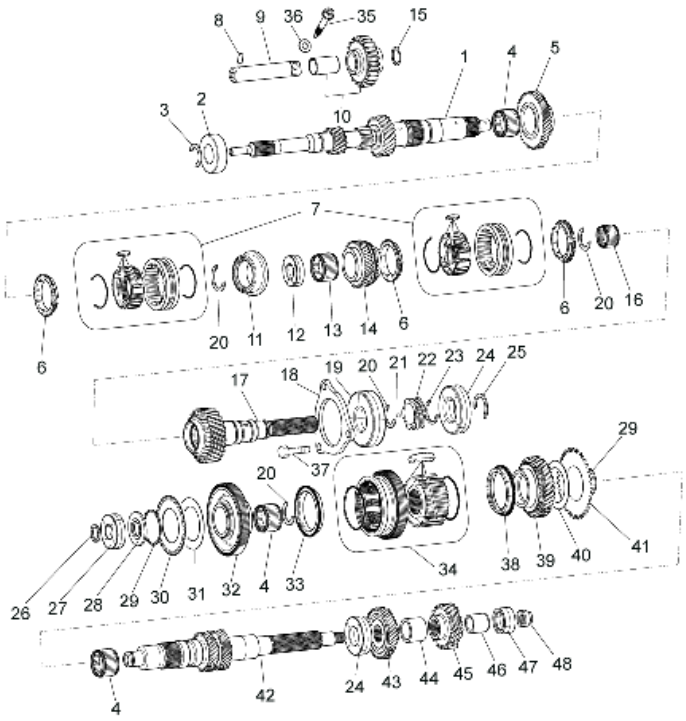

Pos.	Code	Beschreibung	Menge	Varianten
29	B010325	Sprengring	2	
30	B010326	Ölumlenker	1	
31	B010327	Tellerfeder	1	
32	B010328	Angetriebenes Zahnrad 1. Gang	1	
33	B010895	Synchronring nr.1	1	
34	B010930	Schaltgruppe niedrige Gänge	1	
35	B010463	TCEI Schraube	1	
36	B010464	Flachscheibe	1	
37	B010321	Sechskantschraube M8x25	3	
38	B010334	Synchronring nr.2	1	
39	B010335	Angetriebenes Zahnrad 2. Gang	1	
40	B010336	Tellerfeder	1	
41	B010337	Ölumlenker	1	
42	B010338	Festrad	1	
43	B010896	Angetriebenes Zahnrad 3. Gang	1	
44	B010452	Distanzscheibe	1	
45	B010894	Zahnrad	1	
46	B010454	Buchse	1	
47	B010455	Nadelkaefig	1	
48	B010456	Mutter	1	

Einheit	Motor
Code	01.28
Beschreibung	Schalthebel
Inspektion	1

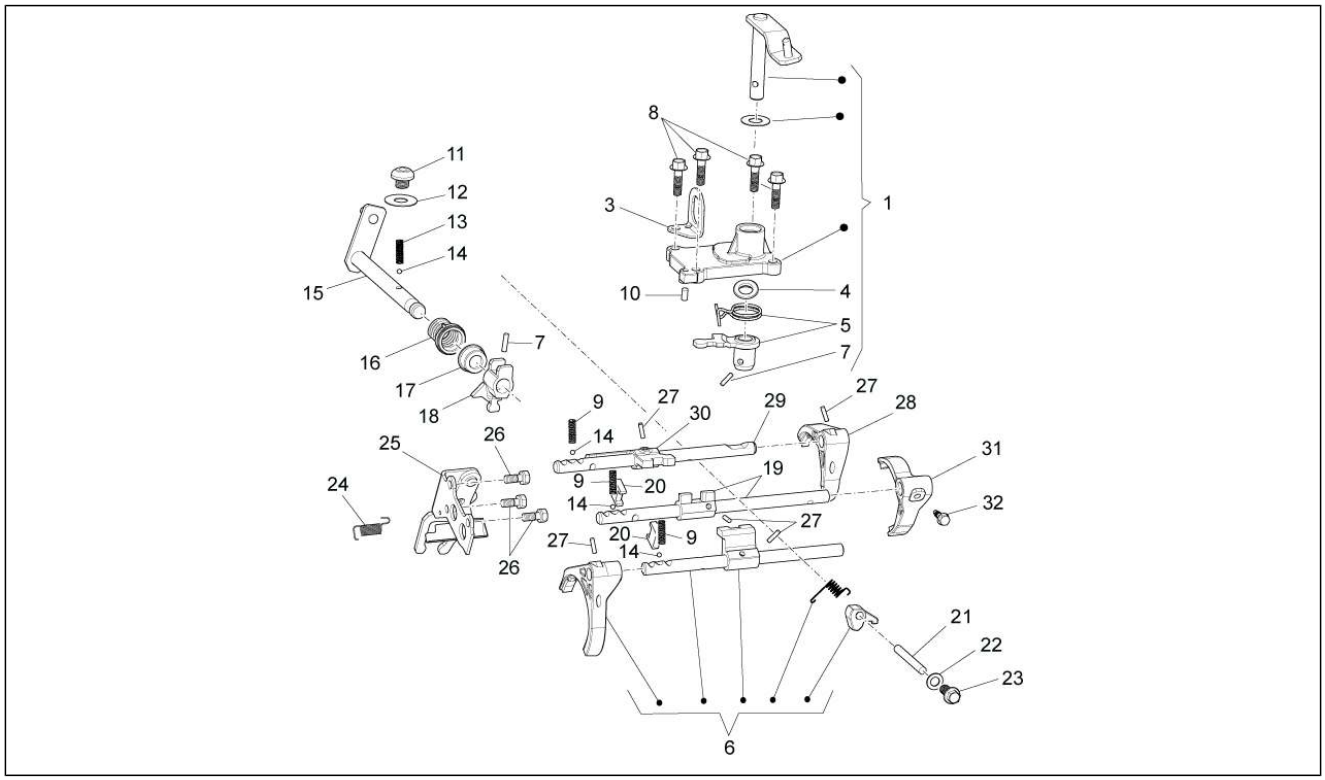

Pos.	Code	Beschreibung	Menge	Varianten
1	850653	Wähler	1	
3	B010474	Bügel	1	
4	B010468	Gasket ring	1	
5	B010933	Hebel Schaltwelle	1	
6	B010931	ZSB Betätigung 1.-2. Gang	1	
7	B010471	Bolzen	2	
8	B010473	Sechskantschraube	4	
9	B010492	Gangwahlfeder	1	
10	B010472	Haltestein	2	
11	B010475	TBEI Schraube	1	
12	B010476	Flachscheibe	1	
13	B010477	Gangwahlfeder	1	
14	B010478	Kugel	4	
15	B010479	Externer Einrückhebel	1	
16	B010480	Haube	1	
17	B010481	Gasket ring	1	
18	B010482	Interner Einrückhebel	1	
19	B010932	ZSB Betätigung 3.-4. Gang	1	
20	B010499	Einsatz	2	
21	B010485	Bolzen	1	
22	B010486	Flachscheibe	1	
23	B010487	TE Schr. m. Flansch	1	
24	B010505	Feder	1	
25	B010506	Betätigungshebel Rückwärtsgang	1	
26	B010263	Sechskantschraube M8x20	3	
27	B010488	Bolzen	5	
28	B010500	Gabel V-R Gang	1	
29	B010501	Regelstange	1	

Einheit	Motor
Code	01.28
Beschreibung	Schalthebel
Inspektion	1

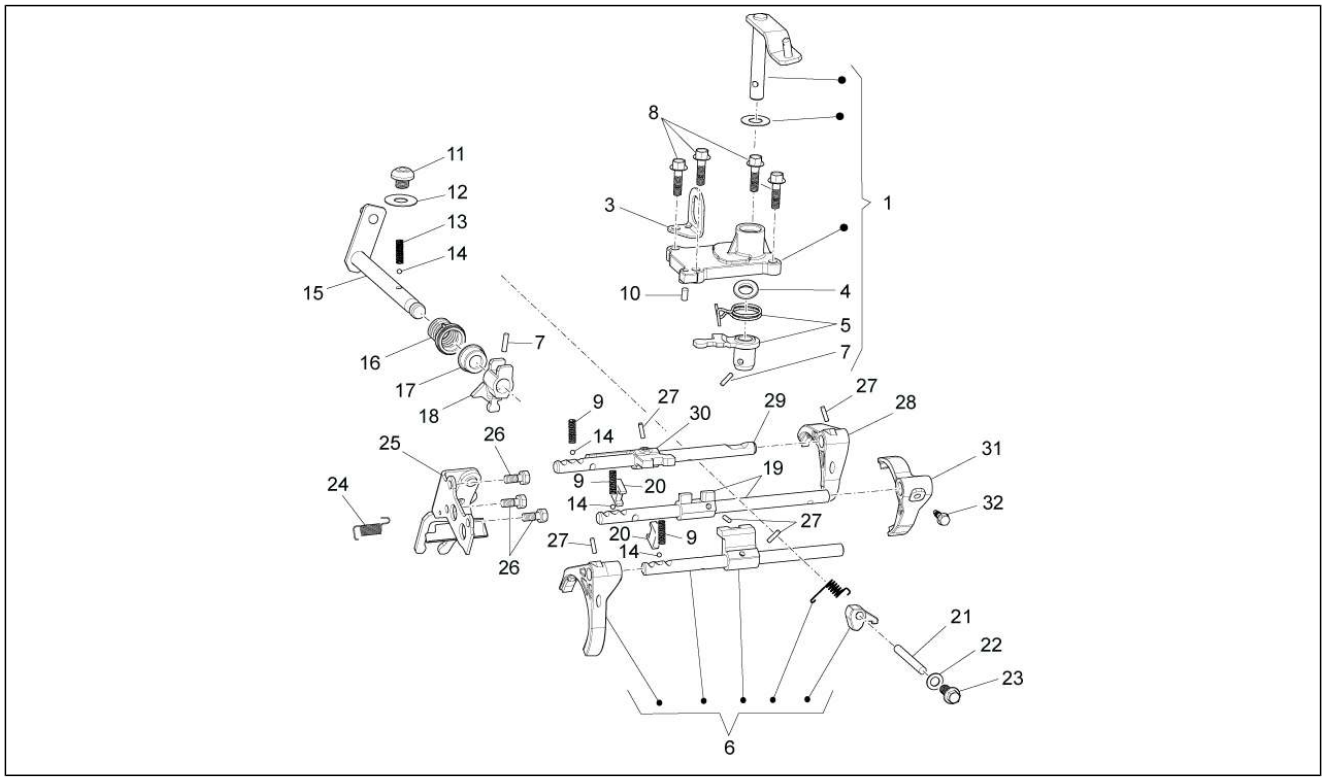

Pos.	Code	Beschreibung	Menge	Varianten
30	B010502	Gabel V	1	
31	B010493	Gabel 3.-4. Gang	1	
32	B010496	TE Schr. m. Flansch	1	

Einheit	Motor
Code	01.29
Beschreibung	Interne Schaltsegmente
Inspektion	1

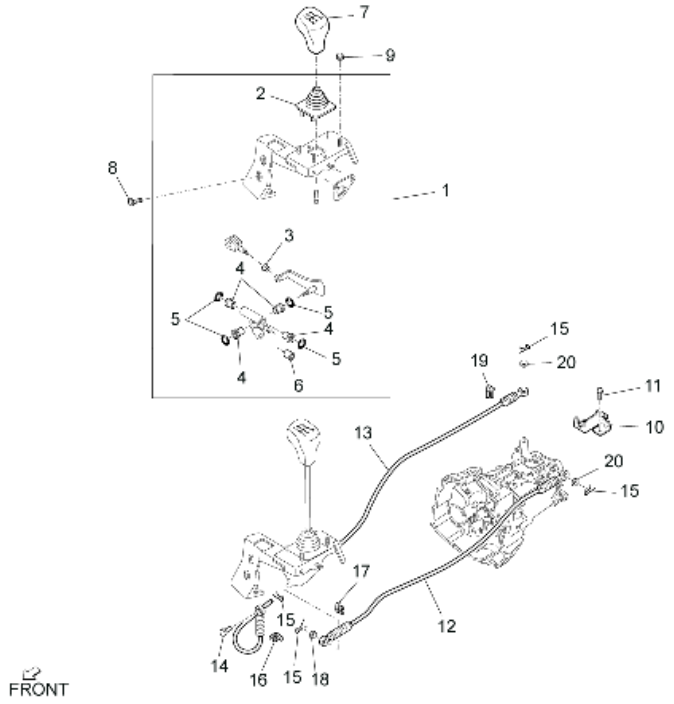

Pos.	Code	Beschreibung	Menge	Varianten
1	B007293	Schalthebel	1	
2	3355587Z02000	Staubschutz schaltknüppel	1	
3	3354887Z01000	Buchse	2	
4	9004386116000	Buchse	4	
5	9671119014000	O-ring 17,6x13,8	4	
6	9004386117000	Buchse	1	
7	B004453	Knauf schalthebel	1	
8	D9166140612	Schraubbolzen	2	
9	261322	Mutter	4	
10	B005273	Haltebügel Seilzüge	1	
11	D9161160818	TE Schr. m. Flansch	3	
12	B007248	Schaltzug (Einrücken)	1	
13	B005272	Schaltzug (Auswahl)	1	
14	D9004243017	Bolzen	1	
15	B005054	Klammer	4	
16	B005053	Schelle	1	
17	B005056	Schelle	1	
18	D9461410800	Flachscheibe	2	
19	B005055	Schelle	2	
20	D9461110800	Flachscheibe	1	

Einheit	Motor
Code	01.30
Beschreibung	Kupplung
Inspektion	1

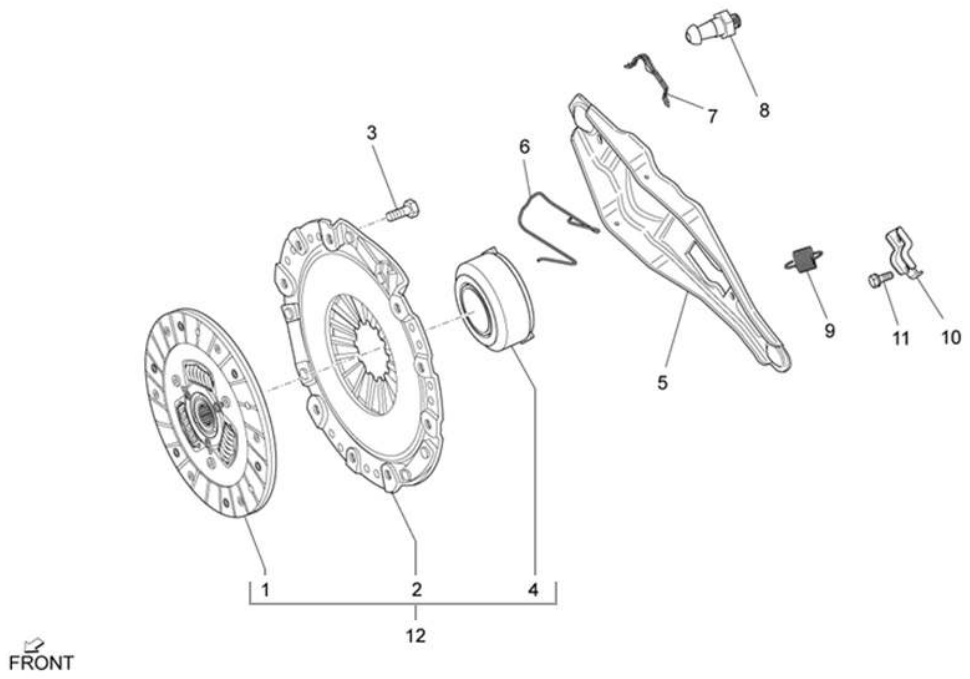

Pos.	Code	Beschreibung	Menge	Varianten
1	B010762	Innenlamelle	1	
2	B010763	Andrückfeder Kupplungsscheibe	1	
3	B010134	Sechskantschraube	6	
4	B010291	Andrückfeder	1	
5	B010290	Druckhebel	1	
6	B010292	Klammer	1	
7	B010288	Kleine Feder	1	
8	B010287	Spezialschraube	1	
9	B010294	Feder	1	
10	B010293	Not available	1	
11	B010270	Sechskantschraube	1	
12	1R000148	Kit frizione	1	

Einheit	Motor
Code	01.32
Beschreibung	Drosselkörper und Einspritzdüsen
Inspektion	1

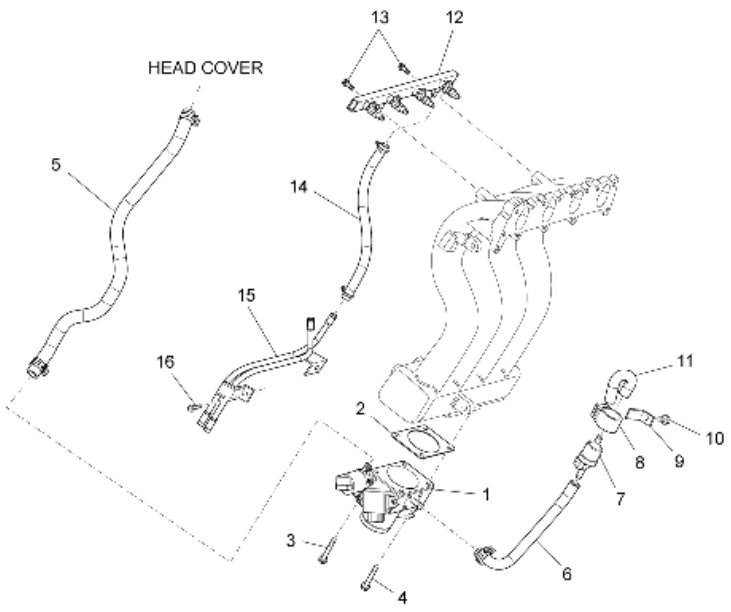

Pos.	Code	Beschreibung	Menge	Varianten
1	B010160	Klappenkörper	1	
2	B010165	Dichtung	1	
3	B010166	Sechskantschraube M6x40	1	
4	B010121	Sechskantschraube M6x30	3	
5	B010173	Entgaserrohr	1	
6	B010176	Gummischlauch	1	
7	B010179	Steuerventil	1	
8	B010180	Halter ventil	1	
9	B010181	Bügel	1	
10	B010182	Sechskantschraube M8x12	1	
11	B010183	Gummischlauch	1	
12	B010213	Rail komplett	1	
13	B010018	Sechskantschraube	2	
14	B010595	Schlauch komplett	1	
15	B010596	Rohr	1	
16	B010197	Sechskantschraube M8x20	2	

Einheit	Motor
Code	01.33
Beschreibung	Einlass- und Auslassstutzen
Inspektion	1

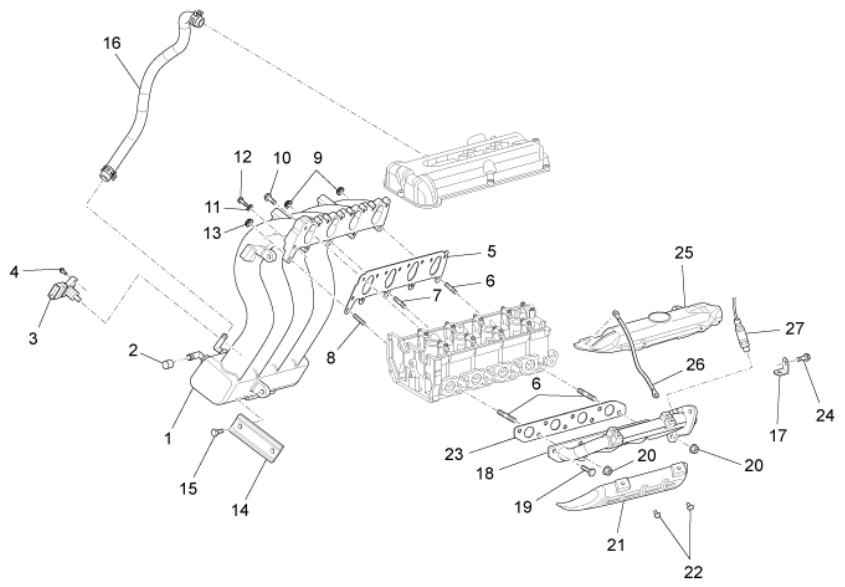

Pos.	Code	Beschreibung	Menge	Varianten
1	B010156	Ansaugkrümmer	1	
2	B010598	Gummibuchse	1	
3	B010195	Druck- und Lufttemperatursensor	1	
4	B010019	Sechskantschraube	1	
5	B010167	Dichtung	1	
6	B010060	Stiftschraube M8	4	
7	B010061	Stiftschraube M8	3	
8	B010062	Stiftschraube M6	8	
9	B010080	Mutter M8	4	
10	B010073	Sechskantschraube	1	
11	B010168	Dichtung für befestigungsschraube	1	
12	B010169	Spezialschraube	1	
13	B010147	Mutter M6x1	8	
14	B010198	Bügel	1	
15	B010197	Sechskantschraube M8x20	2	
16	B010170	Gummischlauch	1	
17	B010202	Stütze	1	
18	B010201	Auslaßkrümm	1	
19	B010101	Sechskantschraube M8x25	6	
20	B010207	Mutter M8	2	
21	B010205	Abdeckung unten	1	
22	B010021	Sechskantschraube M6x10	8	
23	B010208	Dichtung Auspuffkrümmer	1	
24	B010221	Sechskantschraube M8x30	1	
25	B010204	Abdeckung oben	1	
26	B010206	Kabelmasse	1	
27	B010203	Lamdasonde	1	

Einheit	Motor
Code	01.37
Beschreibung	Auspufftopf
Inspektion	1

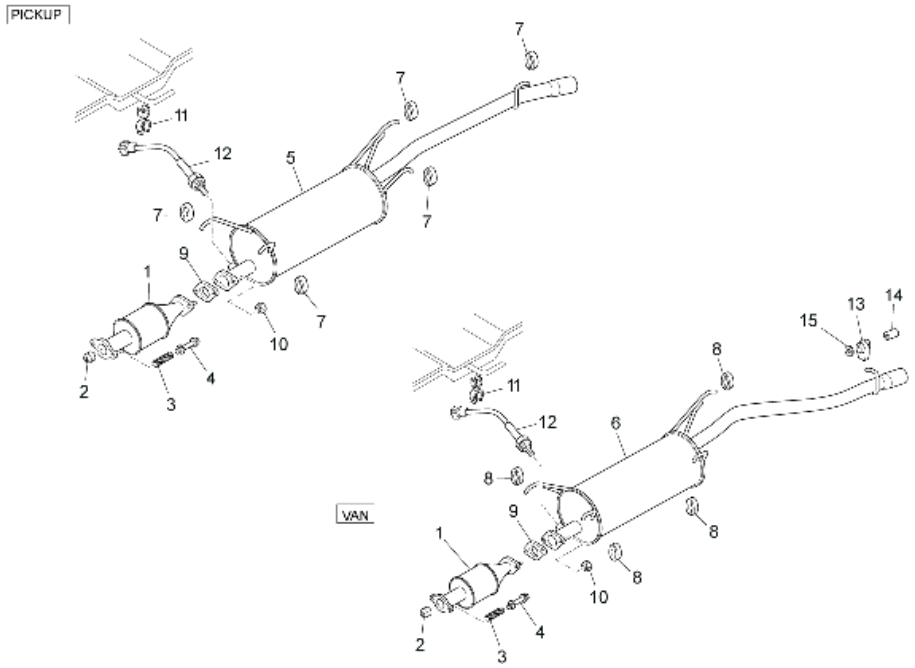

Pos.	Code	Beschreibung	Menge	Varianten
1	B005158	Umformer komplett	1	**Technische Eigenschaft:**
1	B007438	Umformer komplett	1	**Technische Eigenschaft:**
1	B007440	Umformer komplett	1	**Technische Eigenschaft:**Version mit Erdgasversorgung/ Version with feeding to methane[MET]
2	B005202	Dichtung Auspuffendrohre	1	
3	B007004	Feder Auspuffrohre	2	
4	B005203	Schraubbolzen	2	
5	B005216	Schalldämpfer	1	**Technische Eigenschaft:**Alle Pick-up-Versionen[PICKUP]
6	B005206	Schalldämpfer	1	**Technische Eigenschaft:**Metallkas ten[VAN]
7	1756787Z03000	Auspuffrohrhalter	5	
8	1756787Z03000	Auspuffrohrhalter	4	
9	B005007	Dichtung Auspuffrohr	2	
10	9004179187000	Schraubbolzen	2	
11	B004960	Kleine Feder	1	
12	B005889	Lamdasonde	1	
13	D1755387Z01	Auspuffisolation	1	**Technische Eigenschaft:**Metallkas ten[VAN]
14	9004560227000	Distanzscheibe	1	**Technische Eigenschaft:**Metallkas ten[VAN]
15	D9004209129	Flachscheibe	1	**Technische Eigenschaft:**Metallkas ten[VAN]

Einheit	Motor
Code	01.38
Beschreibung	Luftfilter
Inspektion	1

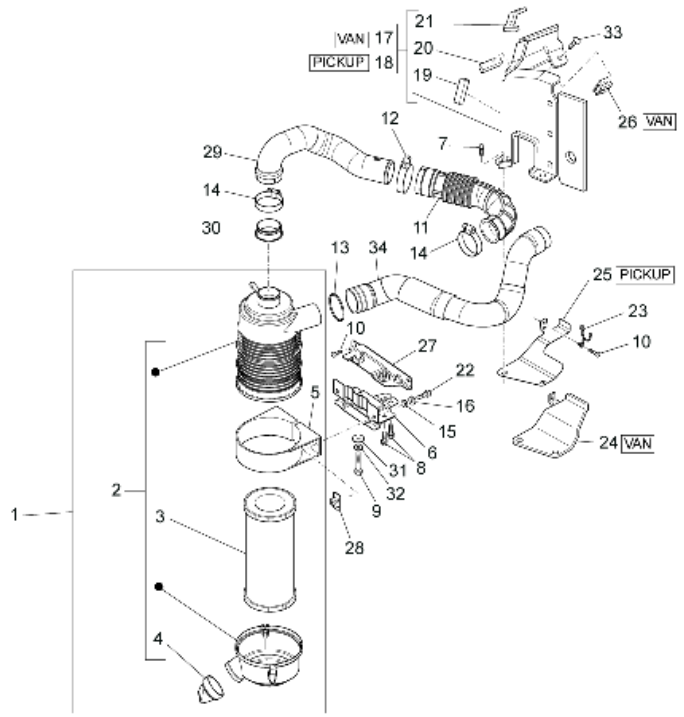

Pos.	Code	Beschreibung	Menge	Varianten
1	B005663	Luftfilter Kpl.	1	
2	B005205	Luftfilter	1	
3	B005660	Filter	1	
4	B005661	Entlüftungsventil	1	
5	B005209	Bügel	1	
6	B005686	Winkel	1	
7	D9161160614	Flanschschraube	2	
8	D9165160618	Flanschschraube	2	
9	030055	Schraubbolzen	1	
10	D9165140616	Sechskantschraube	3	
11	B005555	Luftleitung	1	
12	289690	Schelle	1	
13	D9004460124	Schelle	1	
14	180678	Schlauchschelle	2	
15	003058	Flachscheibe 15x8,4x1,5	2	
16	016408	Sprengscheibe 13,75x8,15x4,5	2	
17	566887	Filtergehäuse Halteplatte	1	**Technische Eigenschaft:**Metallkas ten[VAN]
18	566888	Filtergehäuse Halteplatte	1	**Technische Eigenschaft:**Alle Pick-up-Versionen[PICKUP]
19	1787987Z04000	Dichtung	1	
20	1787987Z03000	Dichtung	1	
21	1787987Z05000	Dichtung	1	
22	031121	Sechskantschraube M8x28	2	
23	9004462322000	Schelle	2	
24	1778387Z06000	-	1	**Technische Eigenschaft:**Metallkas ten[VAN]
25	B005672	Schutzabdeckung	1	**Technische Eigenschaft:**Alle Pick-up-Versionen[PICKUP]
26	B004982	Puffer	1	**Technische Eigenschaft:**Metallkas ten[VAN]
27	B005683	Verankerungsbügel	1	
28	B005688	Anschlagplatte	2	

Einheit	Motor
Code	01.38
Beschreibung	Luftfilter
Inspektion	1

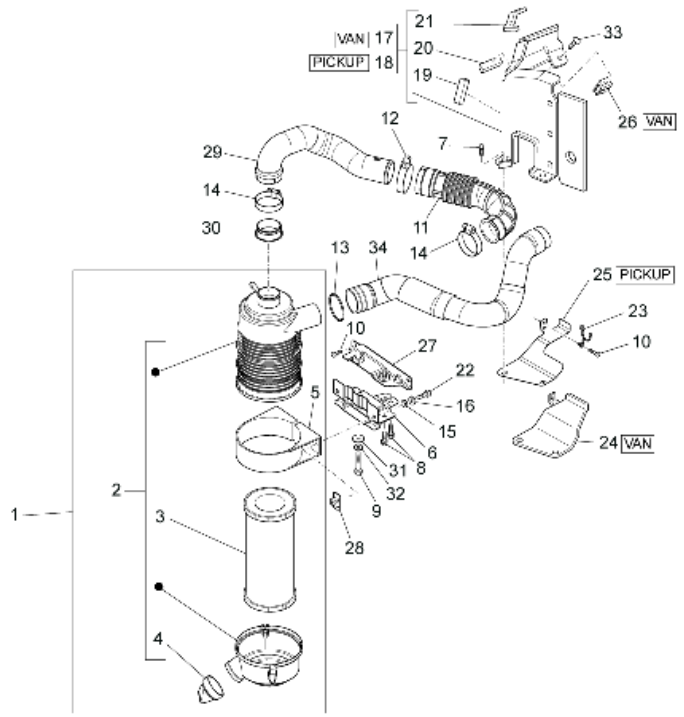

Pos.	Code	Beschreibung	Menge	Varianten
29	B005554	Luftleitung	1	
30	B005669	Filterdichtung	1	
31	016667	Unterlegscheibe	1	
32	016406	Federring 6,4x11,8x1	1	
33	D9356715014	Sechskantschraube	1	
34	B005553	Ansaugleitung	1	

Einheit	Fahrgestell - Plastformteil - Karosserien
Code	02.02
Beschreibung	Rahmen/ vordere Karosserieteile
Inspektion	1

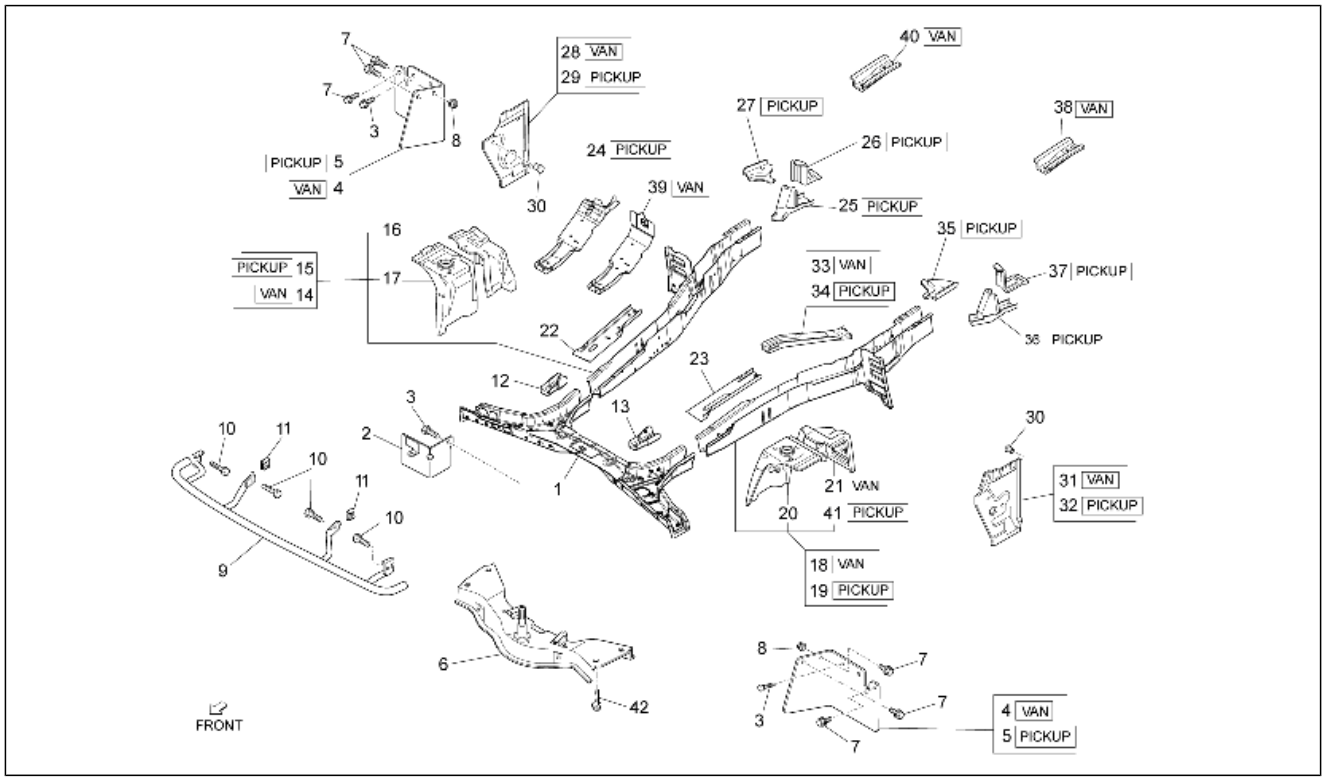

Pos.	Code	Beschreibung	Menge	Varianten
1	5740887Z17000	Aufprall träger	1	
2	7661987Z02000	Vorderes Schutzblech	1	
3	D9004159410	Sechskantschraube	5	
4	7662187Z02000	Vorderes Schutzblech	2	**Technische Eigenschaft:**Metallkas ten[VAN]
5	7662187Z01000	Vorderes Schutzblech	2	**Technische Eigenschaft:**Alle Pick-up-Versionen[PICKUP]
6	B0070225	Federung traverse	1	
7	9004119341000	Schraubbolzen	6	
8	D9004179081	Mutter	2	
9	5290787Z03000	Kühlerschutz	1	
10	9165140820000	Schraubbolzen	6	
11	D9004181008	Mutter	2	
12	5713387Z01000	Verstärkung re.	1	
13	D5713487Z01	Verstärkung li.	1	
14	B0047495	Längsträger vorne rechts	1	**Technische Eigenschaft:**Metallkas ten[VAN]
15	B0047455	Längsträger vorne rechts	1	**Technische Eigenschaft:**Alle Pick-up-Versionen[PICKUP]
16	5371187Z06000	Schutz vorderer rechter kotflügel	1	
17	B0053295	Halterung Radaufhängung vorne rechts	1	
18	B0056745	Längsträger vorne links	1	**Technische Eigenschaft:**Metallkas ten[VAN]
19	B0053475	Längsträger vorne links	1	**Technische Eigenschaft:**Alle Pick-up-Versionen[PICKUP]
20	B0053285	Halterung Radaufhängung vorne links	1	
21	B005631	Schutz vorderer linker kotflügel	1	**Technische Eigenschaft:**Metallkas ten[VAN]
22	B0060535	Platte, rechts	1	
23	D5711487Z01	Verschluss vorne links	1	
24	B005630	Verschluss vorne rechts	1	**Technische Eigenschaft:**Alle Pick-up-Versionen[PICKUP]
25	5170387Z02000	Befestigung rechts	1	**Technische Eigenschaft:**Alle Pick-up-Versionen[PICKUP]
26	5171787Z01000	Rechts Platte	1	**Technische Eigenschaft:**Alle Pick-up-Versionen[PICKUP]
27	D5822387Z02	Verstärkung re.	1	**Technische Eigenschaft:**Alle Pick-up-Versionen[PICKUP]
28	5820387Z02000	Pfosten	1	**Technische Eigenschaft:**Metallkas ten[VAN]

Einheit	Fahrgestell - Plastformteil - Karosserien
Code	02.02
Beschreibung	Rahmen/ vordere Karosserieteile
Inspektion	1

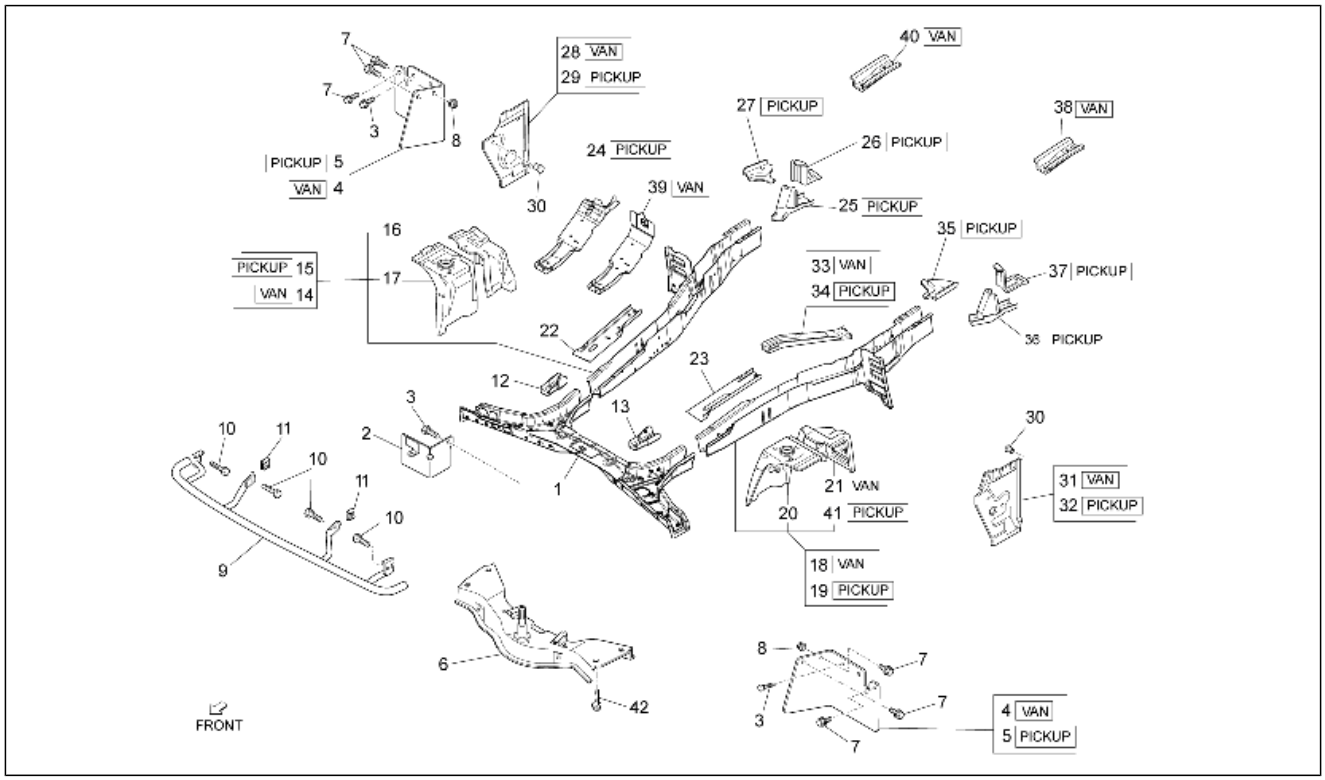

Pos.	Code	Beschreibung	Menge	Varianten
29	B0070125	Mittlere Halterung	1	**Technische Eigenschaft:**Alle Pick-up-Versionen[PICKUP]
30	9004874013000	Deckel D26	3	
31	B0070135	Mittlere Halterung	1	**Technische Eigenschaft:**Metallkas ten[VAN]
32	5820487Z01000	Not available	1	**Technische Eigenschaft:**Alle Pick-up-Versionen[PICKUP]
33	5711687Z07000	Platte	1	**Technische Eigenschaft:**Metallkas ten[VAN]
34	5711687Z03000	Platte	1	**Technische Eigenschaft:**Alle Pick-up-Versionen[PICKUP]
35	D5822487Z02	Verstärkung li.	1	**Technische Eigenschaft:**Alle Pick-up-Versionen[PICKUP]
36	5170487Z01000	Linke befestigung	1	**Technische Eigenschaft:**Alle Pick-up-Versionen[PICKUP]
37	5171887Z01000	Links Platte	1	**Technische Eigenschaft:**Alle Pick-up-Versionen[PICKUP]
38	5131687Z02000	Verstärkung oben links	1	**Technische Eigenschaft:**Metallkas ten[VAN]
39	B0053575	Verschluss Längsträger	1	**Technische Eigenschaft:**Metallkas ten[VAN]
40	5131587Z01000	Verstärkung oben rechts	1	**Technische Eigenschaft:**Metallkas ten[VAN]
41	B0056325	Schutz vorderer linker kotflügel	1	**Technische Eigenschaft:**Alle Pick-up-Versionen[PICKUP]
42	661064	Flanschschraube	4	

Einheit	Fahrgestell - Plastformteil - Karosserien
Code	02.03
Beschreibung	Rahmen/ seitliche Karosserieteile
Inspektion	1

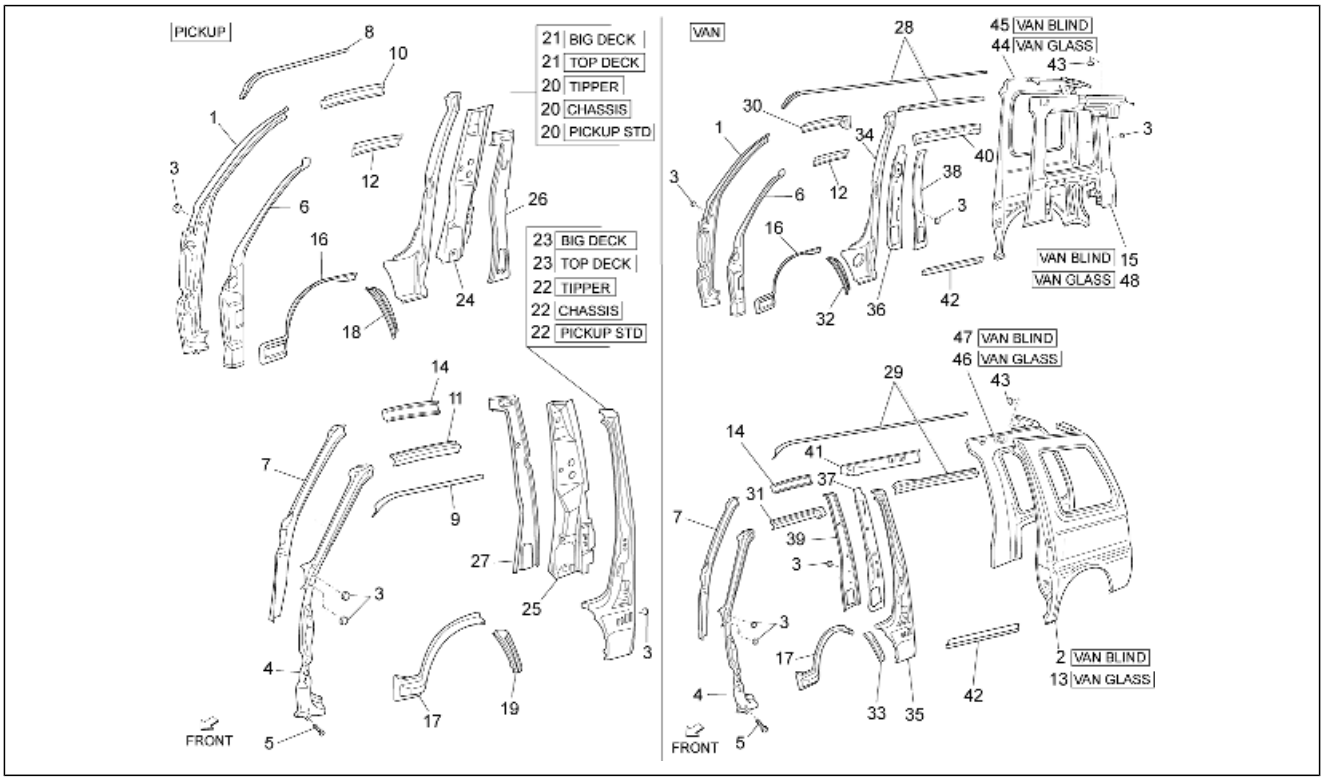

Pos.	Code	Beschreibung	Menge	Varianten
1	6102787Z01000	Äußerer pfosten vorne rechts	1	
2	6160287Z01000	Linke seitliche verkleidung	1	**Technische Eigenschaft:**Geschlossener Kastenwagen[VAN BLIND]
3	D9004874004	Deckel	5	
4	6102887Z02000	Äußerer pfosten vorne links	1	
5	9162140610000	Schraubbolzen	2	
6	6102387Z14000	Pfosten rechts	1	
7	6102487Z14000	Pfosten links	1	
8	6126187Z01000	Abtropfrinne rechts	1	
9	6126287Z01000	Abtropfrinne links	1	
10	6121187Z02000	Führer	1	
11	6121287Z02000	Führer	1	
12	6123187Z04000	Führer	1	
13	2629965	Not available	1	**Technische Eigenschaft:**Kastenwagen mit Fenstern[VAN GLASS]
14	6123287Z03000	Führer	1	
15	6170387Z01000	Rechte innere verkleidung	1	**Technische Eigenschaft:**Geschlossener Kastenwagen[VAN BLIND]
16	6142187Z01000	Kotfügel rechts	1	
17	6142287Z01000	Kotflügel links	1	
18	6142587Z01000	Kotflügel hinten rechts	1	
19	6142687Z01000	Kotflügel hinten links	1	
20	6130187Z01000	Pfosten rechts	1	**Technische Eigenschaft:**Version ohne Ladefläche[CHASSIS], Version mit Ladefläche und Ladebordwänden aus Eisen[PICKUP STD], Version mit kippbarer Ladefläche[TIPPER]
21	2632315	Pfosten rechts	1	**Technische Eigenschaft:**Version mit vergrößerter Ladefläche und Ladebordwänden aus Eisen[BIG DECK], Version mit vergrößerter Ladefläche und Ladebordwänden aus Legierung[TOP DECK]

Einheit	Fahrgestell - Plastformteil - Karosserien
Code	02.03
Beschreibung	Rahmen/ seitliche Karosserieteile
Inspektion	1

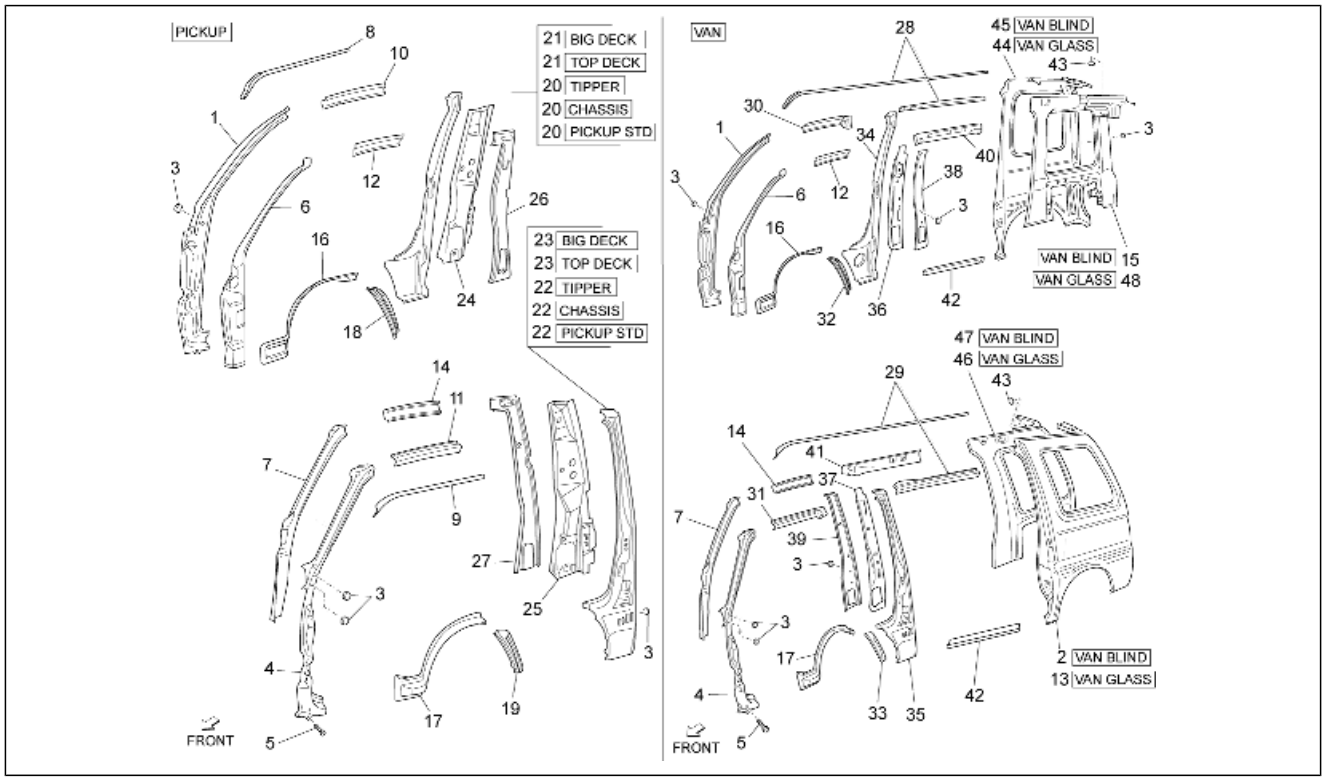

Pos.	Code	Beschreibung	Menge	Varianten
22	6130287Z01000	Pfosten links	1	**Technische Eigenschaft:**Version ohne Ladefläche[CHASSIS], Version mit Ladefläche und Ladebordwänden aus Eisen[PICKUP STD], Version mit kippbarer Ladefläche[TIPPER]
23	2632325	Pfosten links	1	**Technische Eigenschaft:**Version mit vergrößerter Ladefläche und Ladebordwänden aus Eisen[BIG DECK], Version mit vergrößerter Ladefläche und Ladebordwänden aus Legierung[TOP DECK]
24	6419187Z01000	Verstärkung links	1	
25	6419287Z01000	Verstärkung rechts	1	
26	6413587Z01000	Not available	1	
27	6413687Z01000	Not available	1	
28	6120387Z02000	Führer	1	
29	6120487Z02000	Führer	1	
30	6120187Z02000	Führer	1	
31	6120287Z02000	Führer	1	
32	6142587Z02000	Kotflügel hinten rechts	1	
33	6142687Z02000	Kotflügel hinten links	1	
34	6130187Z02000	Pfosten	1	
35	6130287Z02000	Pfosten	1	
36	6103787Z01000	Innere rechte verstärkung	1	
37	6103887Z01000	Innere linke verstärkung	1	
38	6134387Z01000	Pfosten	1	
39	6134487Z01000	Pfosten	1	
40	6123387Z02000	Führer	1	
41	6123487Z02000	Führer	1	
42	6141187Z01000	Linke verkleidung	2	
43	9004874025000	Deckel	2	
44	2629955	Verkleidung hinten rechts	1	**Technische Eigenschaft:**Kastenwagen mit Fenstern[VAN GLASS]

Einheit	Fahrgestell - Plastformteil - Karosserien
Code	02.03
Beschreibung	Rahmen/ seitliche Karosserieteile
Inspektion	1

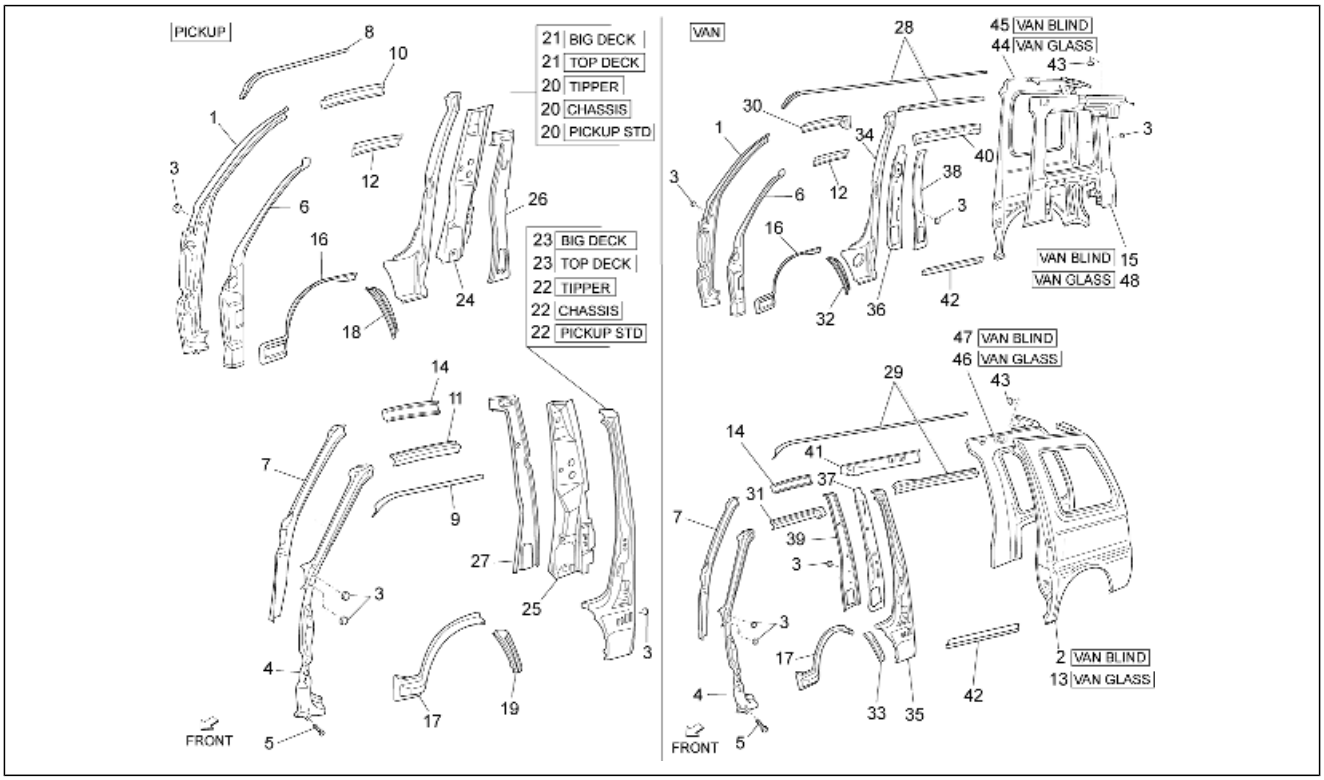

Pos.	Code	Beschreibung	Menge	Varianten
45	6160187Z01000	Tafel	1	**Technische Eigenschaft:**Geschlossener Kastenwagen[VAN BLIND]
46	6170487Z04000	Linke innere verkleidung	1	**Technische Eigenschaft:**Kastenwagen mit Fenstern[VAN GLASS]
47	6170487Z01000	Linke innere verkleidung	1	**Technische Eigenschaft:**Geschlossener Kastenwagen[VAN BLIND]
48	6170387Z04000	Rechte innere verkleidung	1	**Technische Eigenschaft:**Kastenwagen mit Fenstern[VAN GLASS]

Einheit	Fahrgestell - Plastformteil - Karosserien
Code	02.04
Beschreibung	Rahmen/ hintere Karosserieteile
Inspektion	1

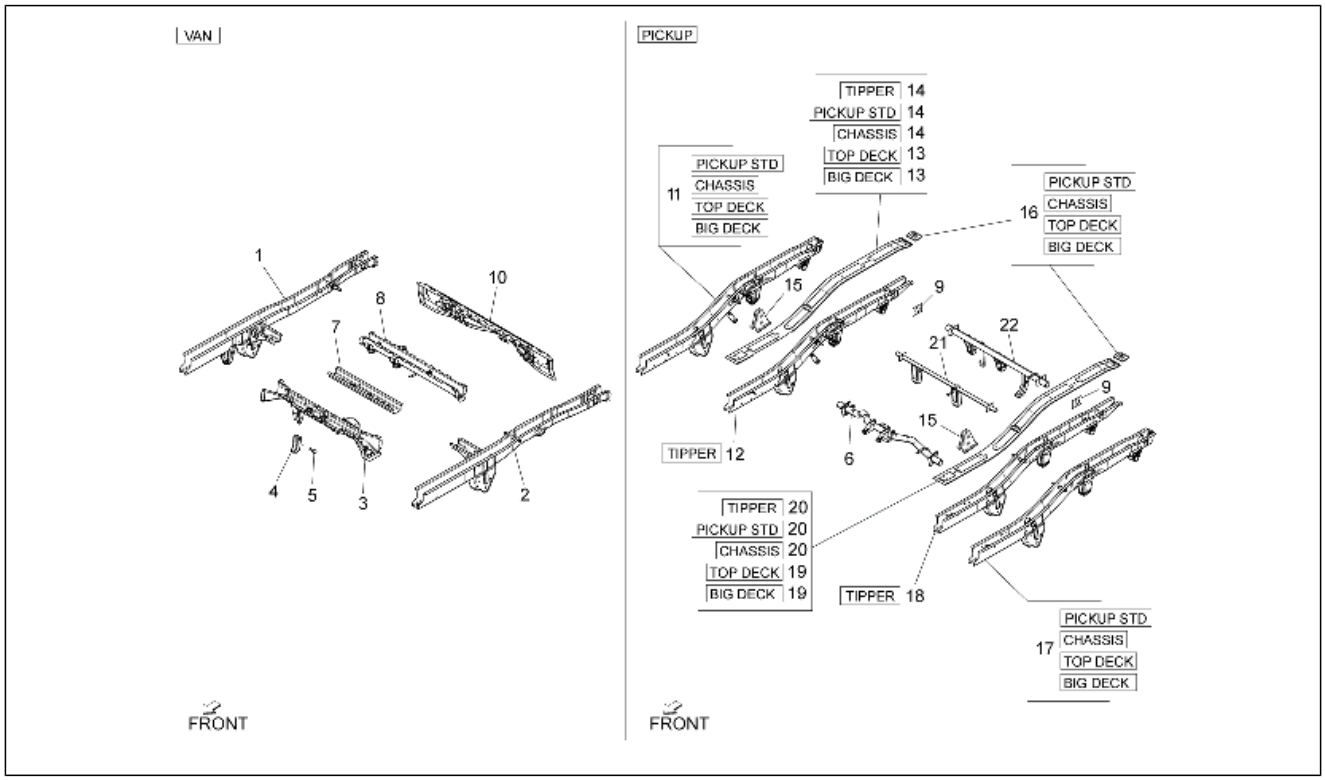

Pos.	Code	Beschreibung	Menge	Varianten
1	B0058785	Hinterer rechter holm	1	**Technische Eigenschaft:**Metallkas ten[VAN]
2	B0058795	Hinterer linker holm	1	**Technische Eigenschaft:**Metallkas ten[VAN]
3	B0053315	Traverse, hinten	1	**Technische Eigenschaft:**Metallkas ten[VAN]
4	5836487Z01000	Befestigung kraftstofftank	1	**Technische Eigenschaft:**Metallkas ten[VAN]
5	9165140816000	Schraube	2	**Technische Eigenschaft:**Metallkas ten[VAN]
6	B0059525	Aufprall träger	1	**Technische Eigenschaft:**Metallkas ten[VAN]
7	5760787Z05000	Aufprall träger	1	**Technische Eigenschaft:**Metallkas ten[VAN]
8	5760887Z03000	Aufprall träger	1	**Technische Eigenschaft:**Metallkas ten[VAN]
9	5133187Z01000	Verstärkerhalter	2	
10	5707887Z01000	Traverse, hinten	1	**Technische Eigenschaft:**Metallkas ten[VAN]
11	B0058805	Hinterer rechter holm	1	**Technische Eigenschaft:**Version mit vergrößerter Ladefläche und Ladebordwänden aus Eisen[BIG DECK], Version ohne Ladefläche[CHASSIS], Version mit Ladefläche und Ladebordwänden aus Eisen[PICKUP STD], Version mit vergrößerter Ladefläche und Ladebordwänden aus Legierung[TOP DECK]
12	B0058825	Hinterer rechter holm	1	**Technische Eigenschaft:**Version mit kippbarer Ladefläche[TIPPER]
13	615911	Verschluss Längsträger rechts	1	**Technische Eigenschaft:**Version mit vergrößerter Ladefläche und Ladebordwänden aus Eisen[BIG DECK], Version mit vergrößerter Ladefläche und Ladebordwänden aus Legierung[TOP DECK]
14	615910	Verschluss Längsträger rechts	1	**Technische Eigenschaft:**Version ohne Ladefläche[CHASSIS], Version mit Ladefläche und Ladebordwänden aus Eisen[PICKUP STD], Version mit kippbarer Ladefläche[TIPPER]
15	5731787Z01000	Halter	2	
16	5175787Z01000	Halter	2	**Technische Eigenschaft:**Version mit vergrößerter Ladefläche und Ladebordwänden aus Eisen[BIG DECK], Version ohne Ladefläche[CHASSIS], Version mit Ladefläche und Ladebordwänden aus Eisen[PICKUP STD], Version

Einheit	Fahrgestell - Plastformteil - Karosserien
Code	02.04
Beschreibung	Rahmen/ hintere Karosserieteile
Inspektion	1

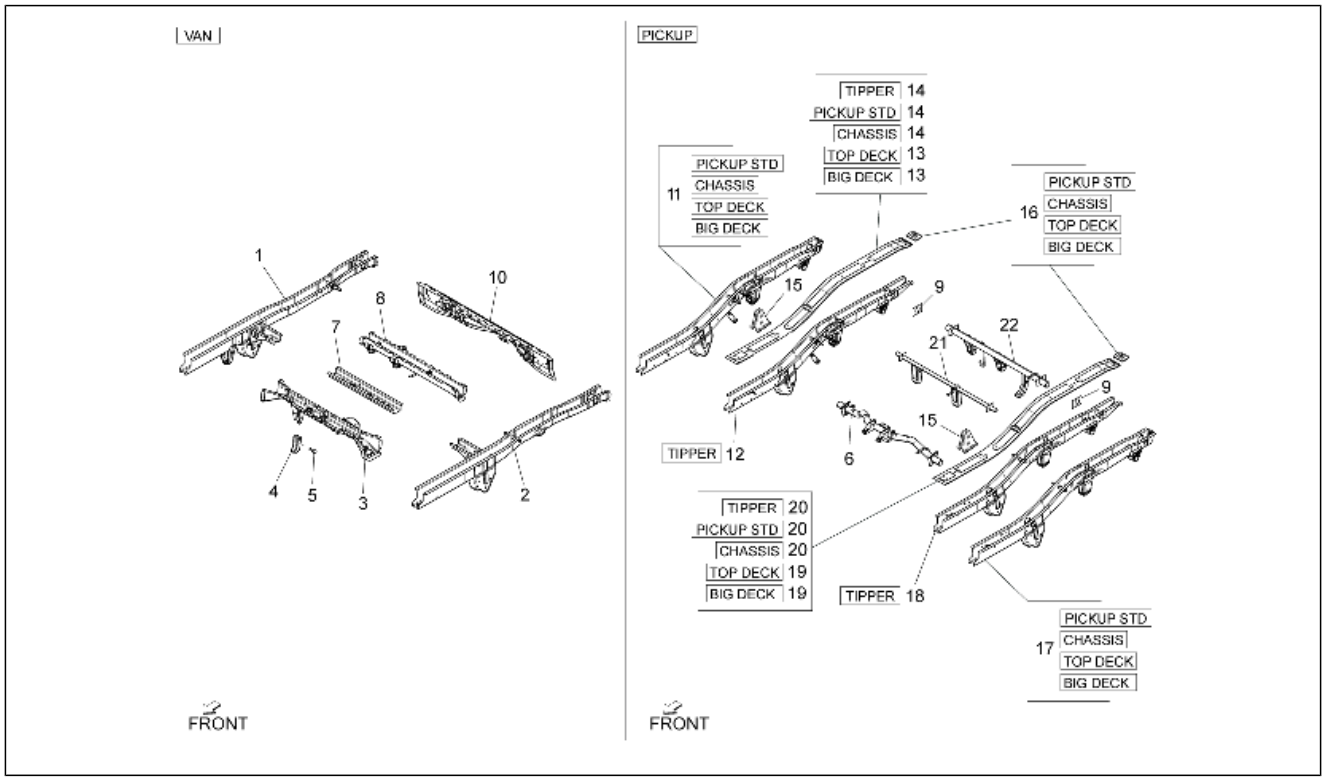

Pos.	Code	Beschreibung	Menge	Varianten
				mit vergrößerter Ladefläche und Ladebordwänden aus Legierung[TOP DECK]
17	B0058815	Hinterer linker holm	1	**Technische Eigenschaft:**Version mit vergrößerter Ladefläche und Ladebordwänden aus Eisen[BIG DECK], Version ohne Ladefläche[CHASSIS], Version mit Ladefläche und Ladebordwänden aus Eisen[PICKUP STD], Version mit vergrößerter Ladefläche und Ladebordwänden aus Legierung[TOP DECK]
18	B0058835	Hinterer linker holm	1	**Technische Eigenschaft:**Version mit kippbarer Ladefläche[TIPPER]
19	B0046225	Verschluss Längsträger links	1	**Technische Eigenschaft:**Version mit vergrößerter Ladefläche und Ladebordwänden aus Eisen[BIG DECK], Version mit vergrößerter Ladefläche und Ladebordwänden aus Legierung[TOP DECK]
20	B0046065	Verschluss Längsträger links	1	**Technische Eigenschaft:**Version ohne Ladefläche[CHASSIS], Version mit Ladefläche und Ladebordwänden aus Eisen[PICKUP STD], Version mit kippbarer Ladefläche[TIPPER]
21	5120287Z02000	Aufprall träger	1	
22	264312	Traverse, hinten	1	

Einheit	Fahrgestell - Plastformteil - Karosserien
Code	02.06
Beschreibung	Motorhalterungen
Inspektion	1

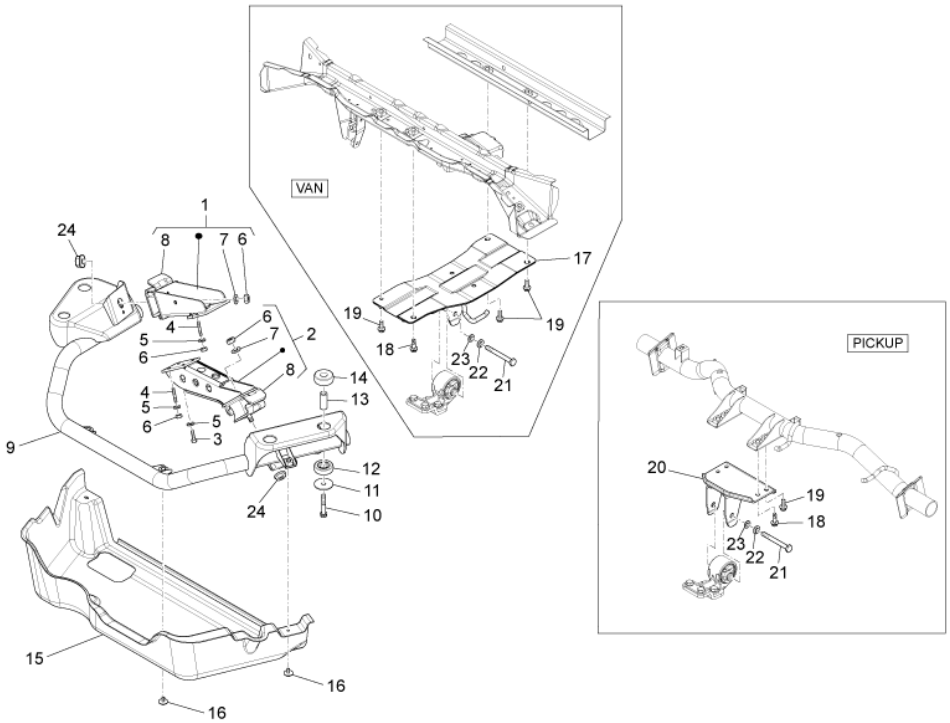

Pos.	Code	Beschreibung	Menge	Varianten
1	B010251	Motorhalterung re.	1	
2	B010245	Motorhalterung li.	1	
3	B010247	Sechskantschraube M10x1,25	2	
4	B010011	Stiftschraube	6	
5	B010620	Flachscheibe	8	
6	B010619	Mutter	8	
7	B010249	Flachscheibe	1	
8	B010250	Silent-Block	1	
9	B005166	Motoraufnahme	1	
10	D9004101431	Sechskantschraube	4	
11	9004201291000	Unterlegscheibe	4	
12	9004540073000	Puffer	4	
13	9004560252000	Distanzscheibe	4	
14	9004540074000	Puffer	4	
15	B005175	-	1	
16	264462	Flanschschraube	4	
17	B005546	Engine support	1	**Technische Eigenschaft:**Metallkas ten[VAN]
18	D9165160825	Bolzen mit unterlegscheibe	3	
19	D9004119554	Flanschschraube	1	
20	B005541	Engine support	1	**Technische Eigenschaft:**Alle Pick-up-Versionen[PICKUP]
21	262125	Sechskantschraube M10x130	1	
22	016410	Unterlegscheibe 17,6x11x2,5	1	
23	016627	Unterlegscheibe	1	
24	D9004170307	Mutter	2	

Einheit	Fahrgestell - Plastformteil - Karosserien
Code	02.07
Beschreibung	Vordere Türen - Scheibe
Inspektion	1

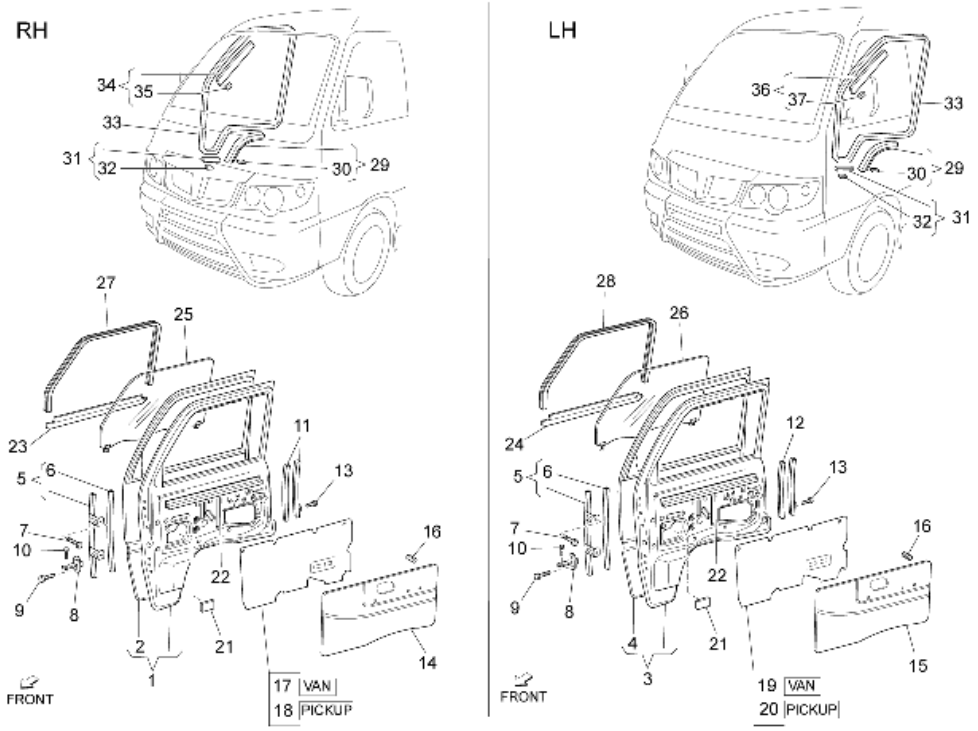

Pos.	Code	Beschreibung	Menge	Varianten
1	6700187Z01000	Vordere rechte tür	1	
2	6701187Z01000	Äußere rechte türverkleidung	1	
3	6700287Z01000	Vordere linke tür	1	
4	6701287Z01000	Äußere linke türverkleidung	1	
5	6740187Z01000	Schiene Glas	2	
6	6241387Z01000	Dichtung	2	
7	9162140610000	Schraubbolzen	4	
8	6861087Z01000	Türscharnier vorne	2	
9	9162140614000	Schraubbolzen	4	
10	6861787Z01000	Bolzen	2	
11	6740387Z01000	Fensterführung rechts	1	
12	6740487Z01000	Fensterführung links	1	
13	9004119341000	Schraubbolzen	2	
14	B004491	Türverkleidung vorne rechts	1	
15	B004492	Türverkleidung vorne links	1	
16	6777187Z01000	Schraube	20	
17	6783187Z02000	Innerer türschutz hintertür	1	**Technische Eigenschaft:**Metallkas ten[VAN]
18	6783187Z01000	Innerer türschutz hintertür DX	1	**Technische Eigenschaft:**Alle Pick-up-Versionen[PICKUP]
19	6783287Z02000	Innerer türschutz hintertür	1	**Technische Eigenschaft:**Metallkas ten[VAN]
20	6783287Z01000	Innerer türschutz hintertür SX	1	**Technische Eigenschaft:**Alle Pick-up-Versionen[PICKUP]
21	6781187Z01000	Puffer	2	
22	260850	Dichtung	2	
23	260851	Dichtung re	1	
24	260858	Dichtung li	1	
25	613647	Türfenster vorne rechts	1	
26	613649	Türfenster vorne links	1	
27	261077	Dichtung	1	
28	261078	Dichtung	1	

Einheit	Fahrgestell - Plastformteil - Karosserien
Code	02.07
Beschreibung	Vordere Türen - Scheibe
Inspektion	1

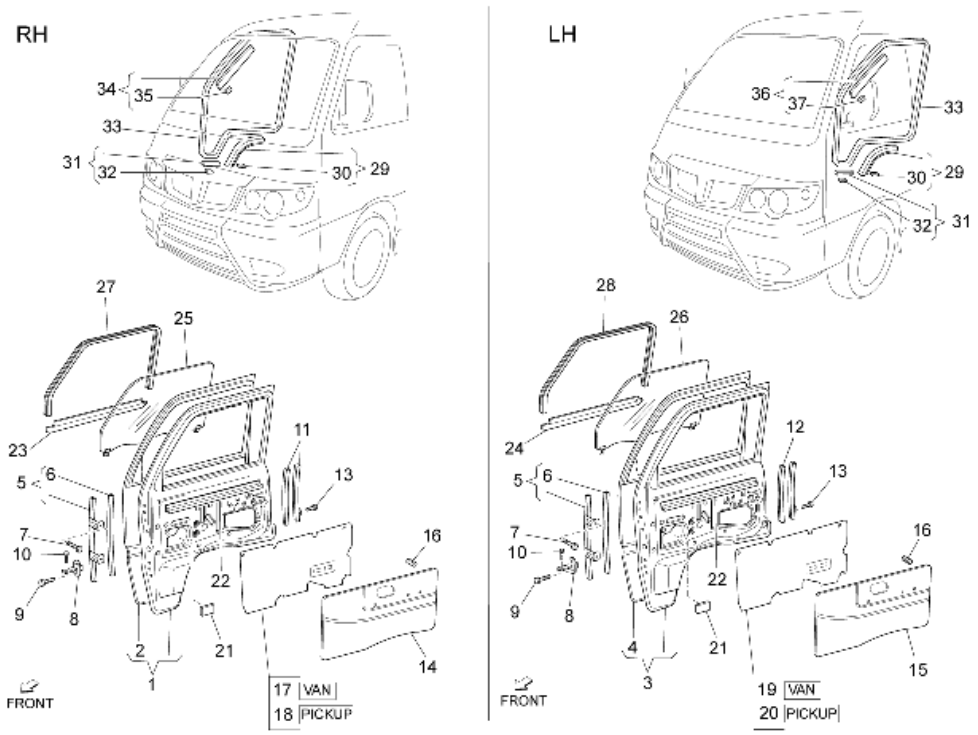

Pos.	Code	Beschreibung	Menge	Varianten
29	6786387503000	Schutzleiste links	2	
30	6786787Z01000	Schelle	2	
31	6786587504000	Schutzleiste	2	
32	6786787Z01000	Schelle	1	
33	6786187Z01000	Türdichtung	2	
34	6821387502000	Schutzleiste rechts	1	
35	6786887Z02000	Schelle	16	
36	6821487502000	Schutzleiste links	1	
37	6786887Z02000	Schelle	16	

Einheit	Fahrgestell - Plastformteil - Karosserien
Code	02.08
Beschreibung	Bauteile vordere Türen
Inspektion	1

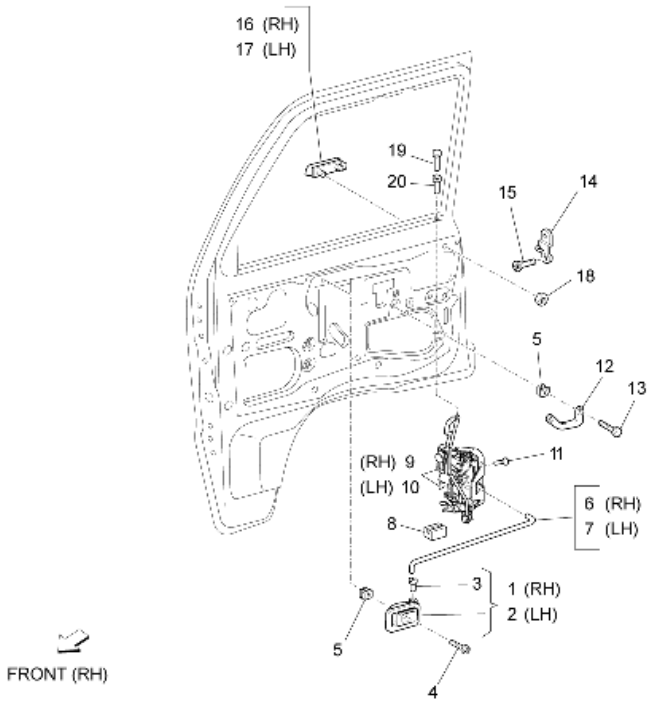

Pos.	Code	Beschreibung	Menge	Varianten
1	6927087Z01000	Türklinke innen rechte tür	1	**Technische Eigenschaft:**Rechts[RH]
2	6928087Z01000	Türklinke innen linke tür	1	**Technische Eigenschaft:**Links[LH]
3	6927987Z01000	Bolzen	1	
4	D9353055012	Schraube	2	
5	D9004189019	Kabelführung	6	
6	6971187Z01000	Zugstange türöffnung vorne rechts	1	**Technische Eigenschaft:**Rechts[RH]
7	6971287Z01000	Zugstange türöffnung vorne links	1	**Technische Eigenschaft:**Links[LH]
8	6975987Z01000	Puffer	2	
9	B0042833	Türschloß vorne rechts	1	**Technische Eigenschaft:**Rechts[RH]
10	B0042843	Türschloß vorne links	1	**Technische Eigenschaft:**Links[LH]
11	D9004159188	Sechskantschraube	6	
12	7481187Z01030	Türklinke vordertür	2	
13	9354056020000	Schraube	4	
14	662510	Fixierplatte	2	
15	9004151029000	Schraube	4	
16	6921087Z01000	Türklinke außen rechte tür	1	**Technische Eigenschaft:**Rechts[RH]
17	6922087Z01000	Türklinke außen linke tür	1	**Technische Eigenschaft:**Links[LH]
18	261323	Mutter	4	
19	6974787Z01000	Sperrknopf türverschluß	2	
20	9004480352000	Kabelführung	2	

Einheit	Fahrgestell - Plastformteil - Karosserien
Code	02.09
Beschreibung	Hintere Türen - Scheibe
Inspektion	1

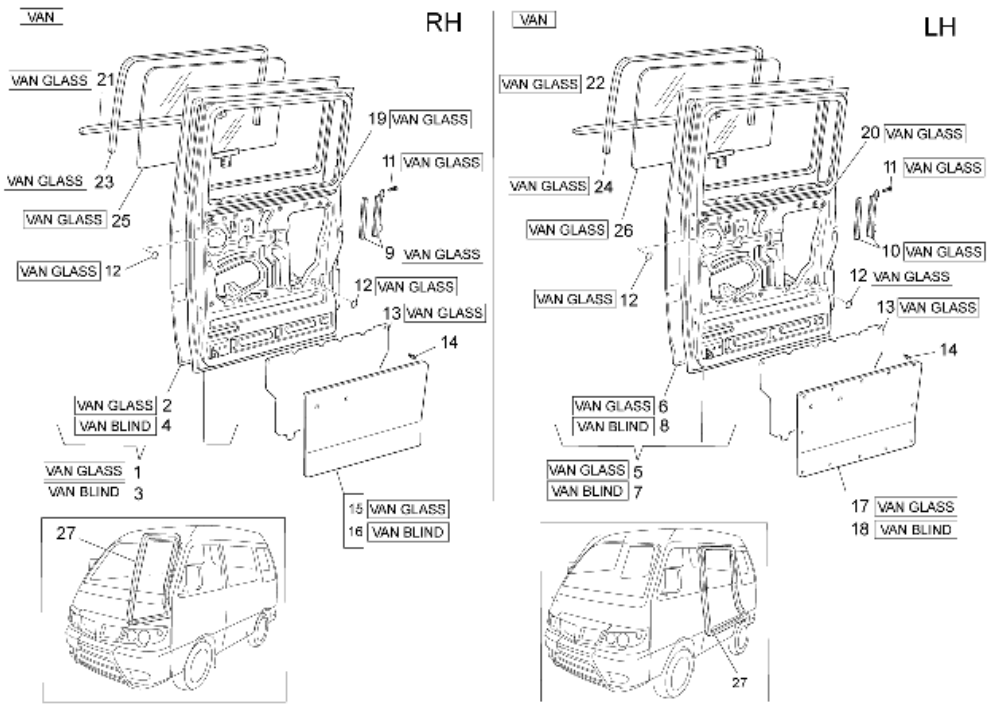

Pos.	Code	Beschreibung	Menge	Varianten
1	2611165	Tafel	1	**Technische Eigenschaft:**Kastenwagen mit Fenstern[VAN GLASS]
2	6711387Z02000	Äußere rechte türverkleidung	1	**Technische Eigenschaft:**Kastenwagen mit Fenstern[VAN GLASS]
3	6700387Z01000	Rechte tür	1	**Technische Eigenschaft:**Geschlossener Kastenwagen[VAN BLIND]
4	6711387Z01000	Äußere rechte türverkleidung	1	**Technische Eigenschaft:**Geschlossener Kastenwagen[VAN BLIND]
5	6700487Z02000	Linke tür	1	**Technische Eigenschaft:**Kastenwagen mit Fenstern[VAN GLASS]
6	6711487Z02000	Äußere linke türverkleidung	1	**Technische Eigenschaft:**Kastenwagen mit Fenstern[VAN GLASS]
7	6700487Z01000	Linke tür	1	**Technische Eigenschaft:**Geschlossener Kastenwagen[VAN BLIND]
8	6711487Z01000	Äußere linke türverkleidung	1	**Technische Eigenschaft:**Geschlossener Kastenwagen[VAN BLIND]
9	6740787Z01000	Türführung hinten rechts	1	**Technische Eigenschaft:**Kastenwagen mit Fenstern[VAN GLASS]
10	6740887Z01000	Türführung hinten links	1	**Technische Eigenschaft:**Kastenwagen mit Fenstern[VAN GLASS]
11	9004119260000	Schraubbolzen	4	**Technische Eigenschaft:**Kastenwagen mit Fenstern[VAN GLASS]
12	9004874031000	Deckel OD=40	6	**Technische Eigenschaft:**Kastenwagen mit Fenstern[VAN GLASS]
13	6784187Z01000	Innenschutz tür	2	**Technische Eigenschaft:**Kastenwagen mit Fenstern[VAN GLASS]
14	6777187Z01000	Schraube	26	
15	B004497	Schiebetürverkleidung rechts	1	**Technische Eigenschaft:**Kastenwagen mit Fenstern[VAN GLASS]
16	B004495	Schiebetürverkleidung rechts	1	**Technische Eigenschaft:**Geschlossener Kastenwagen[VAN BLIND]

Einheit	Fahrgestell - Plastformteil - Karosserien
Code	02.09
Beschreibung	Hintere Türen - Scheibe
Inspektion	1

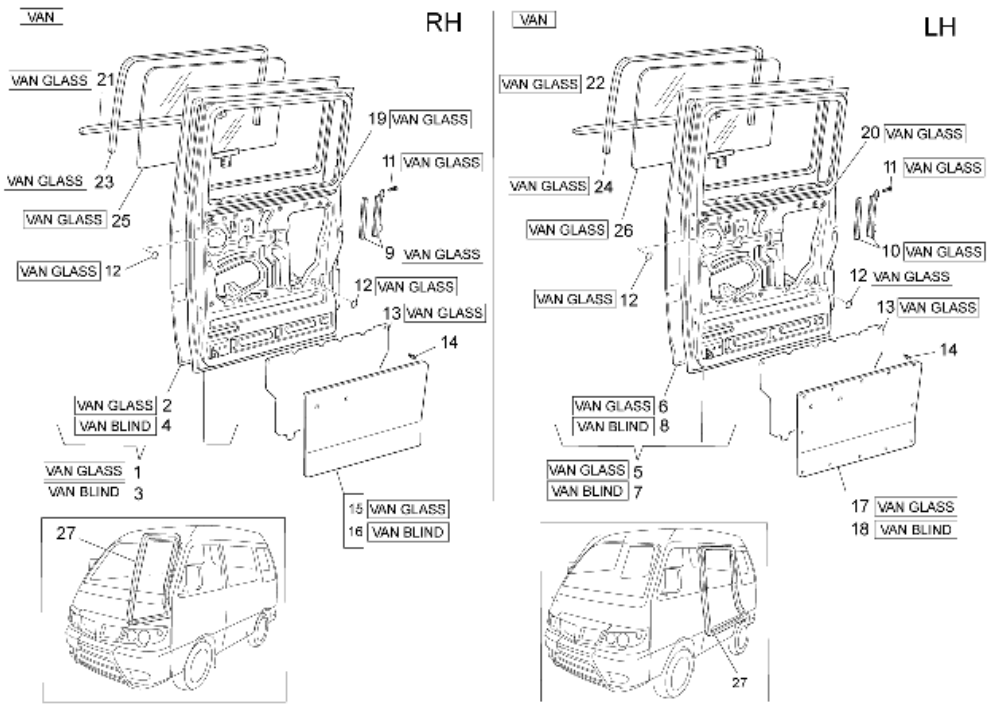

Pos.	Code	Beschreibung	Menge	Varianten
17	B004498	Schiebetürverkleidung links	1	**Technische Eigenschaft:**Kastenwagen mit Fenstern[VAN GLASS]
18	B004496	Schiebetürverkleidung links	1	**Technische Eigenschaft:**Geschlossener Kastenwagen[VAN BLIND]
19	260849	Dichtung	1	**Technische Eigenschaft:**Kastenwagen mit Fenstern[VAN GLASS]
20	260856	Dichtung	1	**Technische Eigenschaft:**Kastenwagen mit Fenstern[VAN GLASS]
21	260852	Dichtung	1	**Technische Eigenschaft:**Kastenwagen mit Fenstern[VAN GLASS]
22	260857	Dichtung äußere fensternut	1	**Technische Eigenschaft:**Kastenwagen mit Fenstern[VAN GLASS]
23	261081	Fensterdichtung rechte hintertür	1	**Technische Eigenschaft:**Kastenwagen mit Fenstern[VAN GLASS]
24	261082	Fensterdichtung linke hintertür	1	**Technische Eigenschaft:**Kastenwagen mit Fenstern[VAN GLASS]
25	6810387Z02000	Türfenster hinten rechts	1	**Technische Eigenschaft:**Kastenwagen mit Fenstern[VAN GLASS]
26	6810487Z02000	Türfenster hinten links	1	**Technische Eigenschaft:**Kastenwagen mit Fenstern[VAN GLASS]
27	6787187Z01000	Türdichtung hinten	2	

Einheit	Fahrgestell - Plastformteil - Karosserien
Code	02.10
Beschreibung	Bauteile hintere Türen
Inspektion	1

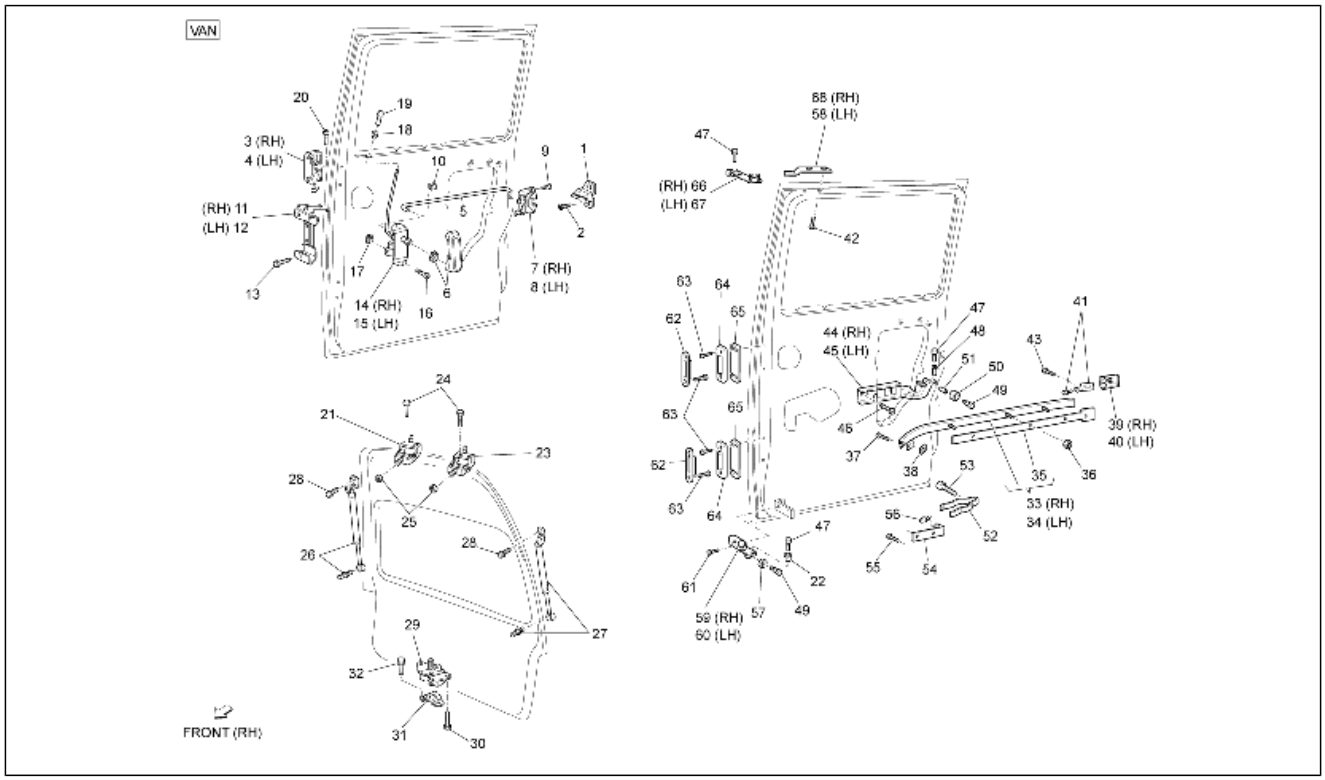

Pos.	Code	Beschreibung	Menge	Varianten
1	B005018	Platte	2	
2	9004151029000	Schraube	4	
3	B005335	Türklinke außen rechte tür	1	**Technische Eigenschaft:**Rechts[RH]
4	B005336	Türklinke außen linke tür	1	**Technische Eigenschaft:**Links[LH]
5	6971387Z01000	Spannstange	2	
6	6927287Z01030	Griff	2	
7	B005014	Türschloss rechts	1	**Technische Eigenschaft:**Rechts[RH]
8	B005015	Türschloss links	1	**Technische Eigenschaft:**Links[LH]
9	D9004159188	Sechskantschraube	6	
10	6975987Z01000	Puffer	2	
11	6973087Z01000	Verbindung türschloß	1	**Technische Eigenschaft:**Rechts[RH]
12	6974087Z01000	Verbindung türschloß	1	**Technische Eigenschaft:**Links[LH]
13	9004119341000	Schraubbolzen	4	
14	B005020	Schlossbetätigung	1	
15	B005021	Türschliessung	1	
16	D9354016012	Sechskantschraube	4	
17	D9004189019	Kabelführung	4	
18	6974787Z01000	Sperrknopf türverschluß	2	
19	D9004480352	Kabelführung	2	
20	D9338116008	TBEI Schraube	4	
21	6880187Z02000	Scharnier rechts	1	
22	6833287Z01000	Buchse	2	
23	6880187Z01000	Scharnier links	1	
24	9165140816000	Schraube	4	
25	261321	Geflanschte Mutter	2	
26	6895087Z82000	Feder rechts	4	
27	6896087Z82000	Feder links	4	
28	D9161160614	Flanschschraube	4	

Einheit	Fahrgestell - Plastformteil - Karosserien
Code	02.10
Beschreibung	Bauteile hintere Türen
Inspektion	1

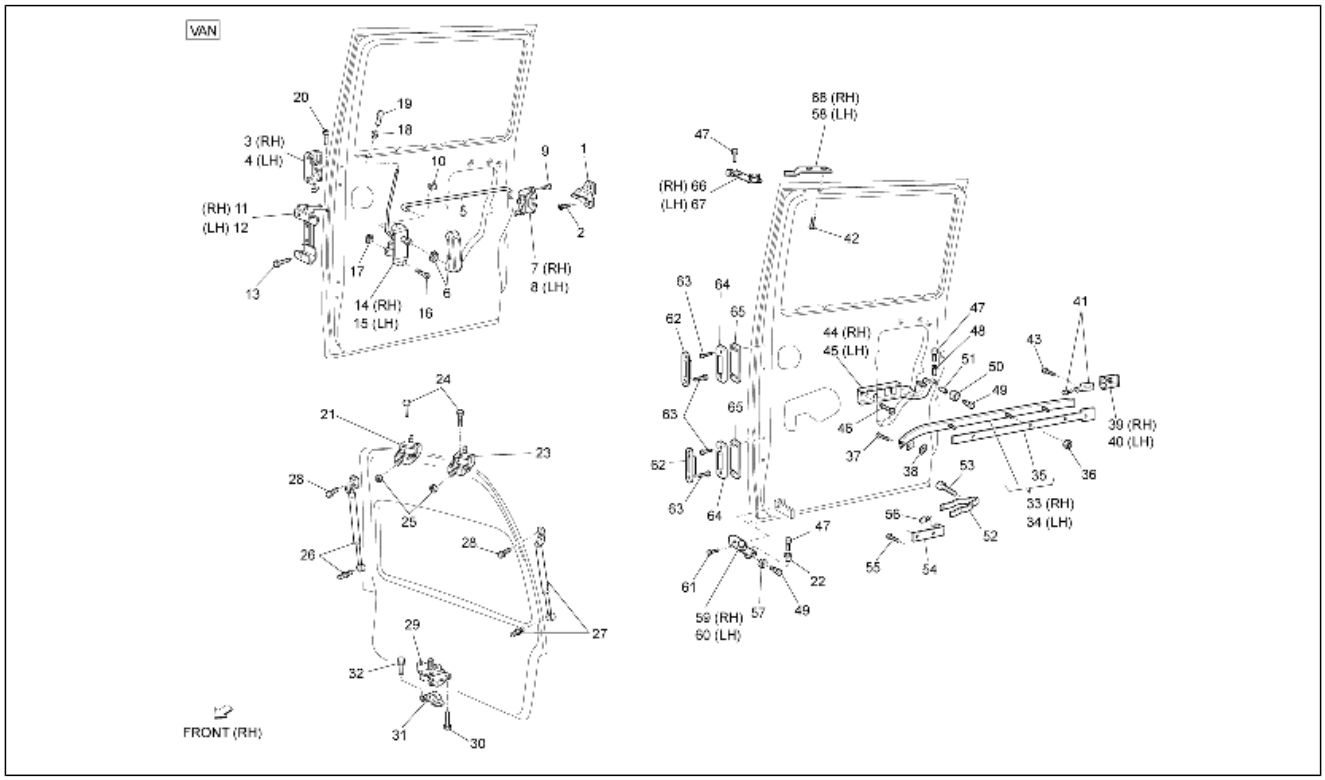

Pos.	Code	Beschreibung	Menge	Varianten
29	B005016	Türschloß hintertür	1	
30	D9161140612	Sechskantschraube	2	
31	B005017	Befestigungsplatte Schloss	1	
32	D9004159295	Flanschschraube	2	
33	6180787Z01000	-	1	**Technische Eigenschaft:**Rechts[RH]
34	6180887Z01000	-	1	**Technische Eigenschaft:**Links[LH]
35	6182787Z01000	Dichtung	1	
36	261323	Mutter	6	
37	9162140614000	Schraubbolzen	2	
38	6837787Z01000	Platte	2	
39	7565187Z01000	Führungsabdeckung	1	**Technische Eigenschaft:**Rechts[RH]
40	7565287Z01000	Führungsabdeckung	1	**Technische Eigenschaft:**Links[LH]
41	6183987Z01000	Befestigung türführung	2	
42	D9162140816	Schraubbolzen	4	
43	D9161140614	Schraubbolzen	4	
44	6838087Z01000	Türscharnier seitentür DX	1	**Technische Eigenschaft:**Rechts[RH]
45	6839087Z01000	Türscharnier SX	1	**Technische Eigenschaft:**Links[LH]
46	9004119383000	Flanschschraube	4	
47	9004241105000	Bolzen	4	
48	6833487Z01000	Buchse	4	
49	9004241106000	Bolzen	4	
50	261355	Kugellager	2	
51	9004560155000	Distanzscheibe	2	
52	6832687Z01000	Feder	2	
53	D9338515010	Sechskantschraube	2	
54	6941687Z01000	Winkel	2	
55	D9162160620	TE Schr. m. Flansch	4	
56	6941987Z01000	Puffer	2	

Einheit	Fahrgestell - Plastformteil - Karosserien
Code	02.10
Beschreibung	Bauteile hintere Türen
Inspektion	1

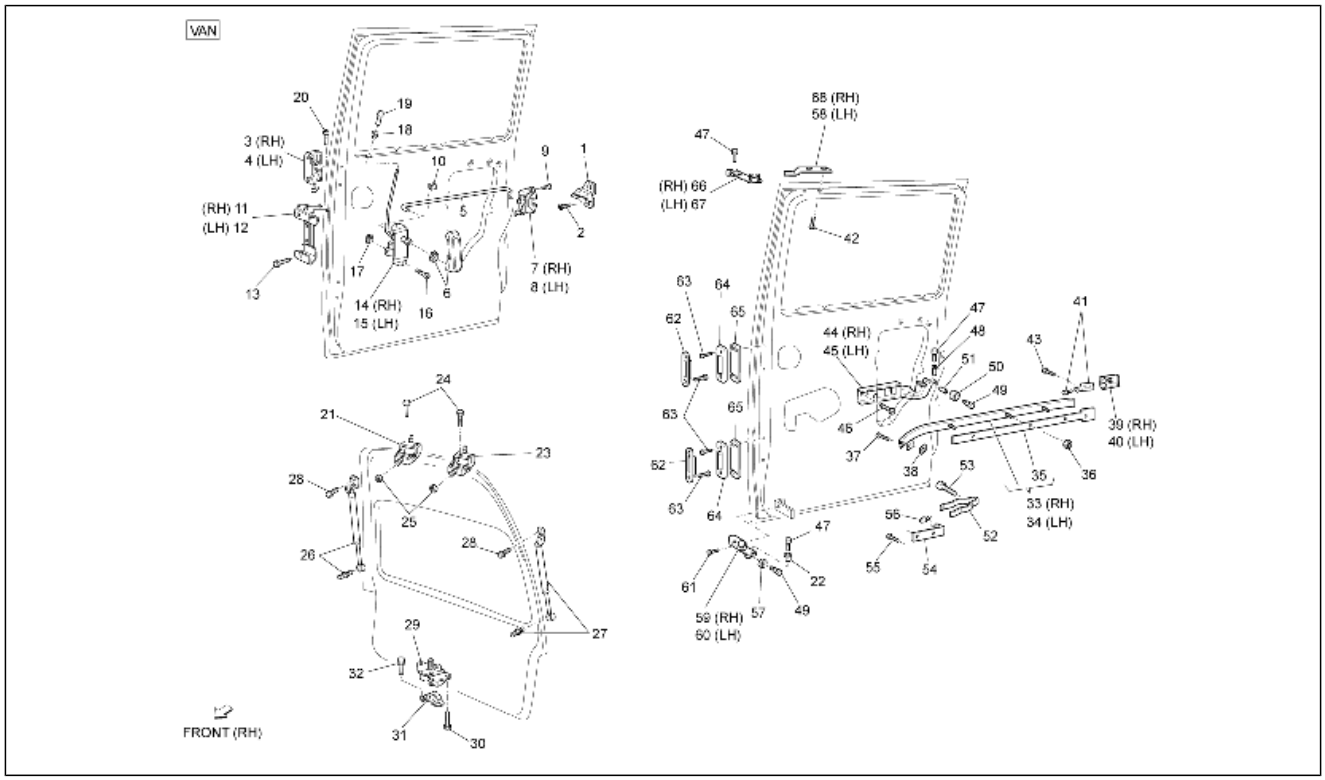

Pos.	Code	Beschreibung	Menge	Varianten
57	B005029	Radiallager	2	
58	6851787Z01000	Obere platte links	1	**Technische Eigenschaft:**Links[LH]
59	6803787Z01000	Arm unten re	1	**Technische Eigenschaft:**Rechts[RH]
60	6803887Z01000	Arm unten li	1	**Technische Eigenschaft:**Links[LH]
61	D9166160820	TE Schr. m. Flansch	4	
62	6941487Z01000	Türsperre	4	
63	D9166140616	Flanschschraube	16	
64	6941387Z01000	Türsperre	4	
65	6941887Z01000	Platte	4	
66	6803187Z01000	Rechter Schutzblecharm	1	**Technische Eigenschaft:**Rechts[RH]
67	6803287Z01000	Arm links	1	**Technische Eigenschaft:**Links[LH]
68	6831787Z01000	Obere platte rechts	1	**Technische Eigenschaft:**Rechts[RH]

Einheit	Fahrgestell - Plastformteil - Karosserien
Code	02.11
Beschreibung	Hintere Klappe - Scheibe
Inspektion	1

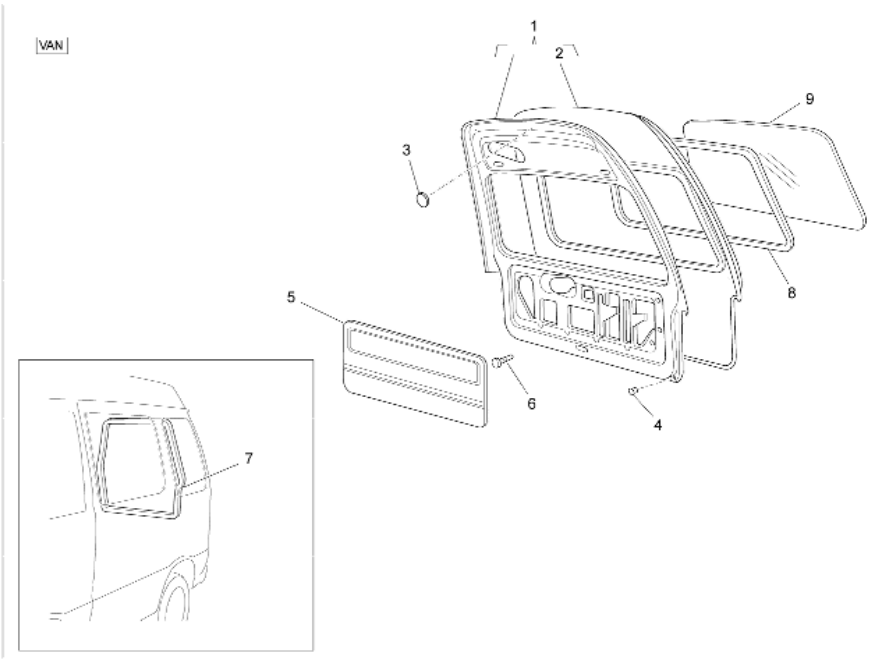

Pos.	Code	Beschreibung	Menge	Varianten
1	6700587Z01000	Hintere klappe komplett	1	**Technische Eigenschaft:**Metallkas ten[VAN]
2	6711587Z01000	Äußere hintere türverkleidung	1	**Technische Eigenschaft:**Metallkas ten[VAN]
3	9004874031000	Deckel OD=40	1	**Technische Eigenschaft:**Metallkas ten[VAN]
4	9004541138000	Puffer	4	**Technische Eigenschaft:**Metallkas ten[VAN]
5	B004500	Paneel innen hinten	1	**Technische Eigenschaft:**Metallkas ten[VAN]
6	6777187Z01000	Schraube	15	**Technische Eigenschaft:**Metallkas ten[VAN]
7	6788187Z01000	Türdichtung hinten	1	**Technische Eigenschaft:**Metallkas ten[VAN]
8	6829187Z01000	Fensterdichtung hinten	1	**Technische Eigenschaft:**Metallkas ten[VAN]
9	6813187Z02000	Türfenster hintertür	1	**Technische Eigenschaft:**Metallkas ten[VAN]

Einheit	Fahrgestell - Plastformteil - Karosserien
Code	02.13
Beschreibung	Kabinenbauteile
Inspektion	1

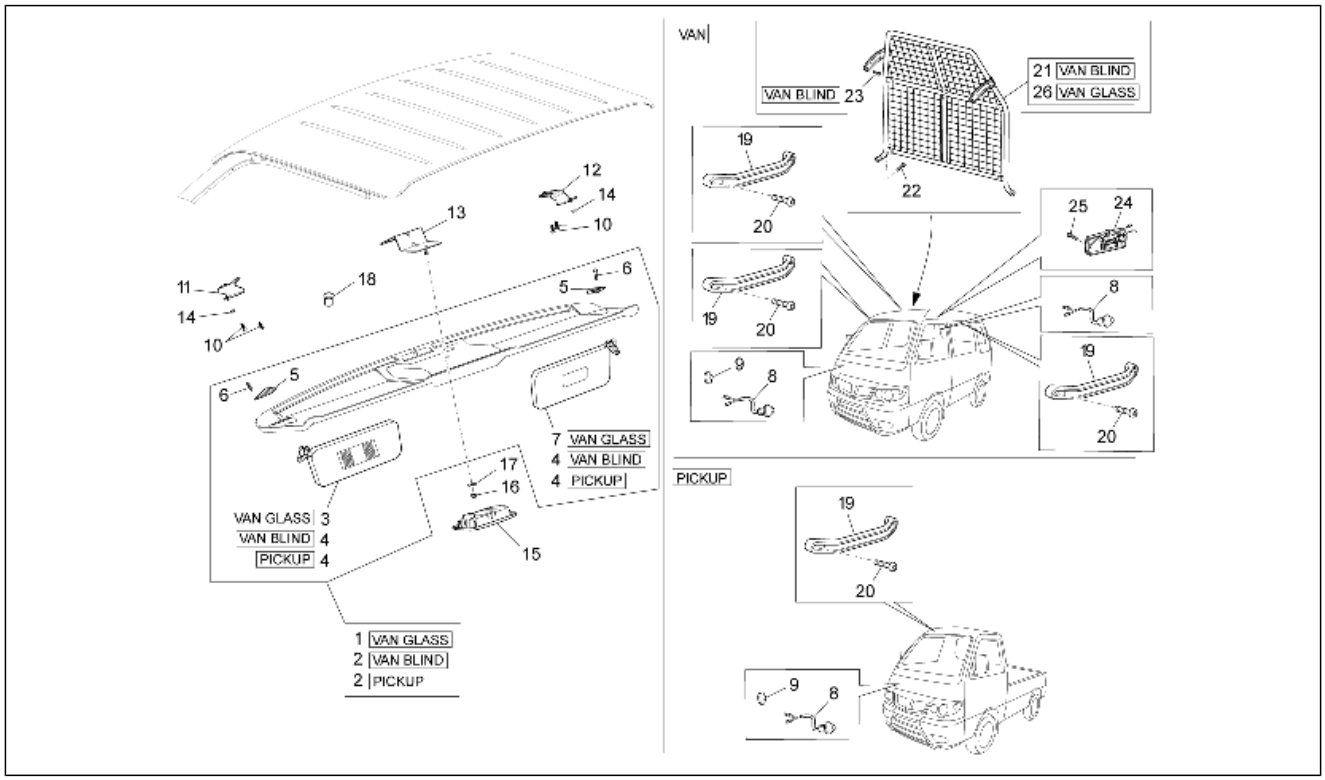

Pos.	Code	Beschreibung	Menge	Varianten
1	B005505	Gepäckablage mit Tasche	1	**Technische Eigenschaft:**Kastenwagen mit Fenstern[VAN GLASS]
2	B005325	Ablageflõche	1	**Technische Eigenschaft:**Alle Pick-up-Versionen[PICKUP], Geschlossener Kastenwagen[VAN BLIND]
3	261425	Linker sonnenschutz	1	**Technische Eigenschaft:**Kastenwagen mit Fenstern[VAN GLASS]
4	7431087Z02030	Sonnenblende	2	**Technische Eigenschaft:**Alle Pick-up-Versionen[PICKUP], Geschlossener Kastenwagen[VAN BLIND]
5	B004564	Platte	2	
6	015900	Schraube	4	
7	261424	Sonnenblende rechts mit Spiegel	2	**Technische Eigenschaft:**Kastenwagen mit Fenstern[VAN GLASS]
8	8423087504000	Schalter kabinenbeleuchtung	2	
9	D9004874004	Deckel	1	
10	9004168057000	Schraube	8	
11	B004570	Linkes bügel	1	
12	B004571	Rechtes bügel	1	
13	B005658	Mittlerer bügel	1	
14	241937	Mutter, selbstsichernd m5	2	
15	B004262	Deckenleuchte	1	
16	709116	Mutter	1	
17	013880	Flachscheibe 16x6,5x1,5	1	
18	B004629	Verschlusschraube	2	
19	7461787Z01030	Griff	3	
20	D9004159110	Sechskantschraube	6	
21	6427087Z01000	Schutzabdeckung	1	**Technische Eigenschaft:**Geschlossener Kastenwagen[VAN BLIND]
22	9004159377000	Schraube	4	
23	D9331536016	Flanschschraube	2	**Technische Eigenschaft:**Geschlossener Kastenwagen[VAN BLIND]

Einheit	Fahrgestell - Plastformteil - Karosserien
Code	02.13
Beschreibung	Kabinenbauteile
Inspektion	1

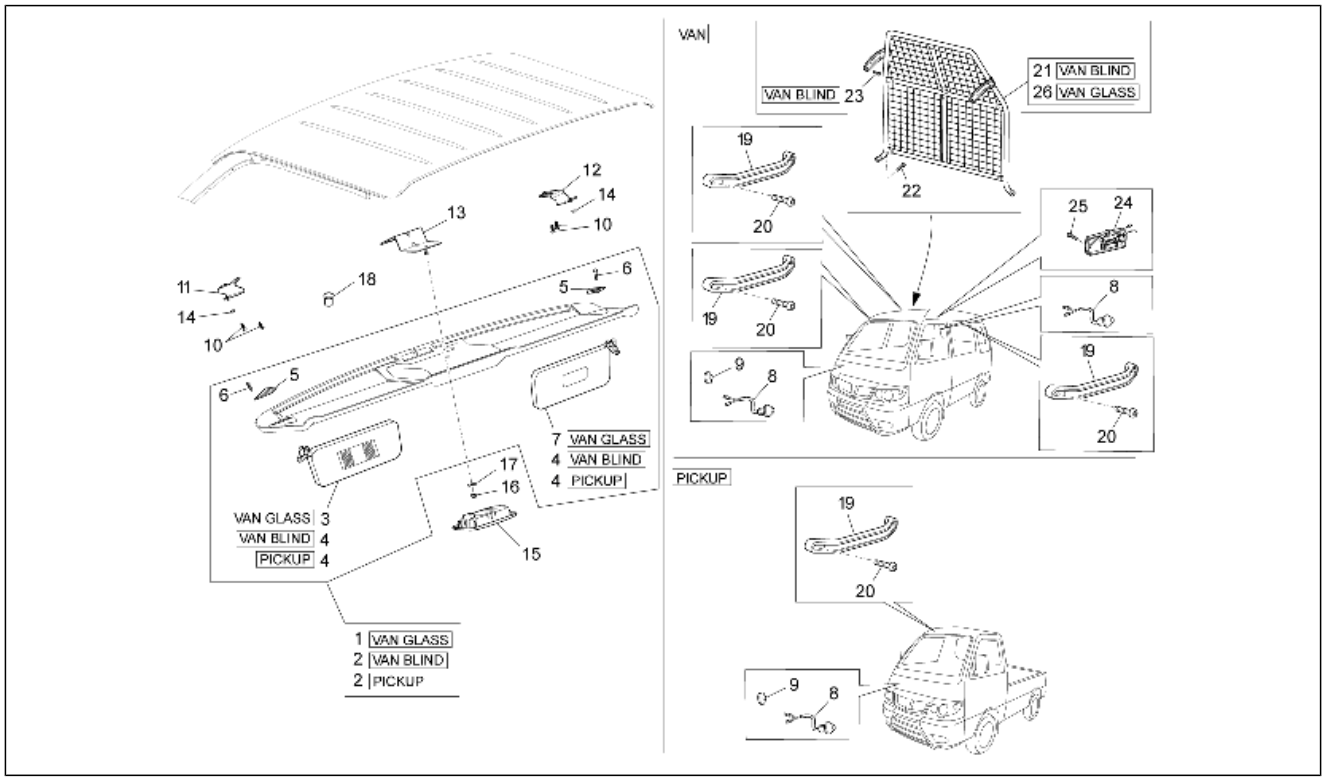

Pos.	Code	Beschreibung	Menge	Varianten
24	8124087Z01000	Deckenleuchte	1	
25	D9351014020	Schraube	2	
26	260831	Schutzabdeckung	1	**Technische Eigenschaft:**Kastenwagen mit Fenstern[VAN GLASS]

Einheit	Fahrgestell - Plastformteil - Karosserien
Code	02.14
Beschreibung	Sicherheitsgurte
Inspektion	1

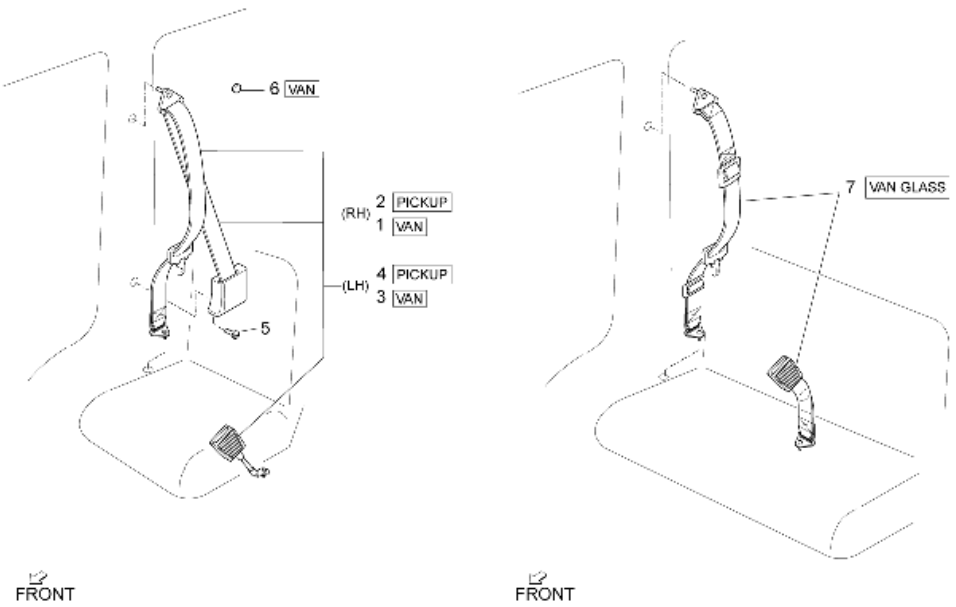

Pos.	Code	Beschreibung	Menge	Varianten
1	56530R	Sicherheitsgurt	1	**Technische Eigenschaft:**Rechts[RH], Metallkas ten[VAN]
2	56535R	Sicherheitsgurt DX	1	**Technische Eigenschaft:**Alle Pick-up-Versionen[PICKUP], Rechts[RH]
3	56531R	Sicherheitsgurt	1	**Technische Eigenschaft:**Links[LH], Metallkas ten[VAN]
4	56536R	Sicherheitsgurt SX	1	**Technische Eigenschaft:**Links[LH], Alle Pick-up-Versionen[PICKUP]
5	9354015014000	Schraube	2	
6	9004871062000	Deckel D20	4	**Technische Eigenschaft:**Metallkas ten[VAN]
7	56538R	Sicherheitsgurt	2	**Technische Eigenschaft:**Kastenwagen mit Fenstern[VAN GLASS]

Einheit	Fahrgestell - Plastformteil - Karosserien
Code	02.15
Beschreibung	Dachpaneel
Inspektion	1

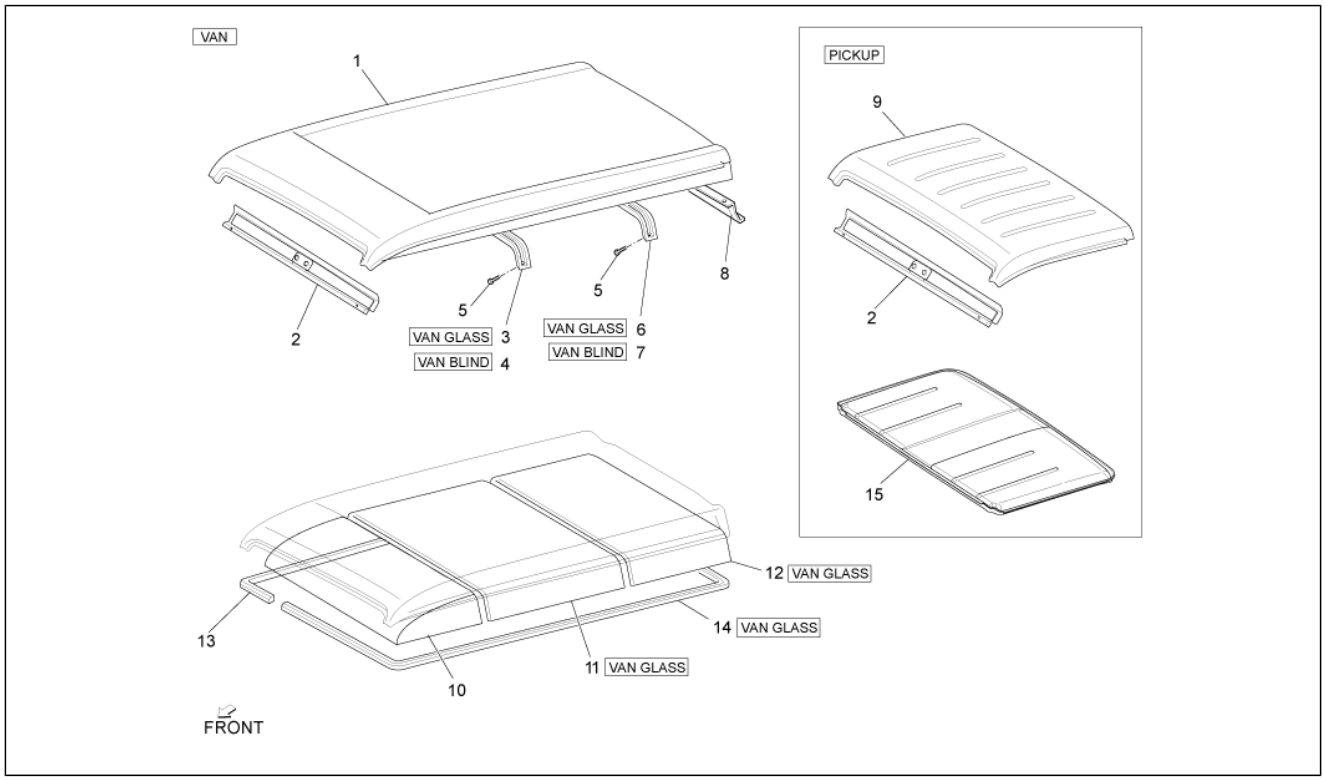

Pos.	Code	Beschreibung	Menge	Varianten
1	6311187Z02000	Dachverkleidung	1	**Technische Eigenschaft:**Metallkas ten[VAN]
2	6313287Z01000	Innere verkleidung	1	**Technische Eigenschaft:**Alle Pick-up-Versionen[PICKUP], Metallkas ten[VAN]
3	261443	Spriegel	1	**Technische Eigenschaft:**Kastenwagen mit Fenstern[VAN GLASS]
4	6314187Z01000	Spriegel	1	**Technische Eigenschaft:**Geschlossener Kastenwagen[VAN BLIND]
5	D9004159292	Flanschschraube	4	**Technische Eigenschaft:**Metallkas ten[VAN]
6	261444	Spriegel	1	**Technische Eigenschaft:**Kastenwagen mit Fenstern[VAN GLASS]
7	6314287Z01000	Spriegel	1	**Technische Eigenschaft:**Geschlossener Kastenwagen[VAN BLIND]
8	6313487Z01000	Traverse, oben	1	**Technische Eigenschaft:**Metallkas ten[VAN]
9	6311187Z01000	Dachverkleidung	1	**Technische Eigenschaft:**Alle Pick-up-Versionen[PICKUP]
10	6331187Z02030	Kabinenhimmel	1	**Technische Eigenschaft:**Metallkas ten[VAN]
11	6331287Z01030	Kabinenhimmel	1	**Technische Eigenschaft:**Kastenwagen mit Fenstern[VAN GLASS]
12	6331387Z01030	Kabinenhimmel	1	**Technische Eigenschaft:**Kastenwagen mit Fenstern[VAN GLASS]
13	6339187Z01030	Verkleidung kabinenhimmel	1	**Technische Eigenschaft:**Metallkas ten[VAN]
14	6339287Z01030	Verkleidung kabinenhimmel	1	**Technische Eigenschaft:**Kastenwagen mit Fenstern[VAN GLASS]
15	613694	Verkleidung	1	**Technische Eigenschaft:**Alle Pick-up-Versionen[PICKUP]

Einheit	Fahrgestell - Plastformteil - Karosserien
Code	02.16
Beschreibung	Isolierungspaneele - Zierleisten
Inspektion	1

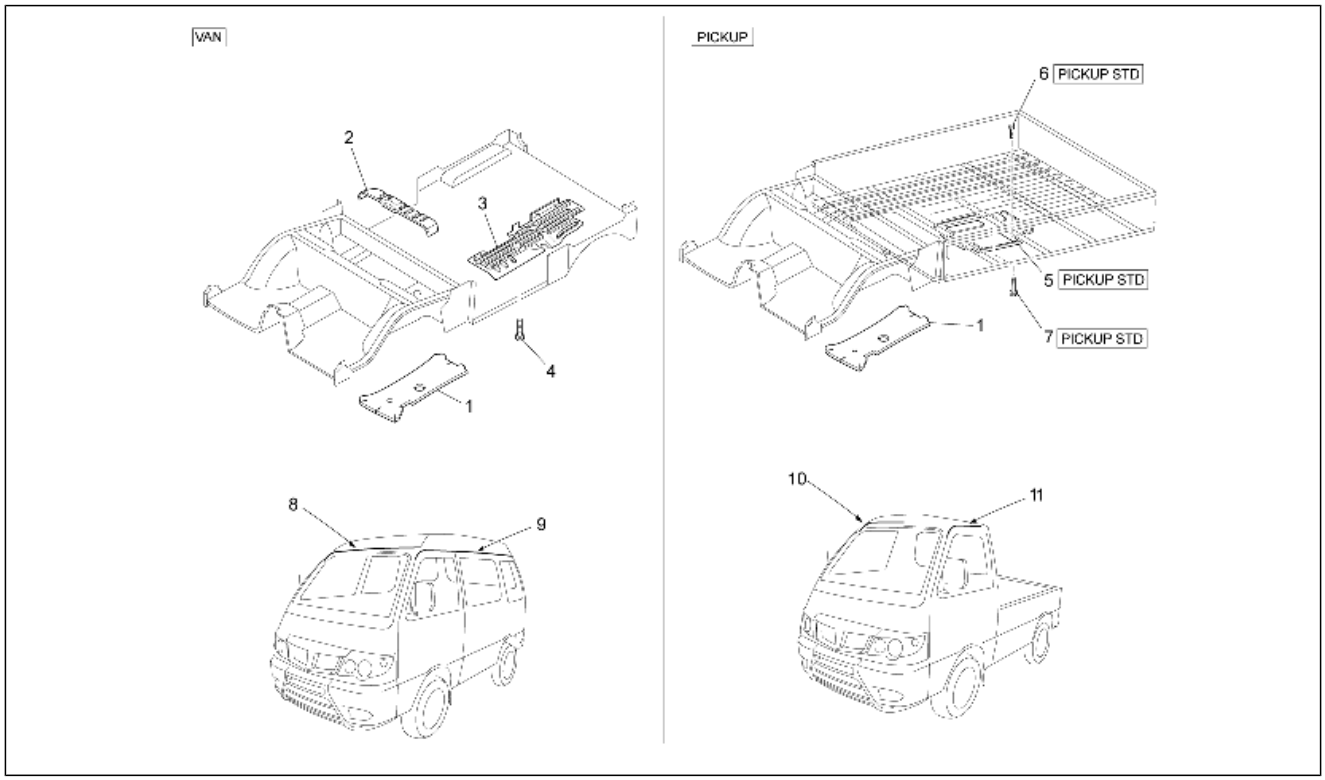

Pos.	Code	Beschreibung	Menge	Varianten
1	5815187Z01000	-	1	
2	5832987Z08000	Schalldämpfer	1	**Technische Eigenschaft:**Metallkas ten[VAN]
3	B004135	Schutz	1	**Technische Eigenschaft:**Metallkas ten[VAN]
4	9359016014000	Schraubbolzen	4	**Technische Eigenschaft:**Metallkas ten[VAN]
5	2614384	Tafel	1	**Technische Eigenschaft:**Version mit Ladefläche und Ladebordwänden aus Eisen[PICKUP STD]
6	D9166140616	Flanschschraube	1	**Technische Eigenschaft:**Version mit Ladefläche und Ladebordwänden aus Eisen[PICKUP STD]
7	9359016014000	Schraubbolzen	5	**Technische Eigenschaft:**Version mit Ladefläche und Ladebordwänden aus Eisen[PICKUP STD]
8	7555187Z04000	Sims rechts	1	**Technische Eigenschaft:**Metallkas ten[VAN]
9	7555287Z04000	Sims links	1	**Technische Eigenschaft:**Metallkas ten[VAN]
10	7555187Z03000	Sims rechts	1	**Technische Eigenschaft:**Alle Pick-up-Versionen[PICKUP]
11	D7555287Z03	Sims links	1	**Technische Eigenschaft:**Alle Pick-up-Versionen[PICKUP]

Einheit	Fahrgestell - Plastformteil - Karosserien
Code	02.17
Beschreibung	Hinteres Bodenpaneel
Inspektion	1

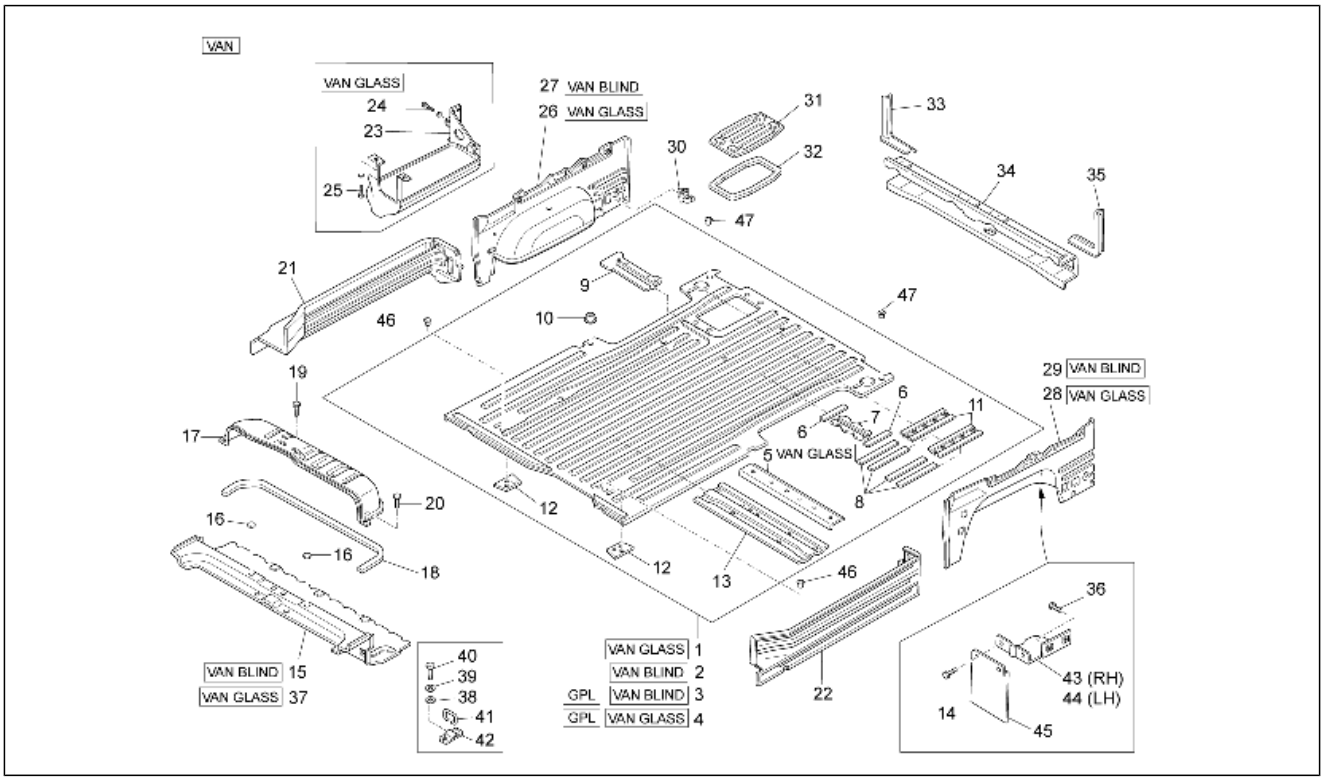

Pos.	Code	Beschreibung	Menge	Varianten
1	B0058765	Hinterer boden	1	**Technische Eigenschaft:**Kastenwagen mit Fenstern[VAN GLASS]
2	B0058745	Hinterer boden	1	**Technische Eigenschaft:**Geschlossener Kastenwagen[VAN BLIND]
3	B0058755	Hinterer boden	1	**Technische Eigenschaft:**Version mit Gas-Versorgung[GPL], Geschlossener Kastenwagen[VAN BLIND]
4	B0058775	Hinterer boden	1	**Technische Eigenschaft:**Version mit Gas-Versorgung[GPL], Kastenwagen mit Fenstern[VAN GLASS]
5	5760787Z01000	Aufprall träger	1	**Technische Eigenschaft:**Kastenwagen mit Fenstern[VAN GLASS]
6	5864587Z01000	Hintere bodenplatte	2	
7	5835987Z01000	Befestigung ersatzrad	1	
8	5863687Z01000	Platte	4	
9	B005359	Bodenverstärkung	1	
9	B007290	***Verstärkung Batteriesitz Porter Diesel	1	
10	5852387Z01000	Haken	5	
11	5838587Z02000	Platte	2	
12	5836787Z02000	Platte, rechts	2	
13	B0056345	Bodenverstärkung	1	
14	9004119341000	Schraubbolzen	4	
15	5802187Z13000	Vordere verkleidung	1	**Technische Eigenschaft:**Geschlossener Kastenwagen[VAN BLIND]
16	D9004874004	Deckel	2	
17	5840187Z05000	Inspektionsklappe motor	1	
18	5843587Z03000	Dichtung	1	
19	9165140814000	Befestigungsschraube kühlerträger	4	
20	9162140614000	Schraubbolzen	8	
21	5740587Z02000	Rechte führung	1	
22	5740687Z02000	Linke führung	1	

Einheit	Fahrgestell - Plastformteil - Karosserien
Code	02.17
Beschreibung	Hinteres Bodenpaneel
Inspektion	1

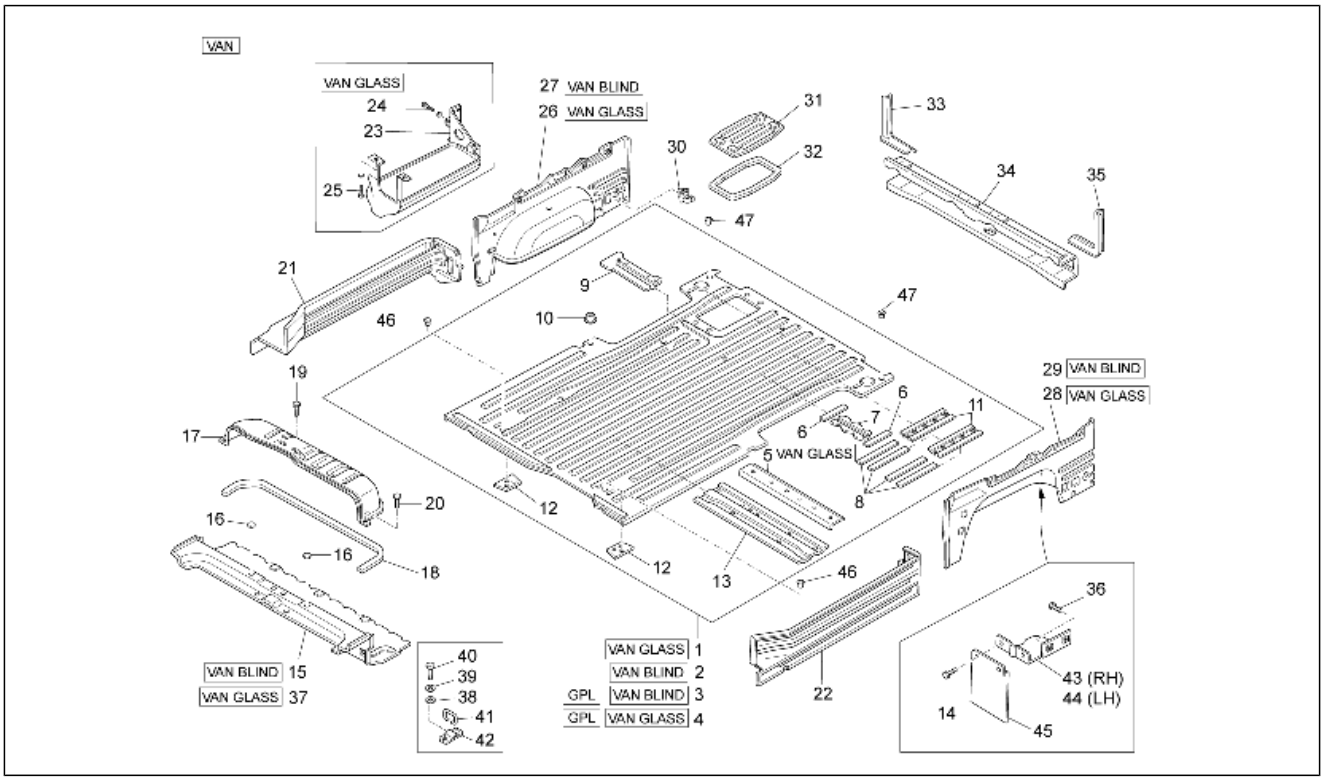

Pos.	Code	Beschreibung	Menge	Varianten
23	B007194	Trittbrett	1	**Technische Eigenschaft:**Kastenwagen mit Fenstern[VAN GLASS]
24	9004119260000	Schraubbolzen	2	**Technische Eigenschaft:**Kastenwagen mit Fenstern[VAN GLASS]
25	D9165160818	Sechskantschraube	4	**Technische Eigenschaft:**Kastenwagen mit Fenstern[VAN GLASS]
26	5803587Z01000	Rechte verkleidung	1	**Technische Eigenschaft:**Kastenwagen mit Fenstern[VAN GLASS]
27	5766187Z01000	Rechte verkleidung	1	**Technische Eigenschaft:**Geschlossener Kastenwagen[VAN BLIND]
28	D5803687Z03	Not available	1	**Technische Eigenschaft:**Kastenwagen mit Fenstern[VAN GLASS]
29	D5803687Z02	Not available	1	**Technische Eigenschaft:**Geschlossener Kastenwagen[VAN BLIND]
30	9004468084000	Schelle	3	
31	5510887Z01000	Batterieabdeckung	1	
32	5517887Z01000	Dichtung batterieabdeckung	1	
33	5766387Z01000	Verkleidung hinten rechts	1	
34	5830787Z01000	Traverse, hinten	1	
35	5766487Z01000	Verkleidung hinten links	1	
36	D9162140612	TE Schr. m. Flansch	4	
37	5695815	Vordere verkleidung	1	**Technische Eigenschaft:**Kastenwagen mit Fenstern[VAN GLASS]
38	016406	Federring 6,4x11,8x1	8	
39	013777	Unterlegscheibe 6.4x13x1.5	8	
40	031089	Sechskantschraube M6x18	8	
41	D3852187Z01	Haken	4	
42	B004695	Befestigungspl. Haken	4	
43	5389387Z01000	Befestigung hinterer rechter kotflügel	1	**Technische Eigenschaft:**Rechts[RH]
44	5389487Z01000	Befestigung hinterer linker kotflügel	1	**Technische Eigenschaft:**Links[LH]

Einheit	Fahrgestell - Plastformteil - Karosserien
Code	02.17
Beschreibung	Hinteres Bodenpaneel
Inspektion	1

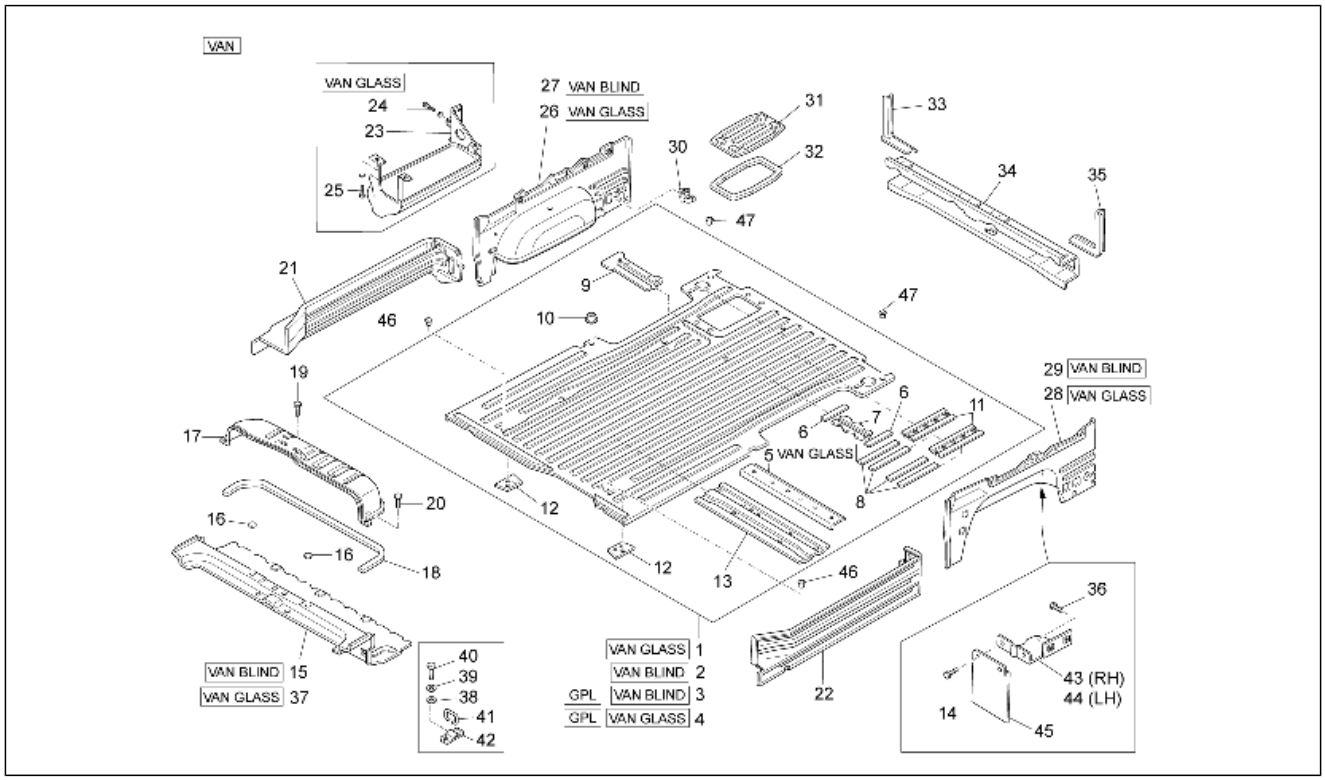

Pos.	Code	Beschreibung	Menge	Varianten
45	5389687Z01000	Hinteres schutzblech	2	
46	D9004871033	Verschlusschraube	2	
47	D9004871099	Verschlusschraube	2	

Einheit	Fahrgestell - Plastformteil - Karosserien
Code	02.18
Beschreibung	Offene Ladefläche
Inspektion	1

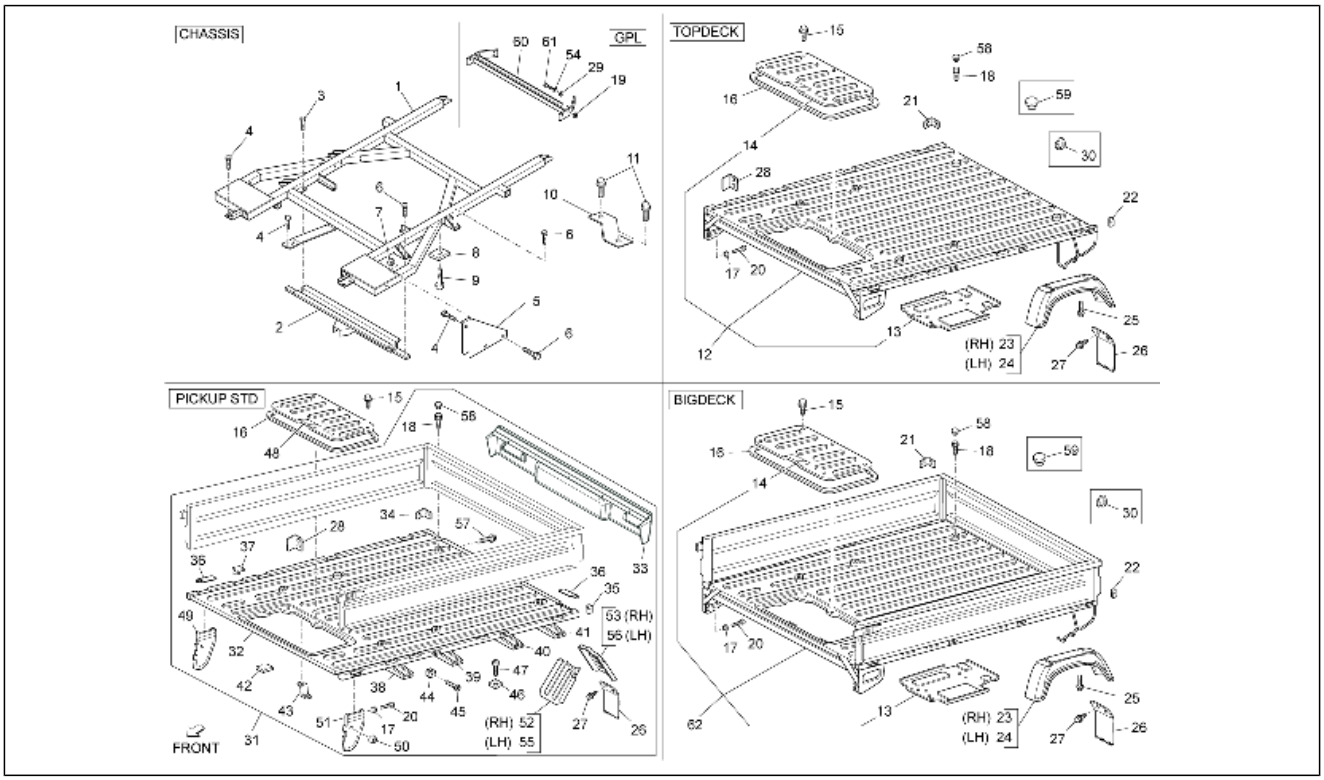

Pos.	Code	Beschreibung	Menge	Varianten
1	5100587Z03000	Rahmen	1	**Technische Eigenschaft:**Version ohne Ladefläche[CHASSIS]
2	6510287Z04000	Aufprall träger	1	**Technische Eigenschaft:**Version ohne Ladefläche[CHASSIS]
3	9165140614000	Schraubbolzen	4	**Technische Eigenschaft:**Version ohne Ladefläche[CHASSIS]
4	9165140820000	Schraubbolzen	8	**Technische Eigenschaft:**Version ohne Ladefläche[CHASSIS]
5	5121387Z01000	Platte	2	**Technische Eigenschaft:**Version ohne Ladefläche[CHASSIS]
6	9165141025000	Schraubbolzen	12	**Technische Eigenschaft:**Version ohne Ladefläche[CHASSIS]
7	9418041000000	Mutter	4	**Technische Eigenschaft:**Version ohne Ladefläche[CHASSIS]
8	9004541144000	Puffer	2	**Technische Eigenschaft:**Version ohne Ladefläche[CHASSIS]
9	9352014014000	Schraube	2	**Technische Eigenschaft:**Version ohne Ladefläche[CHASSIS]
10	B004423	Halterbügel	2	**Technische Eigenschaft:**Version ohne Ladefläche[CHASSIS]
11	9165141028000	TE Schr. m. Flansch	4	**Technische Eigenschaft:**Version ohne Ladefläche[CHASSIS]
12	B0071465	Festes bodenblech	1	**Technische Eigenschaft:**Version mit vergrößerter Ladefläche und Ladebordwänden aus Legierung[TOP DECK]
13	2614384	Tafel	1	**Technische Eigenschaft:**Version mit vergrößerter Ladefläche und Ladebordwänden aus Eisen[BIG DECK], Version mit vergrößerter Ladefläche und Ladebordwänden aus Legierung[TOP DECK]
14	263207	Inspektionsklappe motor	1	**Technische Eigenschaft:**Version mit vergrößerter Ladefläche und Ladebordwänden aus Eisen[BIG DECK], Version mit vergrößerter Ladefläche und Ladebordwänden aus Legierung[TOP DECK]
15	9004119302000	Sechskantschraube	6	**Technische Eigenschaft:**Version mit vergrößerter Ladefläche und Ladebordwänden aus Eisen[BIG DECK], Version mit Ladefläche und Ladebordwänden aus Eisen[PICKUP STD], Version mit vergrößerter Ladefläche und Ladebordwänden aus Legierung[TOP DECK]
16	5516687Z02000	Dichtung	1	**Technische Eigenschaft:**Version mit vergrößerter Ladefläche und Ladebordwänden aus Eisen[BIG DECK], Version mit Ladefläche und Ladebordwänden aus Eisen[PICKUP STD], Version mit vergrößerter Ladefläche und Ladebordwänden aus Legierung[TOP DECK]

Einheit	Fahrgestell - Plastformteil - Karosserien
Code	02.18
Beschreibung	Offene Ladefläche
Inspektion	1

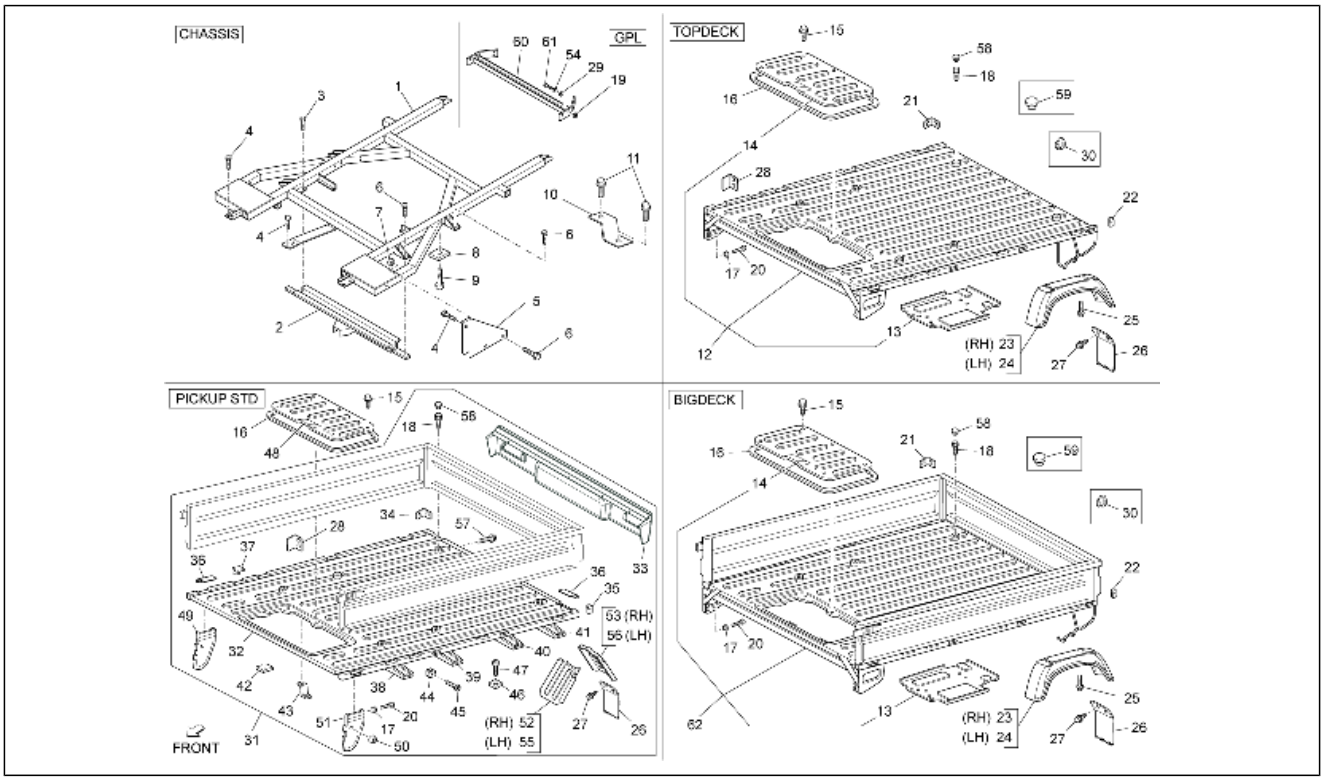

Pos.	Code	Beschreibung	Menge	Varianten
17	D6644387Z01	Dichtung	4	**Technische Eigenschaft:**Version mit vergrößerter Ladefläche und Ladebordwänden aus Eisen[BIG DECK], Version mit Ladefläche und Ladebordwänden aus Eisen[PICKUP STD], Version mit vergrößerter Ladefläche und Ladebordwänden aus Legierung[TOP DECK]
18	9165141028000	TE Schr. m. Flansch	8	**Technische Eigenschaft:**Version mit vergrößerter Ladefläche und Ladebordwänden aus Eisen[BIG DECK], Version mit Ladefläche und Ladebordwänden aus Eisen[PICKUP STD], Version mit vergrößerter Ladefläche und Ladebordwänden aus Legierung[TOP DECK]
19	264369	Kunststoffniet	8	**Technische Eigenschaft:**Version mit Gas-Versorgung[GPL]
20	9165140820000	Schraubbolzen	11	**Technische Eigenschaft:**Version mit vergrößerter Ladefläche und Ladebordwänden aus Eisen[BIG DECK], Version mit Ladefläche und Ladebordwänden aus Eisen[PICKUP STD], Version mit vergrößerter Ladefläche und Ladebordwänden aus Legierung[TOP DECK]
21	6633187Z01000	Puffer	1	**Technische Eigenschaft:**Version mit vergrößerter Ladefläche und Ladebordwänden aus Eisen[BIG DECK], Version mit vergrößerter Ladefläche und Ladebordwänden aus Legierung[TOP DECK]
22	6633287Z01000	Puffer	1	**Technische Eigenschaft:**Version mit vergrößerter Ladefläche und Ladebordwänden aus Eisen[BIG DECK], Version mit vergrößerter Ladefläche und Ladebordwänden aus Legierung[TOP DECK]
23	645569	Kotflügel hinten rechts	1	**Technische Eigenschaft:**Version mit vergrößerter Ladefläche und Ladebordwänden aus Eisen[BIG DECK], Rechts[RH], Version mit vergrößerter Ladefläche und Ladebordwänden aus Legierung[TOP DECK]
24	645568	Kotflügel hinten links	1	**Technische Eigenschaft:**Version mit vergrößerter Ladefläche und Ladebordwänden aus Eisen[BIG DECK], Links[LH], Version mit vergrößerter Ladefläche und Ladebordwänden aus Legierung[TOP DECK]
25	9004119537000	Schraubbolzen	8	**Technische Eigenschaft:**Version mit vergrößerter Ladefläche und Ladebordwänden aus Eisen[BIG DECK],

Einheit	Fahrgestell - Plastformteil - Karosserien
Code	02.18
Beschreibung	Offene Ladefläche
Inspektion	1

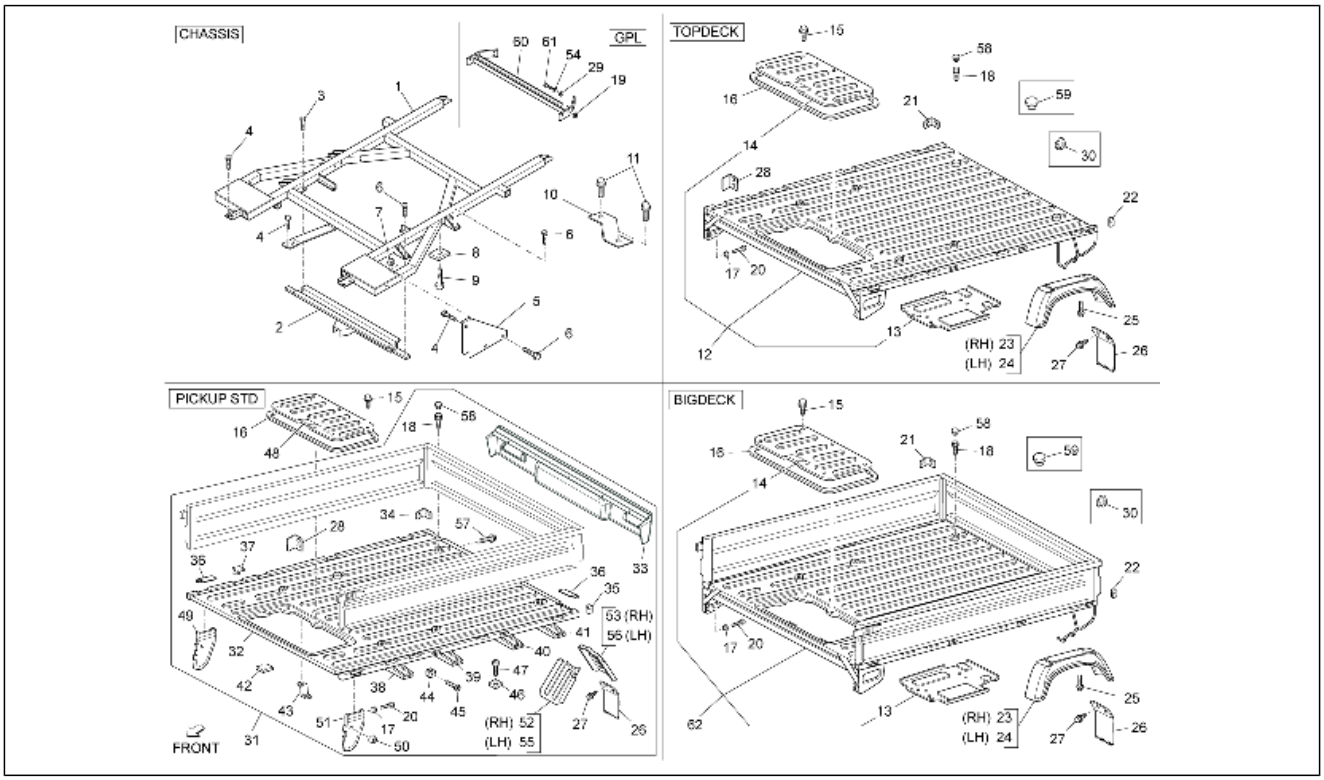

Pos.	Code	Beschreibung	Menge	Varianten
				Version mit vergrößerter Ladefläche und Ladebordwänden aus Legierung[TOP DECK]
26	645621	Hinteres, Spritzschutz	2	**Technische Eigenschaft:**Version mit vergrößerter Ladefläche und Ladebordwänden aus Eisen[BIG DECK], Version mit Ladefläche und Ladebordwänden aus Eisen[PICKUP STD], Version mit vergrößerter Ladefläche und Ladebordwänden aus Legierung[TOP DECK]
27	9163140612000	Schraube	4	**Technische Eigenschaft:**Version mit vergrößerter Ladefläche und Ladebordwänden aus Eisen[BIG DECK], Version mit Ladefläche und Ladebordwänden aus Eisen[PICKUP STD], Version mit vergrößerter Ladefläche und Ladebordwänden aus Legierung[TOP DECK]
28	565380	Puffer	2	**Technische Eigenschaft:**Version mit Ladefläche und Ladebordwänden aus Eisen[PICKUP STD], Version mit vergrößerter Ladefläche und Ladebordwänden aus Legierung[TOP DECK]
29	003058	Flachscheibe 15x8,4x1,5	8	**Technische Eigenschaft:**Version mit Gas-Versorgung[GPL]
30	190517	Verschlusschraube	4	**Technische Eigenschaft:**Version mit vergrößerter Ladefläche und Ladebordwänden aus Eisen[BIG DECK], Version mit vergrößerter Ladefläche und Ladebordwänden aus Legierung[TOP DECK]
31	6501187Z07000	Festes bodenblech	1	**Technische Eigenschaft:**Version mit Ladefläche und Ladebordwänden aus Eisen[PICKUP STD]
32	D6531187Z03	Festes bodenblech	1	**Technische Eigenschaft:**Version mit Ladefläche und Ladebordwänden aus Eisen[PICKUP STD]
33	6524187Z01000	Traverse, hinten	1	**Technische Eigenschaft:**Version mit Ladefläche und Ladebordwänden aus Eisen[PICKUP STD]
34	6633187Z01000	Puffer	1	**Technische Eigenschaft:**Version mit Ladefläche und Ladebordwänden aus Eisen[PICKUP STD]
35	6633287Z01000	Puffer	1	**Technische Eigenschaft:**Version mit Ladefläche und Ladebordwänden aus Eisen[PICKUP STD]
36	6611287Z01000	Gelenk	11	**Technische Eigenschaft:**Version mit Ladefläche und Ladebordwänden aus Eisen[PICKUP STD]

Einheit	Fahrgestell - Plastformteil - Karosserien
Code	02.18
Beschreibung	Offene Ladefläche
Inspektion	1

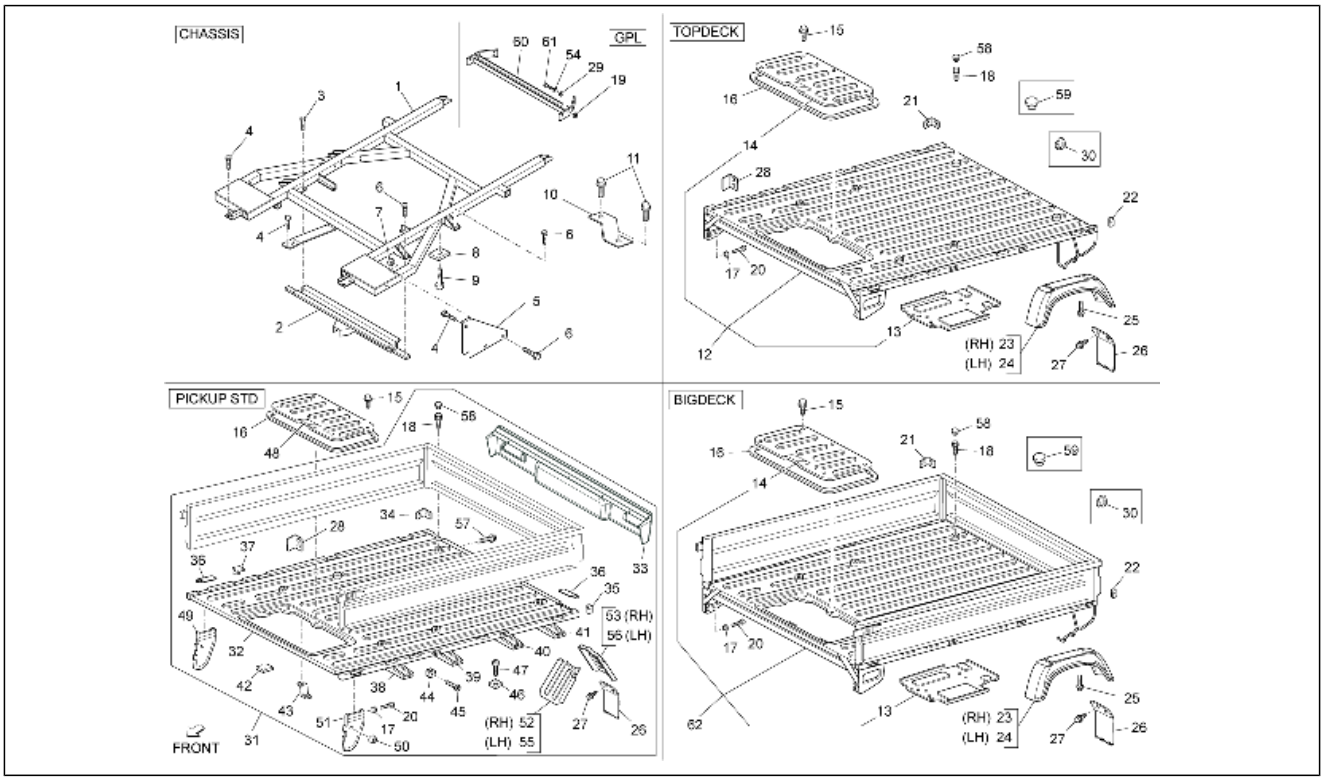

Pos.	Code	Beschreibung	Menge	Varianten
37	6631387Z01000	Haken	6	**Technische Eigenschaft:**Version mit Ladefläche und Ladebordwänden aus Eisen[PICKUP STD]
38	6510287Z03000	Aufprall träger	1	**Technische Eigenschaft:**Version mit Ladefläche und Ladebordwänden aus Eisen[PICKUP STD]
39	6510487Z02000	Aufprall träger	1	**Technische Eigenschaft:**Version mit Ladefläche und Ladebordwänden aus Eisen[PICKUP STD]
40	6510587Z01000	Aufprall träger	1	**Technische Eigenschaft:**Version mit Ladefläche und Ladebordwänden aus Eisen[PICKUP STD]
41	6510687Z02000	Aufprall träger	1	**Technische Eigenschaft:**Version mit Ladefläche und Ladebordwänden aus Eisen[PICKUP STD]
42	9004876010000	Flanschmutter	5	**Technische Eigenschaft:**Version mit Ladefläche und Ladebordwänden aus Eisen[PICKUP STD]
43	5826687Z01000	Winkel	1	**Technische Eigenschaft:**Version mit Ladefläche und Ladebordwänden aus Eisen[PICKUP STD]
44	D9004189019	Kabelführung	2	**Technische Eigenschaft:**Version mit Ladefläche und Ladebordwänden aus Eisen[PICKUP STD]
45	9358016012000	Sechskantschraube	2	**Technische Eigenschaft:**Version mit Ladefläche und Ladebordwänden aus Eisen[PICKUP STD]
46	9004541144000	Puffer	2	**Technische Eigenschaft:**Version mit Ladefläche und Ladebordwänden aus Eisen[PICKUP STD]
47	9352014014000	Schraube	2	**Technische Eigenschaft:**Version mit Ladefläche und Ladebordwänden aus Eisen[PICKUP STD]
48	6640187Z03000	Inspektionsklappe motor	1	**Technische Eigenschaft:**Version mit Ladefläche und Ladebordwänden aus Eisen[PICKUP STD]
49	6531387Z01000	Rechte verkleidung	1	**Technische Eigenschaft:**Version mit Ladefläche und Ladebordwänden aus Eisen[PICKUP STD]
50	6632187Z01000	Puffer	2	**Technische Eigenschaft:**Version mit Ladefläche und Ladebordwänden aus Eisen[PICKUP STD]
51	6531487Z01000	Linke verkleidung	1	**Technische Eigenschaft:**Version mit Ladefläche und Ladebordwänden aus Eisen[PICKUP STD]
52	6531787Z01000	Kotflügel hinten links	1	**Technische Eigenschaft:**Version mit Ladefläche und Ladebordwänden aus Eisen[PICKUP STD], Rechts[RH]

Einheit	Fahrgestell - Plastformteil - Karosserien
Code	02.18
Beschreibung	Offene Ladefläche
Inspektion	1

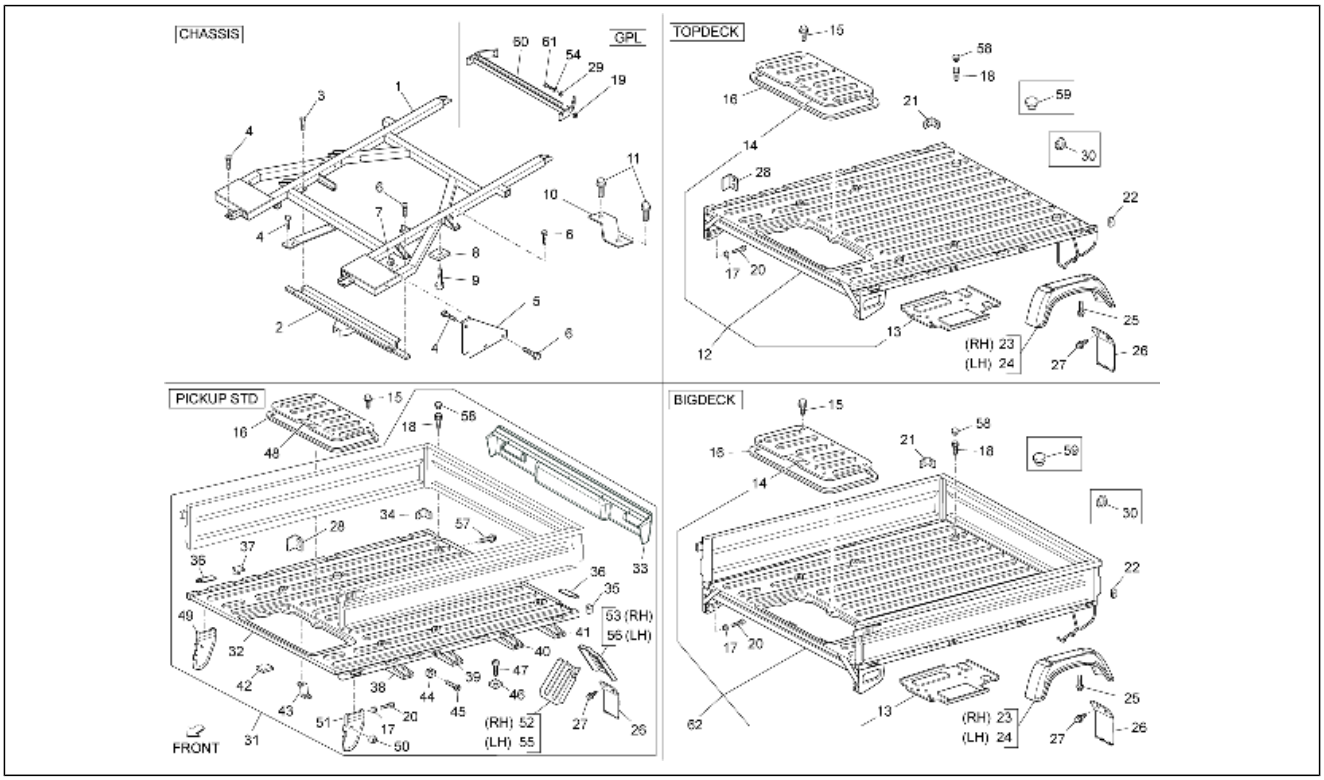

Pos.	Code	Beschreibung	Menge	Varianten
53	6530587Z01000	Kotflügel hinten	1	**Technische Eigenschaft:**Version mit Ladefläche und Ladebordwänden aus Eisen[PICKUP STD], Rechts[RH]
54	016408	Sprengscheibe 13,75x8,15x4,5	8	**Technische Eigenschaft:**Version mit Gas-Versorgung[GPL]
55	6531887Z01000	Kotflügel hinten rechts	1	**Technische Eigenschaft:**Links[LH], Version mit Ladefläche und Ladebordwänden aus Eisen[PICKUP STD]
56	6530687Z01000	Kotflügel hinten	1	**Technische Eigenschaft:**Links[LH], Version mit Ladefläche und Ladebordwänden aus Eisen[PICKUP STD]
57	9338516014000	Schraube	1	**Technische Eigenschaft:**Version mit Ladefläche und Ladebordwänden aus Eisen[PICKUP STD]
58	B004631	Verschluß schw.	8	**Technische Eigenschaft:**Version mit vergrößerter Ladefläche und Ladebordwänden aus Eisen[BIG DECK], Version mit Ladefläche und Ladebordwänden aus Eisen[PICKUP STD], Version mit vergrößerter Ladefläche und Ladebordwänden aus Legierung[TOP DECK]
59	212400	Verschluß schw.	6	**Technische Eigenschaft:**Version mit vergrößerter Ladefläche und Ladebordwänden aus Eisen[BIG DECK], Version mit vergrößerter Ladefläche und Ladebordwänden aus Legierung[TOP DECK]
60	660688	Tankfixierung	1	**Technische Eigenschaft:**Version mit Gas-Versorgung[GPL]
61	031120	Schraube	8	**Technische Eigenschaft:**Version mit Gas-Versorgung[GPL]
62	B0071455	Festes bodenblech	1	**Technische Eigenschaft:**Version mit vergrößerter Ladefläche und Ladebordwänden aus Eisen[BIG DECK]

Einheit	Fahrgestell - Plastformteil - Karosserien
Code	02.19
Beschreibung	Offene Ladefläche - (Tipper)
Inspektion	1

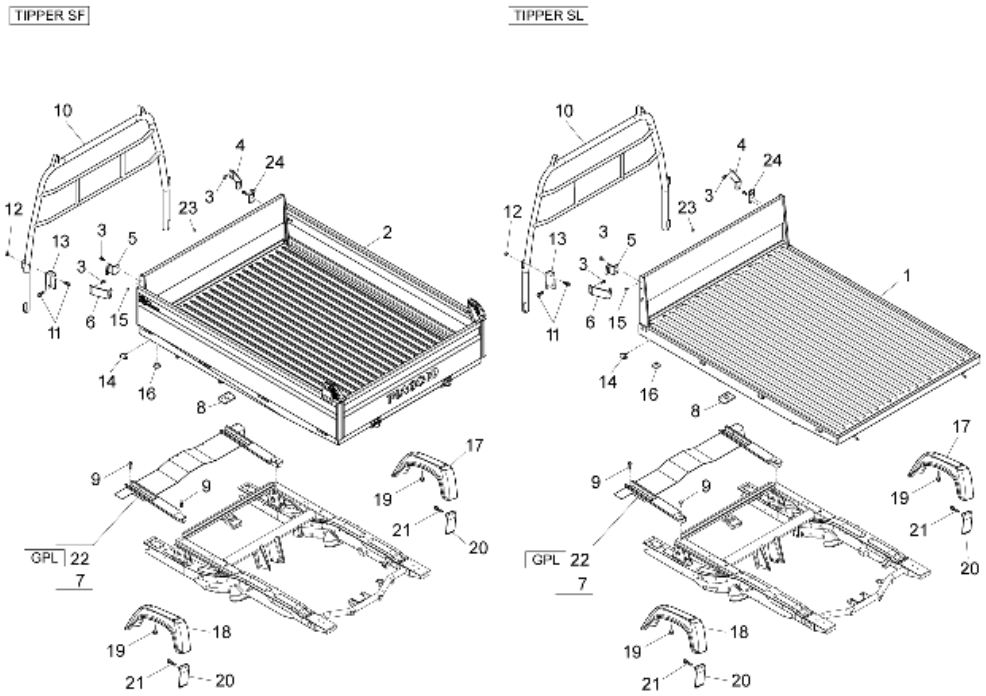

Pos.	Code	Beschreibung	Menge	Varianten
1	B0056795	Kippwagenkasten	1	**Technische Eigenschaft:**Version mit kippbarer Ladefläche und Ladebordwänden aus Legierung[TIPPER SL]
2	B0060475	Kippwagenkasten	1	**Technische Eigenschaft:**Version mit kippbarer Ladefläche und Ladebordwänden aus Eisen[TIPPER SF]
3	D9166160820	TE Schr. m. Flansch	8	
4	614268	Rechte haken	1	
5	615530	Linke haken	1	
6	614269	Linke haken	1	
7	644643	Klappbare Motorraumabdeckung	1	
8	645670	Mittelpuffer Ladeflächenauflage	2	
9	D9165141028	TE Schr. m. Flansch	4	
10	646244	Roll-bar	1	
11	D9165160820	Sechskantschraube	4	
12	020008	Mutter M8	2	
13	644638	Bügel	2	
14	567732	Anschlagpuffer	4	
15	9004871154000	Deckel	2	
16	645795	Puffer	2	
17	645569	Kotflügel hinten rechts	1	
18	645568	Kotflügel hinten links	1	
19	9004119537000	Schraubbolzen	8	
20	645621	Hinteres, Spritzschutz	2	
21	9163140612000	Schraube	4	
22	661180	***ENGINE PROTECTION	1	**Technische Eigenschaft:**Version mit Gas-Versorgung[GPL]
23	B000713	Verschlusschraube	2	
24	615529	Rechte haken	1	

Einheit	Fahrgestell - Plastformteil - Karosserien
Code	02.20
Beschreibung	Ladeflächenbauteile
Inspektion	1

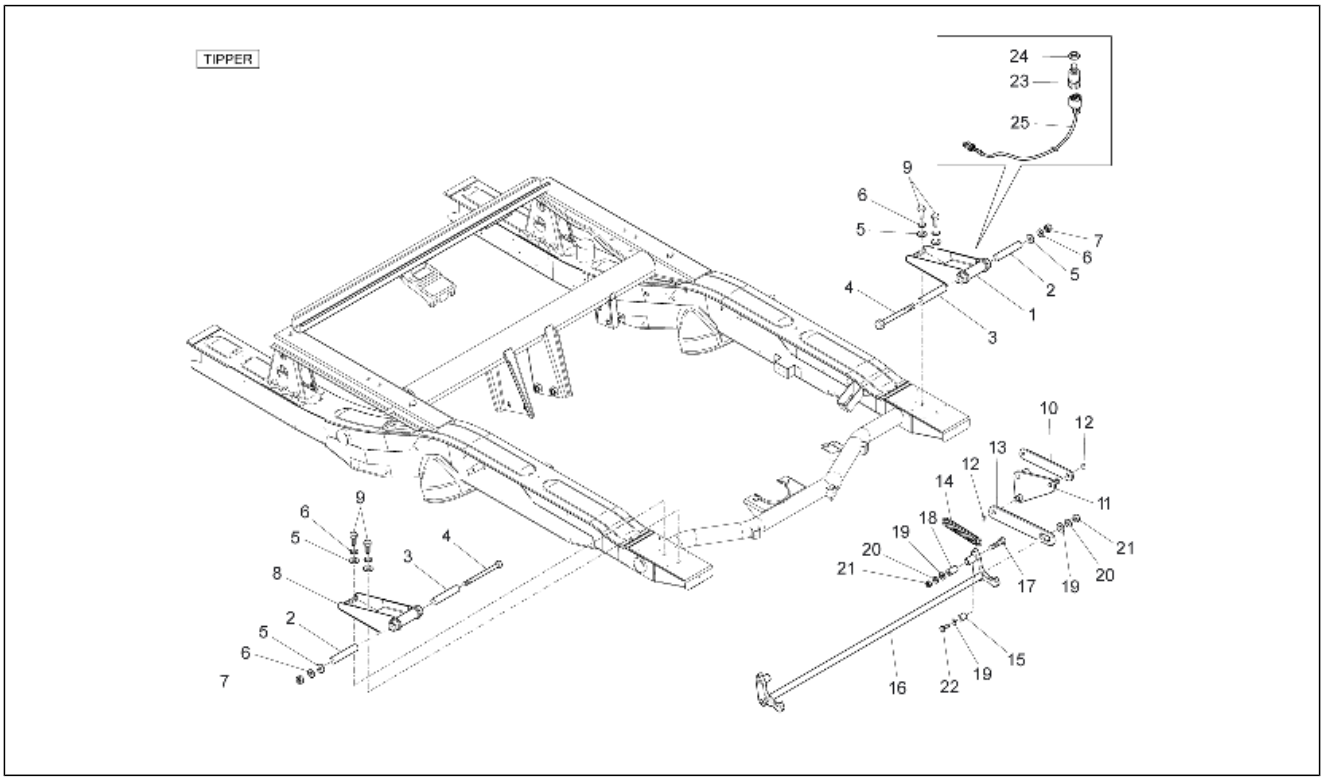

Pos.	Code	Beschreibung	Menge	Varianten
1	B004885	Scharnier rechts	1	**Technische Eigenschaft:**Version mit kippbarer Ladefläche[TIPPER]
2	118022	Distanzscheibe	2	**Technische Eigenschaft:**Version mit kippbarer Ladefläche[TIPPER]
3	118020	Hülse	2	**Technische Eigenschaft:**Version mit kippbarer Ladefläche[TIPPER]
4	030113	Schraube	2	**Technische Eigenschaft:**Version mit kippbarer Ladefläche[TIPPER]
5	0030404	Unterlegscheibe	6	**Technische Eigenschaft:**Version mit kippbarer Ladefläche[TIPPER]
6	016410	Unterlegscheibe 17,6x11x2,5	6	**Technische Eigenschaft:**Version mit kippbarer Ladefläche[TIPPER]
7	020110	Mutter	2	**Technische Eigenschaft:**Version mit kippbarer Ladefläche[TIPPER]
8	B004886	Scharnier links	1	**Technische Eigenschaft:**Version mit kippbarer Ladefläche[TIPPER]
9	264886	Schraube	4	**Technische Eigenschaft:**Version mit kippbarer Ladefläche[TIPPER]
10	B000339	Öffnungshebel	1	**Technische Eigenschaft:**Version mit kippbarer Ladefläche[TIPPER]
11	B000337	Öffnungshebel Heckwand	1	**Technische Eigenschaft:**Version mit kippbarer Ladefläche[TIPPER]
12	620970	Sprengring	4	**Technische Eigenschaft:**Version mit kippbarer Ladefläche[TIPPER]
13	B000340	Externer Hebel	1	**Technische Eigenschaft:**Version mit kippbarer Ladefläche[TIPPER]
14	B004912	Feder	1	**Technische Eigenschaft:**Version mit kippbarer Ladefläche[TIPPER]
15	B004913	Buchse	1	**Technische Eigenschaft:**Version mit kippbarer Ladefläche[TIPPER]
16	B004881	Haken Heckwand	1	**Technische Eigenschaft:**Version mit kippbarer Ladefläche[TIPPER]

Einheit	Fahrgestell - Plastformteil - Karosserien
Code	02.20
Beschreibung	Ladeflächenbauteile
Inspektion	1

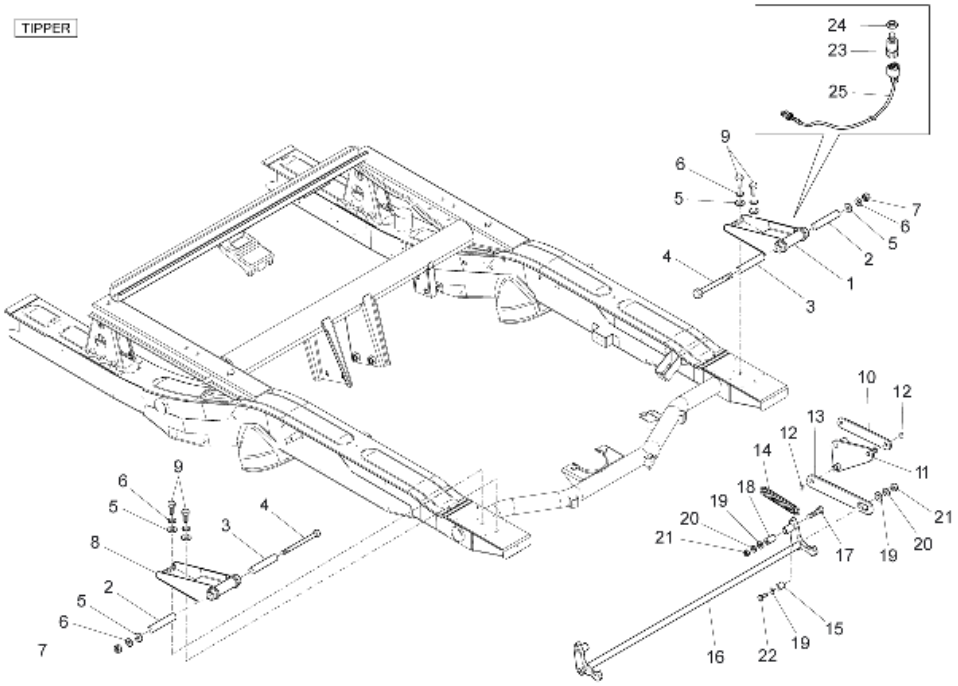

Pos.	Code	Beschreibung	Menge	Varianten
17	030077	Schraubbolzen M8x55	2	**Technische Eigenschaft:**Version mit kippbarer Ladefläche[TIPPER]
18	B004914	Buchse	2	**Technische Eigenschaft:**Version mit kippbarer Ladefläche[TIPPER]
19	002383	Unterlegscheibe	3	**Technische Eigenschaft:**Version mit kippbarer Ladefläche[TIPPER]
20	016408	Sprengscheibe 13,75x8,15x4,5	3	**Technische Eigenschaft:**Version mit kippbarer Ladefläche[TIPPER]
21	020108	Mutter M8x6,5	3	**Technische Eigenschaft:**Version mit kippbarer Ladefläche[TIPPER]
22	030072	Schraube M8x35	3	**Technische Eigenschaft:**Version mit kippbarer Ladefläche[TIPPER]
23	214772	Knopf stop	1	**Technische Eigenschaft:**Version mit kippbarer Ladefläche[TIPPER]
24	196750	Mutter	1	**Technische Eigenschaft:**Version mit kippbarer Ladefläche[TIPPER]
25	B005906	Stutzen	1	**Technische Eigenschaft:**Version mit kippbarer Ladefläche[TIPPER]

Einheit	Fahrgestell - Plastformteil - Karosserien
Code	02.21
Beschreibung	Ladeflächen-Bordwände
Inspektion	1

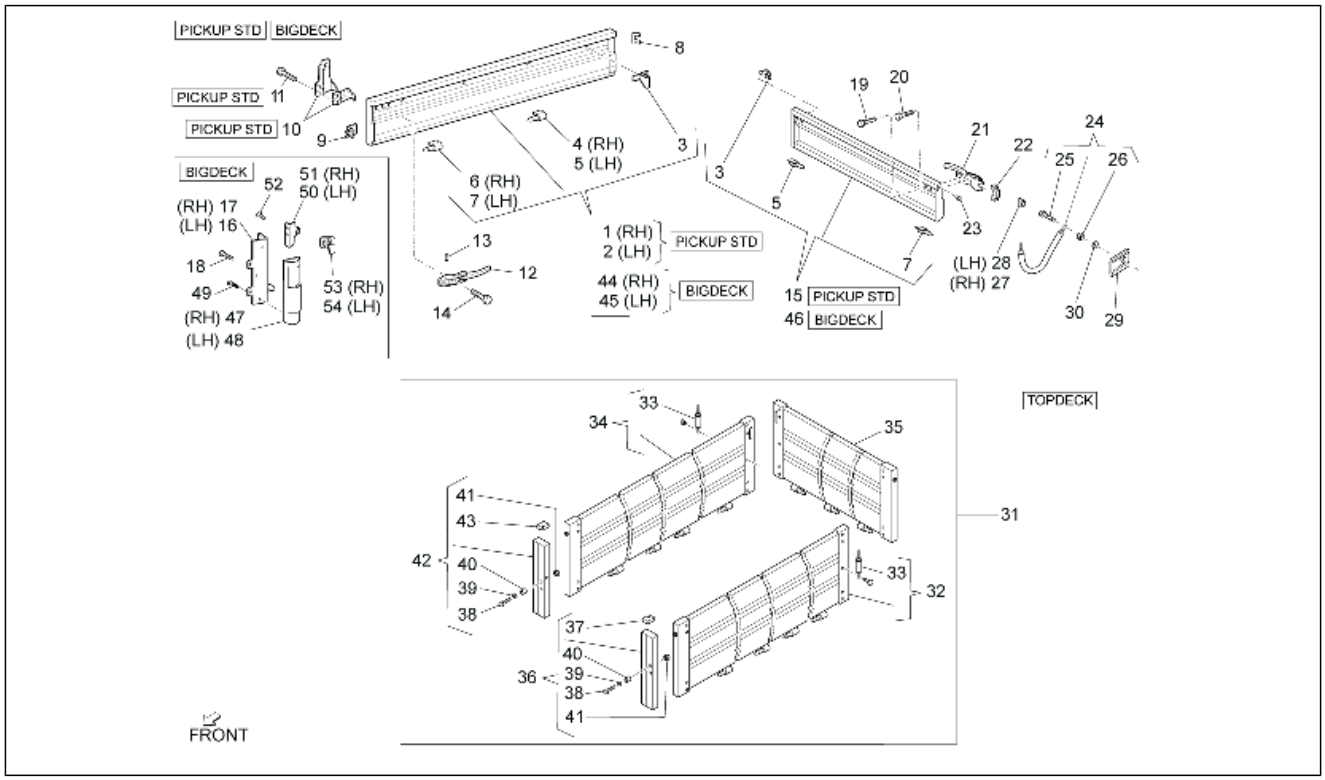

Pos.	Code	Beschreibung	Menge	Varianten
1	6560187Z01000	Seitenbordwand rechts	1	**Technische Eigenschaft:**Version mit Ladefläche und Ladebordwänden aus Eisen[PICKUP STD], Rechts[RH]
2	6560287Z01000	Seitenbordwand links	1	**Technische Eigenschaft:**Links[LH], Version mit Ladefläche und Ladebordwänden aus Eisen[PICKUP STD]
3	6631187Z01000	Haken	10	**Technische Eigenschaft:**Version mit vergrößerter Ladefläche und Ladebordwänden aus Eisen[BIG DECK], Version mit Ladefläche und Ladebordwänden aus Eisen[PICKUP STD]
4	6507187Z01000	Türscharnier seitentür	3	
5	6507387Z01000	Scharnier links	5	
6	6507287Z01000	Scharnier rechts	1	
7	6507487Z01000	Scharnier links	2	
8	6614887Z01000	Schutz klappenverschluß	2	**Technische Eigenschaft:**Version mit vergrößerter Ladefläche und Ladebordwänden aus Eisen[BIG DECK], Version mit Ladefläche und Ladebordwänden aus Eisen[PICKUP STD]
9	565380	Puffer	2	**Technische Eigenschaft:**Version mit vergrößerter Ladefläche und Ladebordwänden aus Eisen[BIG DECK], Version mit Ladefläche und Ladebordwänden aus Eisen[PICKUP STD]
10	6615187Z01000	Platte	2	**Technische Eigenschaft:**Version mit Ladefläche und Ladebordwänden aus Eisen[PICKUP STD]
11	D9166160820	TE Schr. m. Flansch	4	**Technische Eigenschaft:**Version mit Ladefläche und Ladebordwänden aus Eisen[PICKUP STD]
12	6610187Z01000	Schloss	2	**Technische Eigenschaft:**Version mit vergrößerter Ladefläche und Ladebordwänden aus Eisen[BIG DECK], Version mit Ladefläche und Ladebordwänden aus Eisen[PICKUP STD]
13	6614687Z01000	Puffer	2	**Technische Eigenschaft:**Version mit vergrößerter Ladefläche und Ladebordwänden aus Eisen[BIG DECK], Version mit Ladefläche und Ladebordwänden aus Eisen[PICKUP STD]

Einheit	Fahrgestell - Plastformteil - Karosserien
Code	02.21
Beschreibung	Ladeflächen-Bordwände
Inspektion	1

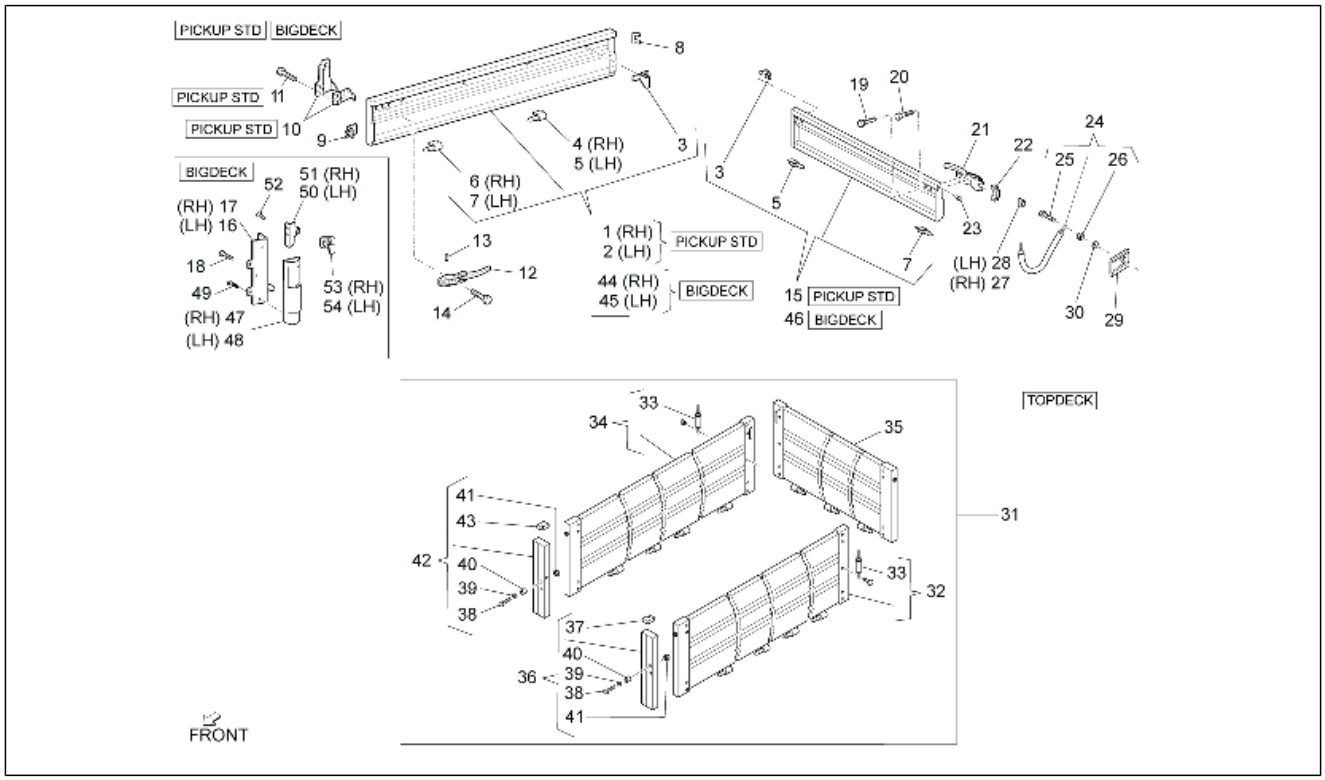

Pos.	Code	Beschreibung	Menge	Varianten
14	9162140610000	Schraubbolzen	2	**Technische Eigenschaft:**Version mit vergrößerter Ladefläche und Ladebordwänden aus Eisen[BIG DECK], Version mit Ladefläche und Ladebordwänden aus Eisen[PICKUP STD]
15	6570187Z03000	Klappe komplett	1	**Technische Eigenschaft:**Version mit Ladefläche und Ladebordwänden aus Eisen[PICKUP STD]
16	264045	Schild	1	**Technische Eigenschaft:**Version mit vergrößerter Ladefläche und Ladebordwänden aus Eisen[BIG DECK], Links[LH]
17	264046	Schild	1	**Technische Eigenschaft:**Version mit vergrößerter Ladefläche und Ladebordwänden aus Eisen[BIG DECK], Rechts[RH]
18	D9165160820	Sechskantschraube	4	**Technische Eigenschaft:**Version mit vergrößerter Ladefläche und Ladebordwänden aus Eisen[BIG DECK]
19	9165140610000	Schraube	6	**Technische Eigenschaft:**Version mit vergrößerter Ladefläche und Ladebordwänden aus Eisen[BIG DECK], Version mit Ladefläche und Ladebordwänden aus Eisen[PICKUP STD]
20	9165140614000	Schraubbolzen	2	**Technische Eigenschaft:**Version mit vergrößerter Ladefläche und Ladebordwänden aus Eisen[BIG DECK], Version mit Ladefläche und Ladebordwänden aus Eisen[PICKUP STD]
21	6620187Z01000	Schloss	2	**Technische Eigenschaft:**Version mit vergrößerter Ladefläche und Ladebordwänden aus Eisen[BIG DECK], Version mit Ladefläche und Ladebordwänden aus Eisen[PICKUP STD]
22	6614787Z01000	Puffer	2	**Technische Eigenschaft:**Version mit vergrößerter Ladefläche und Ladebordwänden aus Eisen[BIG DECK], Version mit Ladefläche und Ladebordwänden aus Eisen[PICKUP STD]
23	9004871154000	Deckel	2	**Technische Eigenschaft:**Version mit vergrößerter Ladefläche und Ladebordwänden aus Eisen[BIG DECK], Version mit Ladefläche und Ladebordwänden aus Eisen[PICKUP STD]

Einheit	Fahrgestell - Plastformteil - Karosserien
Code	02.21
Beschreibung	Ladeflächen-Bordwände
Inspektion	1

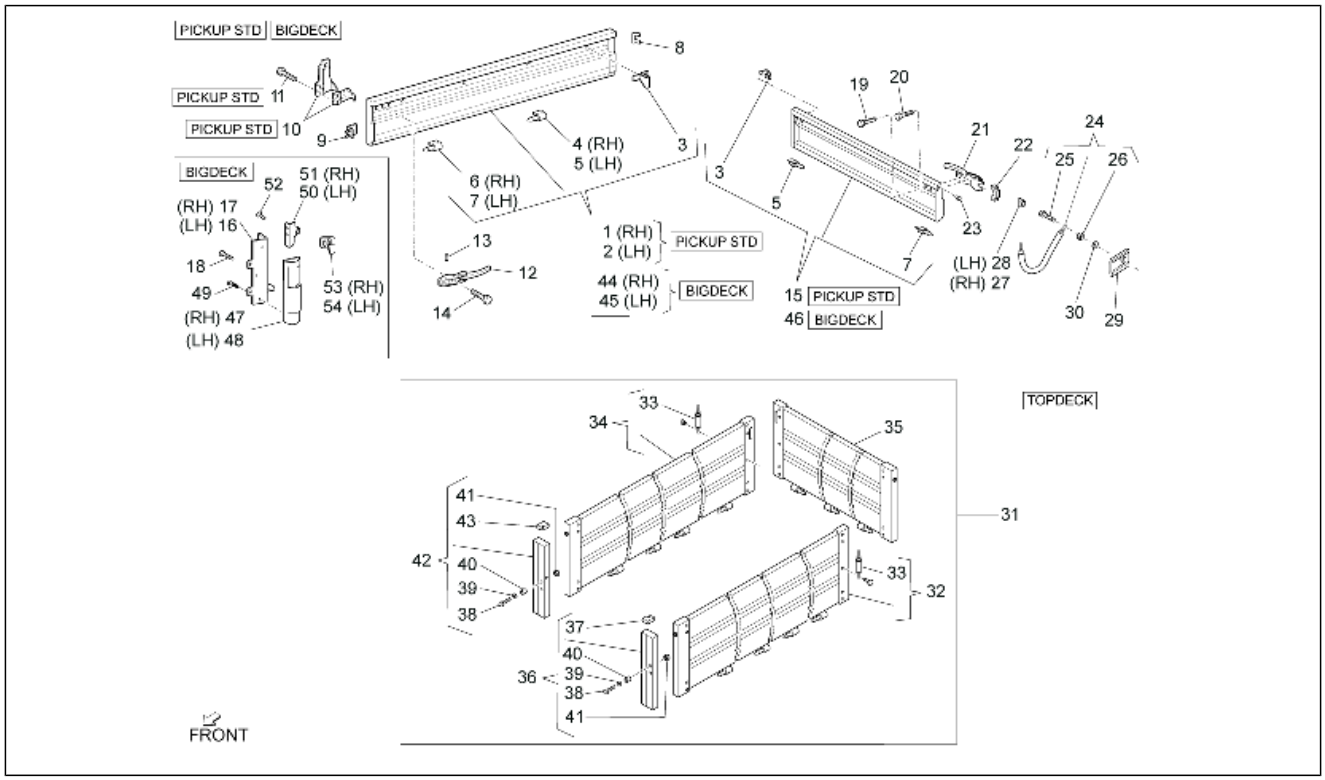

Pos.	Code	Beschreibung	Menge	Varianten
24	6628087Z01000	Kette hintere ladeklappe	2	**Technische Eigenschaft:**Version mit vergrößerter Ladefläche und Ladebordwänden aus Eisen[BIG DECK], Version mit Ladefläche und Ladebordwänden aus Eisen[PICKUP STD]
25	9004105170000	Schraubbolzen	1	**Technische Eigenschaft:**Version mit vergrößerter Ladefläche und Ladebordwänden aus Eisen[BIG DECK], Version mit Ladefläche und Ladebordwänden aus Eisen[PICKUP STD]
26	D9411040600	Mutter	1	**Technische Eigenschaft:**Version mit vergrößerter Ladefläche und Ladebordwänden aus Eisen[BIG DECK], Version mit Ladefläche und Ladebordwänden aus Eisen[PICKUP STD]
27	6628787Z01000	Plättchen, rechts	1	**Technische Eigenschaft:**Version mit vergrößerter Ladefläche und Ladebordwänden aus Eisen[BIG DECK], Links[LH], Version mit Ladefläche und Ladebordwänden aus Eisen[PICKUP STD]
28	6628887Z01000	Plättchen, links	1	**Technische Eigenschaft:**Version mit vergrößerter Ladefläche und Ladebordwänden aus Eisen[BIG DECK], Version mit Ladefläche und Ladebordwänden aus Eisen[PICKUP STD], Rechts[RH]
29	6628987Z01000	Halter	2	**Technische Eigenschaft:**Version mit vergrößerter Ladefläche und Ladebordwänden aus Eisen[BIG DECK], Version mit Ladefläche und Ladebordwänden aus Eisen[PICKUP STD]
30	D9461410600	Flachscheibe	2	**Technische Eigenschaft:**Version mit vergrößerter Ladefläche und Ladebordwänden aus Eisen[BIG DECK], Version mit Ladefläche und Ladebordwänden aus Eisen[PICKUP STD]
31	612078	Set hohe Bordwände	1	**Technische Eigenschaft:**Version mit vergrößerter Ladefläche und Ladebordwänden aus Legierung[TOP DECK]
32	612080	Seitenbordwand links	1	**Technische Eigenschaft:**Version mit vergrößerter Ladefläche und Ladebordwänden aus Legierung[TOP DECK]
33	612104	Komplette Schutzkette	2	**Technische Eigenschaft:**Version mit vergrößerter Ladefläche und Ladebordwänden aus Legierung[TOP DECK]

Einheit	Fahrgestell - Plastformteil - Karosserien
Code	02.21
Beschreibung	Ladeflächen-Bordwände
Inspektion	1

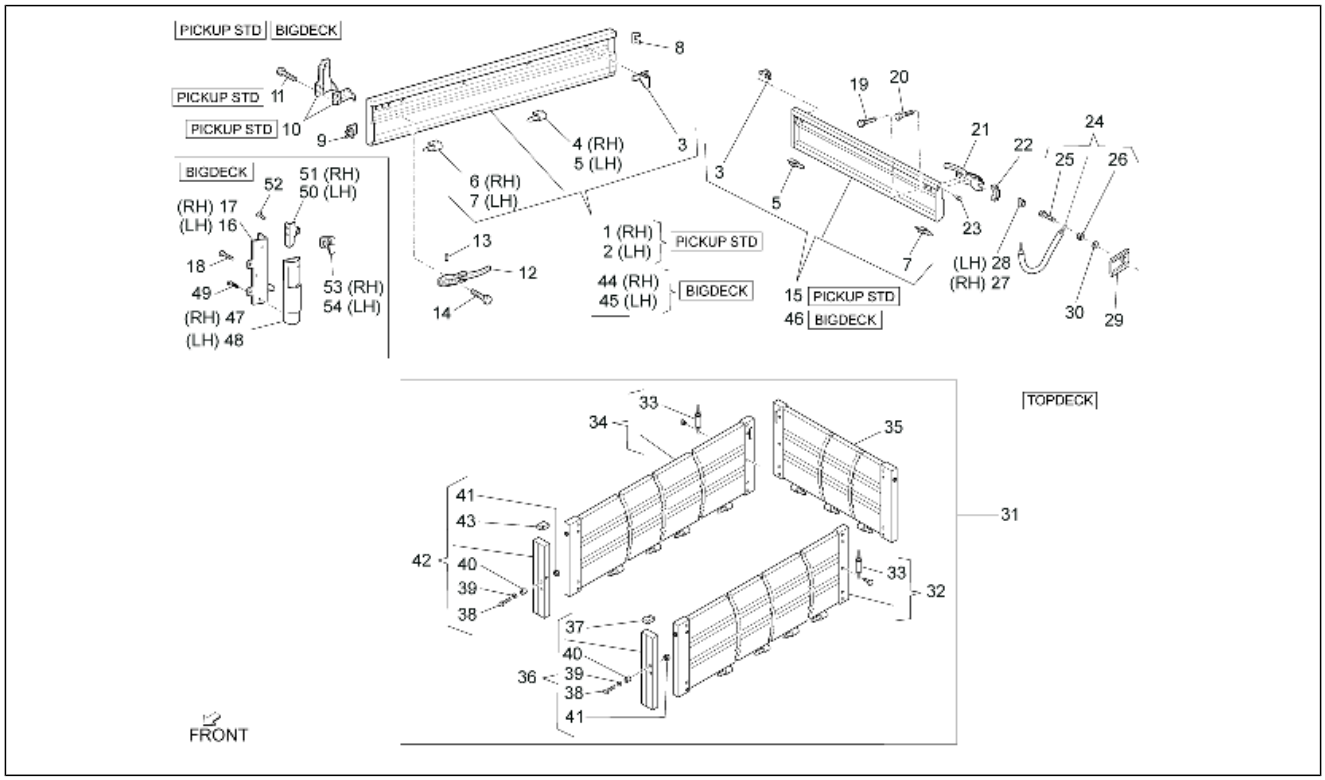

Pos.	Code	Beschreibung	Menge	Varianten
34	612079	Seitenbordwand rechts	1	**Technische Eigenschaft:**Version mit vergrößerter Ladefläche und Ladebordwänden aus Legierung[TOP DECK]
35	612081	T³r, hinten	1	**Technische Eigenschaft:**Version mit vergrößerter Ladefläche und Ladebordwänden aus Legierung[TOP DECK]
36	612087	Winkeleisen links	1	**Technische Eigenschaft:**Version mit vergrößerter Ladefläche und Ladebordwänden aus Legierung[TOP DECK]
37	612098	Verschlussschraube links	1	**Technische Eigenschaft:**Version mit vergrößerter Ladefläche und Ladebordwänden aus Legierung[TOP DECK]
38	612099	Schraube	4	**Technische Eigenschaft:**Version mit vergrößerter Ladefläche und Ladebordwänden aus Legierung[TOP DECK]
39	003058	Flachscheibe 15x8,4x1,5	4	**Technische Eigenschaft:**Version mit vergrößerter Ladefläche und Ladebordwänden aus Legierung[TOP DECK]
40	612109	Distanzscheibe	4	**Technische Eigenschaft:**Version mit vergrößerter Ladefläche und Ladebordwänden aus Legierung[TOP DECK]
41	612100	Mutter	4	**Technische Eigenschaft:**Version mit vergrößerter Ladefläche und Ladebordwänden aus Legierung[TOP DECK]
42	612086	Winkeleisen rechts	1	**Technische Eigenschaft:**Version mit vergrößerter Ladefläche und Ladebordwänden aus Legierung[TOP DECK]
43	612097	Verschlusschraube rechts	1	**Technische Eigenschaft:**Version mit vergrößerter Ladefläche und Ladebordwänden aus Legierung[TOP DECK]
44	567821	Seitenbordwand rechts	1	**Technische Eigenschaft:**Version mit vergrößerter Ladefläche und Ladebordwänden aus Eisen[BIG DECK], Rechts[RH]
45	567820	Seitenbordwand links	1	**Technische Eigenschaft:**Version mit vergrößerter Ladefläche und Ladebordwänden aus Eisen[BIG DECK], Links[LH]
46	263195	Klappe komplett	1	**Technische Eigenschaft:**Version mit vergrößerter Ladefläche und Ladebordwänden aus Eisen[BIG DECK]
47	263547	Schutzabdeckung	1	**Technische Eigenschaft:**Version mit vergrößerter Ladefläche und Ladebordwänden aus Eisen[BIG DECK], Rechts[RH]

Einheit	Fahrgestell - Plastformteil - Karosserien
Code	02.21
Beschreibung	Ladeflächen-Bordwände
Inspektion	1

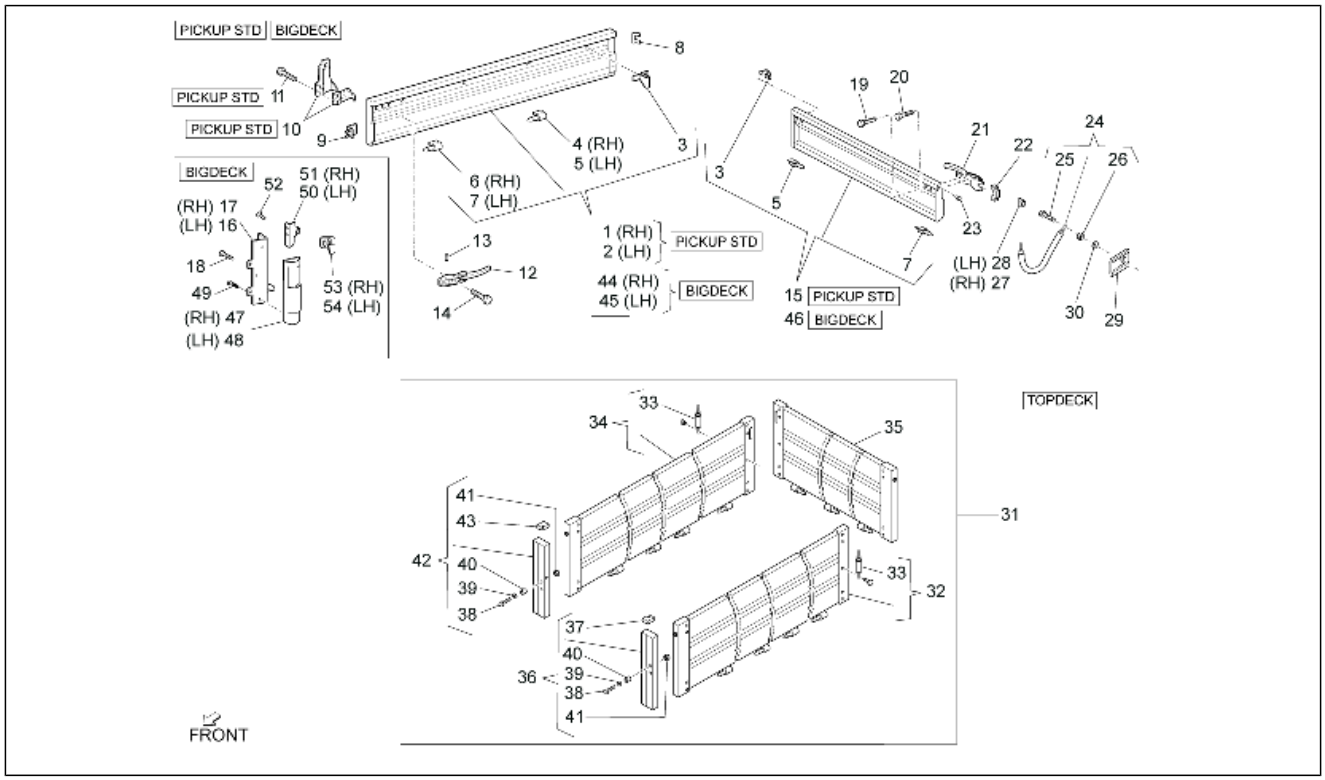

Pos.	Code	Beschreibung	Menge	Varianten
48	263548	Schutzabdeckung	1	**Technische Eigenschaft:**Version mit vergrößerter Ladefläche und Ladebordwänden aus Eisen[BIG DECK], Links[LH]
49	018508	Schraube	6	**Technische Eigenschaft:**Version mit vergrößerter Ladefläche und Ladebordwänden aus Eisen[BIG DECK]
50	263214	Schloss	1	**Technische Eigenschaft:**Version mit vergrößerter Ladefläche und Ladebordwänden aus Eisen[BIG DECK], Links[LH]
51	263544	Schloss	1	**Technische Eigenschaft:**Version mit vergrößerter Ladefläche und Ladebordwänden aus Eisen[BIG DECK], Rechts[RH]
52	216738	Schraube	4	**Technische Eigenschaft:**Version mit vergrößerter Ladefläche und Ladebordwänden aus Eisen[BIG DECK]
53	6633187Z01000	Puffer	1	**Technische Eigenschaft:**Version mit vergrößerter Ladefläche und Ladebordwänden aus Eisen[BIG DECK], Rechts[RH]
54	6633287Z01000	Puffer	1	**Technische Eigenschaft:**Version mit vergrößerter Ladefläche und Ladebordwänden aus Eisen[BIG DECK], Links[LH]

Einheit	Fahrgestell - Plastformteil - Karosserien
Code	02.22
Beschreibung	Ladeflächen-Bordwände (Tipper)
Inspektion	1

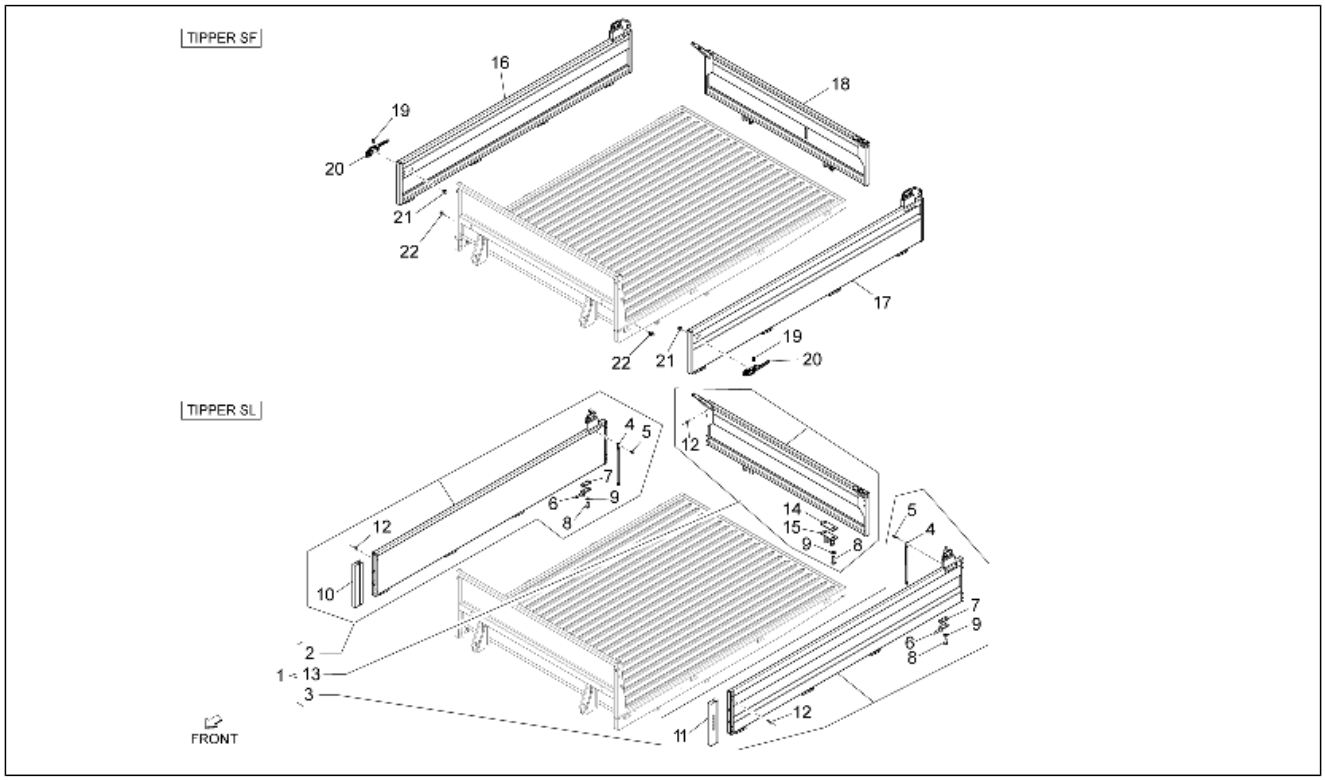

Pos.	Code	Beschreibung	Menge	Varianten
1	B004697	Bausatz ladeklappen	1	**Technische Eigenschaft:**Version mit kippbarer Ladefläche und Ladebordwänden aus Legierung[TIPPER SL]
2	B005122	Seitenbordwand rechts	1	**Technische Eigenschaft:**Version mit kippbarer Ladefläche und Ladebordwänden aus Legierung[TIPPER SL]
3	B005121	Seitenbordwand links	1	**Technische Eigenschaft:**Version mit kippbarer Ladefläche und Ladebordwänden aus Legierung[TIPPER SL]
4	612129	Kette	2	**Technische Eigenschaft:**Version mit kippbarer Ladefläche und Ladebordwänden aus Legierung[TIPPER SL]
5	414837	TE Schr. m. Flansch M6x25	2	**Technische Eigenschaft:**Version mit kippbarer Ladefläche und Ladebordwänden aus Legierung[TIPPER SL]
6	644318	Gelenk	2	**Technische Eigenschaft:**Version mit kippbarer Ladefläche und Ladebordwänden aus Legierung[TIPPER SL]
7	612124	Platte	8	**Technische Eigenschaft:**Version mit kippbarer Ladefläche und Ladebordwänden aus Legierung[TIPPER SL]
8	031120	Schraube	20	**Technische Eigenschaft:**Version mit kippbarer Ladefläche und Ladebordwänden aus Legierung[TIPPER SL]
9	016408	Sprengscheibe 13,75x8,15x4,5	16	**Technische Eigenschaft:**Version mit kippbarer Ladefläche und Ladebordwänden aus Legierung[TIPPER SL]
10	B005127	Griff re.	1	**Technische Eigenschaft:**Version mit kippbarer Ladefläche und Ladebordwänden aus Legierung[TIPPER SL]
11	B005126	L. Griff	1	**Technische Eigenschaft:**Version mit kippbarer Ladefläche und Ladebordwänden aus Legierung[TIPPER SL]
12	245736	Kunststoffniet	16	**Technische Eigenschaft:**Version mit kippbarer Ladefläche und Ladebordwänden aus Legierung[TIPPER SL]
13	B005123	Hintere klappe komplett	1	**Technische Eigenschaft:**Version mit kippbarer Ladefläche und Ladebordwänden aus Legierung[TIPPER SL]
14	B000224	Platte	2	**Technische Eigenschaft:**Version mit kippbarer Ladefläche und Ladebordwänden aus Legierung[TIPPER SL]
15	B005125	Gelenk	2	**Technische Eigenschaft:**Version mit kippbarer Ladefläche und Ladebordwänden aus Legierung[TIPPER SL]
16	615263	Seitenbordwand rechts	1	**Technische Eigenschaft:**Version mit kippbarer Ladefläche und Ladebordwänden aus Eisen[TIPPER SF]

Einheit	Fahrgestell - Plastformteil - Karosserien
Code	02.22
Beschreibung	Ladeflächen-Bordwände (Tipper)
Inspektion	1

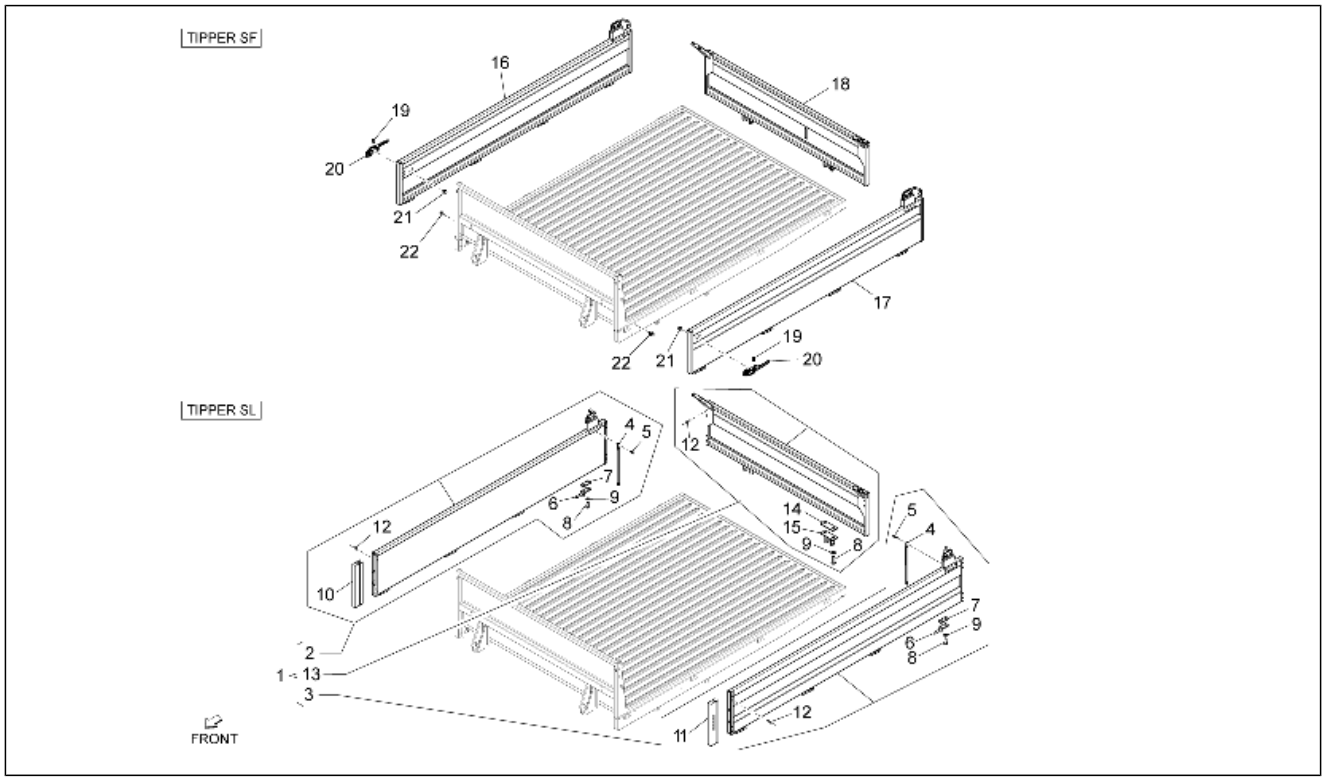

Pos.	Code	Beschreibung	Menge	Varianten
17	615261	Seitenbordwand links	1	**Technische Eigenschaft:**Version mit kippbarer Ladefläche und Ladebordwänden aus Eisen[TIPPER SF]
18	B0051155	Bordwand hinten	1	**Technische Eigenschaft:**Version mit kippbarer Ladefläche und Ladebordwänden aus Eisen[TIPPER SF]
19	6614687Z01000	Puffer	2	**Technische Eigenschaft:**Version mit kippbarer Ladefläche und Ladebordwänden aus Eisen[TIPPER SF]
20	6610187Z01000	Schloss	2	**Technische Eigenschaft:**Version mit kippbarer Ladefläche und Ladebordwänden aus Eisen[TIPPER SF]
21	9165140610000	Schraube	4	**Technische Eigenschaft:**Version mit kippbarer Ladefläche und Ladebordwänden aus Eisen[TIPPER SF]
22	9338516014000	Schraube	2	**Technische Eigenschaft:**Version mit kippbarer Ladefläche und Ladebordwänden aus Eisen[TIPPER SF]

Einheit	Fahrgestell - Plastformteil - Karosserien
Code	02.23
Beschreibung	Kippsystem
Inspektion	1

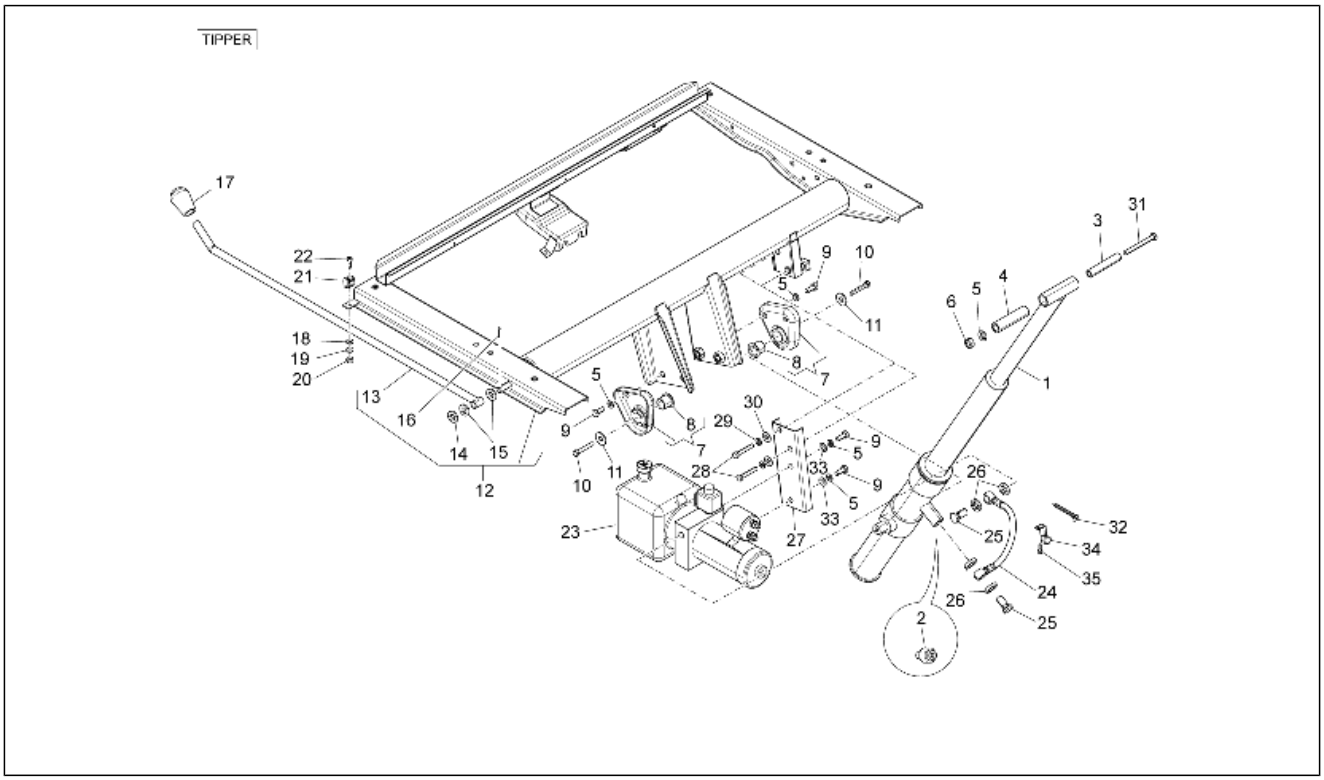

Pos.	Code	Beschreibung	Menge	Varianten
1	B005680	Hydraulischer hebebock	1	**Technische Eigenschaft:**Version mit kippbarer Ladefläche[TIPPER]
2	567246	Ventil	1	**Technische Eigenschaft:**Version mit kippbarer Ladefläche[TIPPER]
3	1180234	Distanzscheibe	1	**Technische Eigenschaft:**Version mit kippbarer Ladefläche[TIPPER]
4	118020	Hülse	1	**Technische Eigenschaft:**Version mit kippbarer Ladefläche[TIPPER]
5	016410	Unterlegscheibe 17,6x11x2,5	6	**Technische Eigenschaft:**Version mit kippbarer Ladefläche[TIPPER]
6	020110	Mutter	1	**Technische Eigenschaft:**Version mit kippbarer Ladefläche[TIPPER]
7	648201	Federteller Winde komplett	2	**Technische Eigenschaft:**Version mit kippbarer Ladefläche[TIPPER]
8	648205	Buchse	2	**Technische Eigenschaft:**Version mit kippbarer Ladefläche[TIPPER]
9	031153	Schraubbolzen	6	**Technische Eigenschaft:**Version mit kippbarer Ladefläche[TIPPER]
10	031115	Schraubbolzen	2	**Technische Eigenschaft:**Version mit kippbarer Ladefläche[TIPPER]
11	118563	Unterlegscheibe	2	**Technische Eigenschaft:**Version mit kippbarer Ladefläche[TIPPER]
12	B005677	Gegenrahmen	1	**Technische Eigenschaft:**Version mit kippbarer Ladefläche[TIPPER]
13	648220	Sicherheitsstange	1	**Technische Eigenschaft:**Version mit kippbarer Ladefläche[TIPPER]
14	709037	U.scheibe 12,5x20x2	1	**Technische Eigenschaft:**Version mit kippbarer Ladefläche[TIPPER]
15	118745	Unterlegscheibe	2	**Technische Eigenschaft:**Version mit kippbarer Ladefläche[TIPPER]
16	012778	Splint	1	**Technische Eigenschaft:**Version mit kippbarer Ladefläche[TIPPER]

Einheit	Fahrgestell - Plastformteil - Karosserien
Code	02.23
Beschreibung	Kippsystem
Inspektion	1

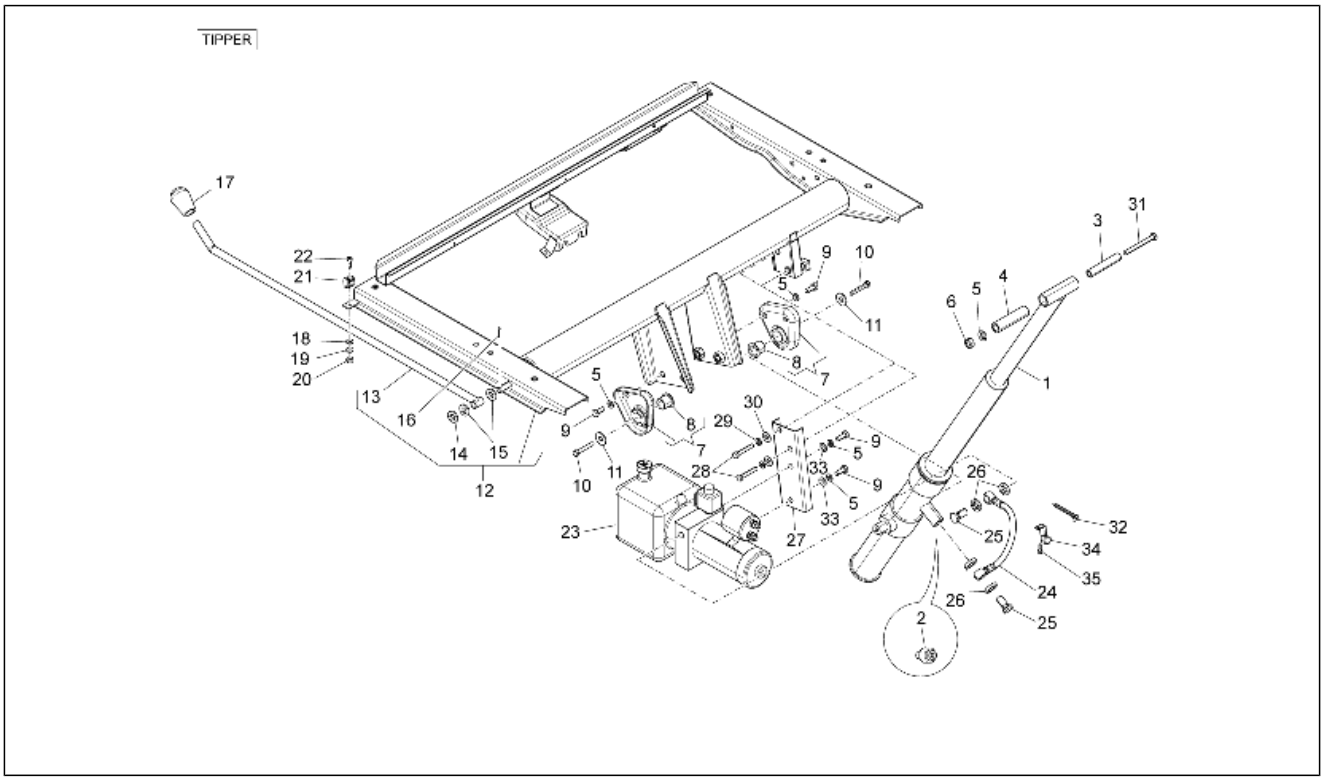

Pos.	Code	Beschreibung	Menge	Varianten
17	264887	Deckel	1	**Technische Eigenschaft:**Version mit kippbarer Ladefläche[TIPPER]
18	003055	U.scheibe 5,4x10x0,8	1	**Technische Eigenschaft:**Version mit kippbarer Ladefläche[TIPPER]
19	016405	Federring 8,5x5,1x1,5	1	**Technische Eigenschaft:**Version mit kippbarer Ladefläche[TIPPER]
20	020105	Mutter	1	**Technische Eigenschaft:**Version mit kippbarer Ladefläche[TIPPER]
21	264268	Stangenkupplung	1	**Technische Eigenschaft:**Version mit kippbarer Ladefläche[TIPPER]
22	D9321955016	Sechskantschraube	1	**Technische Eigenschaft:**Version mit kippbarer Ladefläche[TIPPER]
23	264266	Verteilerpumpe komplett	1	**Technische Eigenschaft:**Version mit kippbarer Ladefläche[TIPPER]
24	648225	Schlauch komplett mit anschlossen	1	**Technische Eigenschaft:**Version mit kippbarer Ladefläche[TIPPER]
25	565057	Schraube	2	**Technische Eigenschaft:**Version mit kippbarer Ladefläche[TIPPER]
26	218623	Dichtung	4	**Technische Eigenschaft:**Version mit kippbarer Ladefläche[TIPPER]
27	661184	Pumpe Lager	1	**Technische Eigenschaft:**Version mit kippbarer Ladefläche[TIPPER]
28	031119	Sechskantschraube M8x22	2	**Technische Eigenschaft:**Version mit kippbarer Ladefläche[TIPPER]
29	003058	Flachscheibe 15x8,4x1,5	2	**Technische Eigenschaft:**Version mit kippbarer Ladefläche[TIPPER]
30	016408	Sprengscheibe 13,75x8,15x4,5	2	**Technische Eigenschaft:**Version mit kippbarer Ladefläche[TIPPER]
31	030113	Schraube	1	**Technische Eigenschaft:**Version mit kippbarer Ladefläche[TIPPER]
32	257134	Reißschelle L=277	1	**Technische Eigenschaft:**Version mit kippbarer Ladefläche[TIPPER]

Einheit	Fahrgestell - Plastformteil - Karosserien
Code	02.23
Beschreibung	Kippsystem
Inspektion	1

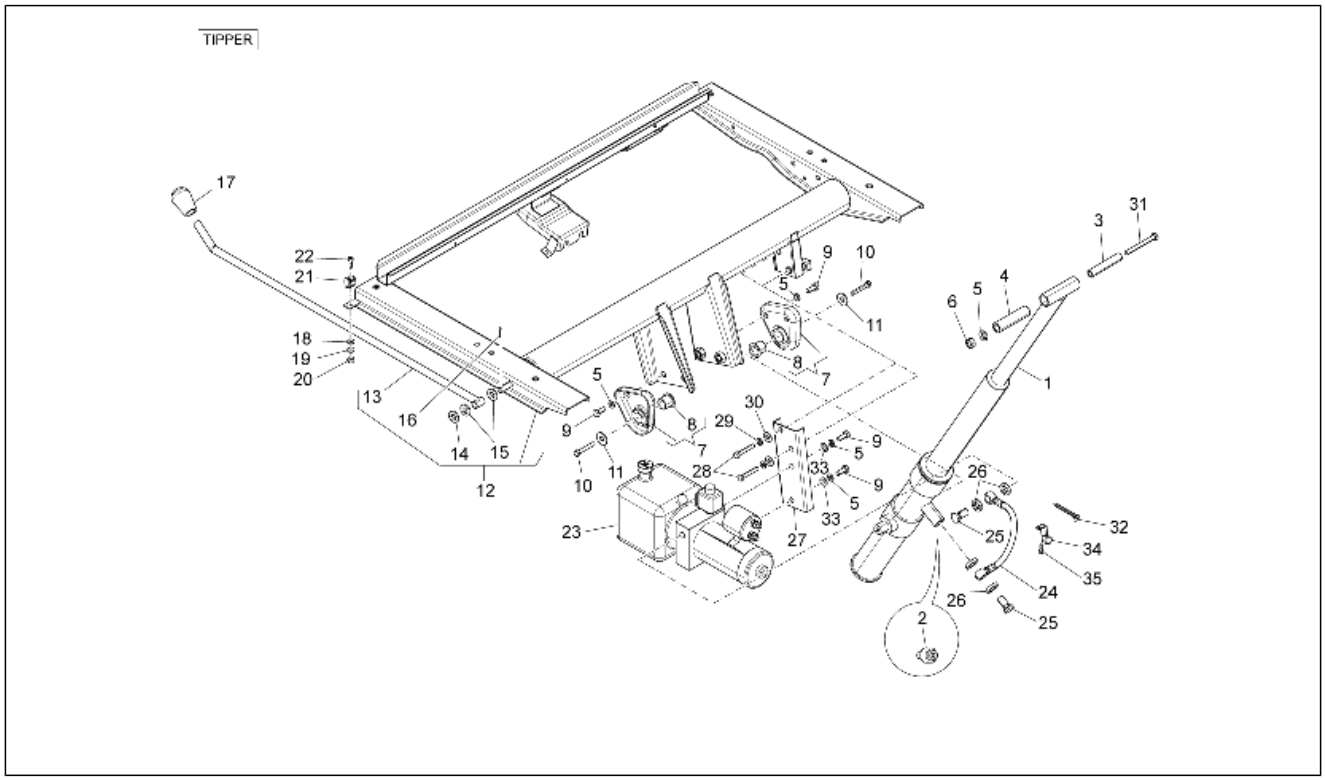

Pos.	Code	Beschreibung	Menge	Varianten
33	003060	Flachscheibe	2	**Technische Eigenschaft:**Version mit kippbarer Ladefläche[TIPPER]
34	D9004461423	Schelle	1	**Technische Eigenschaft:**Version mit kippbarer Ladefläche[TIPPER]
35	D9166140616	Flanschschraube	1	**Technische Eigenschaft:**Version mit kippbarer Ladefläche[TIPPER]

Einheit	Fahrgestell - Plastformteil - Karosserien
Code	02.24
Beschreibung	Kippumpe - Bestandteile
Inspektion	1

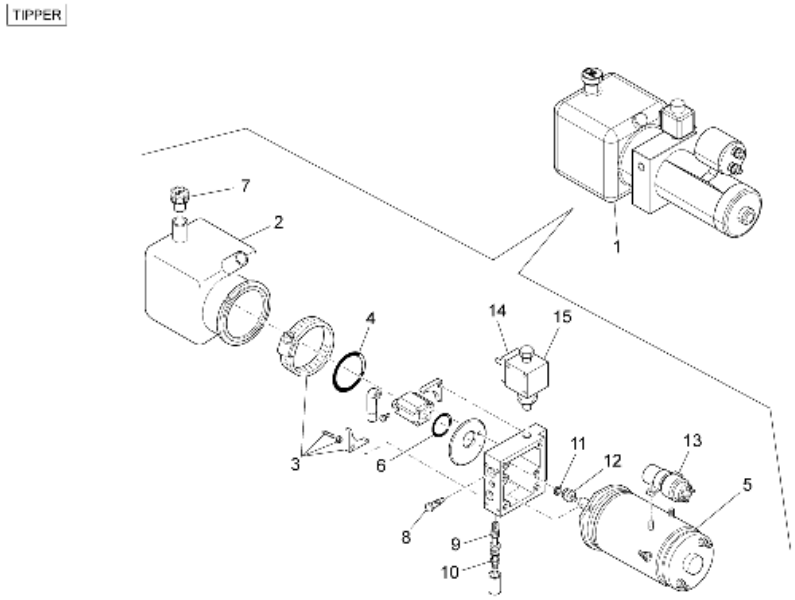

Pos.	Code	Beschreibung	Menge	Varianten
1	264266	Verteilerpumpe komplett	1	**Technische Eigenschaft:**Version mit kippbarer Ladefläche[TIPPER]
2	264811	Tank	1	**Technische Eigenschaft:**Version mit kippbarer Ladefläche[TIPPER]
3	264812	Bausatz	1	**Technische Eigenschaft:**Version mit kippbarer Ladefläche[TIPPER]
4	264823	O-Ring	1	**Technische Eigenschaft:**Version mit kippbarer Ladefläche[TIPPER]
5	264816	Motor	1	**Technische Eigenschaft:**Version mit kippbarer Ladefläche[TIPPER]
6	264822	O-Ring	1	**Technische Eigenschaft:**Version mit kippbarer Ladefläche[TIPPER]
7	264828	Deckel	1	**Technische Eigenschaft:**Version mit kippbarer Ladefläche[TIPPER]
8	264819	Ventil	1	**Technische Eigenschaft:**Version mit kippbarer Ladefläche[TIPPER]
9	264826	Schraube	1	**Technische Eigenschaft:**Version mit kippbarer Ladefläche[TIPPER]
10	264827	Ventil	1	**Technische Eigenschaft:**Version mit kippbarer Ladefläche[TIPPER]
11	264821	Ölabstreifring	1	**Technische Eigenschaft:**Version mit kippbarer Ladefläche[TIPPER]
12	264813	Kreuzgelenk	1	**Technische Eigenschaft:**Version mit kippbarer Ladefläche[TIPPER]
13	493433	Zündrelais	1	**Technische Eigenschaft:**Version mit kippbarer Ladefläche[TIPPER]
14	264818	Solenoid	1	**Technische Eigenschaft:**Version mit kippbarer Ladefläche[TIPPER]
15	264817	Elektroventil	1	**Technische Eigenschaft:**Version mit kippbarer Ladefläche[TIPPER]

Einheit	Fahrgestell - Plastformteil - Karosserien
Code	02.25
Beschreibung	Windschutzscheibe - Scheiben
Inspektion	1

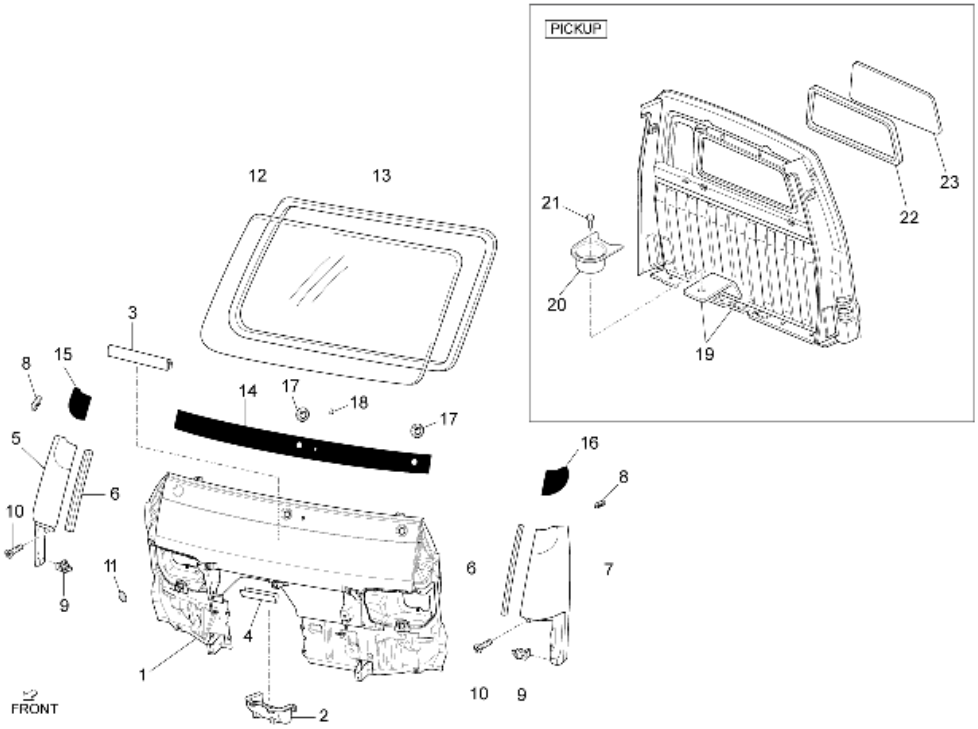

Pos.	Code	Beschreibung	Menge	Varianten
1	B0009415	Frontpaneel	1	
2	8723987Z02000	Deckel	1	
3	5574187Z01000	Schutz vordere verkleidung	1	
4	565195	Schutzabdeckung	1	
5	566083	Vordere rechte verkleidung	1	
6	5382387Z01130	Schutz seitliche vordere verkleidung	2	
7	566084	Vordere linke seitliche verkleidung	1	
8	5382187Z01130	Schutz seitliche vordere verkleidung	2	
9	D9004467076	Klammer	4	
10	9004159230000	Schraubbolzen	6	
11	D9004874004	Deckel	1	
12	613646	Windschutzscheibe	1	
13	5612187Z01000	Dichtung windschutzscheibe	1	
14	B000883	Mittlerer Film unter Windschutzscheibe LHD	1	
15	B000882	Film rechts	1	
16	B000881	Film links	1	
17	B000822	Bohrungsschutz	2	
18	B000823	Bohrungsschutz	1	
19	B0044495	Hinterwand	1	**Technische Eigenschaft:**Alle Pick-up-Versionen[PICKUP]
20	B005327	Flaschenhalter	1	**Technische Eigenschaft:**Alle Pick-up-Versionen[PICKUP]
21	296170	Schraube M6x14	1	**Technische Eigenschaft:**Alle Pick-up-Versionen[PICKUP]
22	6483187Z01000	Fensterdichtung hinten	1	**Technische Eigenschaft:**Alle Pick-up-Versionen[PICKUP]
23	613651	Türfenster hintertür	1	**Technische Eigenschaft:**Alle Pick-up-Versionen[PICKUP]

Einheit	Fahrgestell - Plastformteil - Karosserien
Code	02.26
Beschreibung	Fensterheber vorne und hinten
Inspektion	1

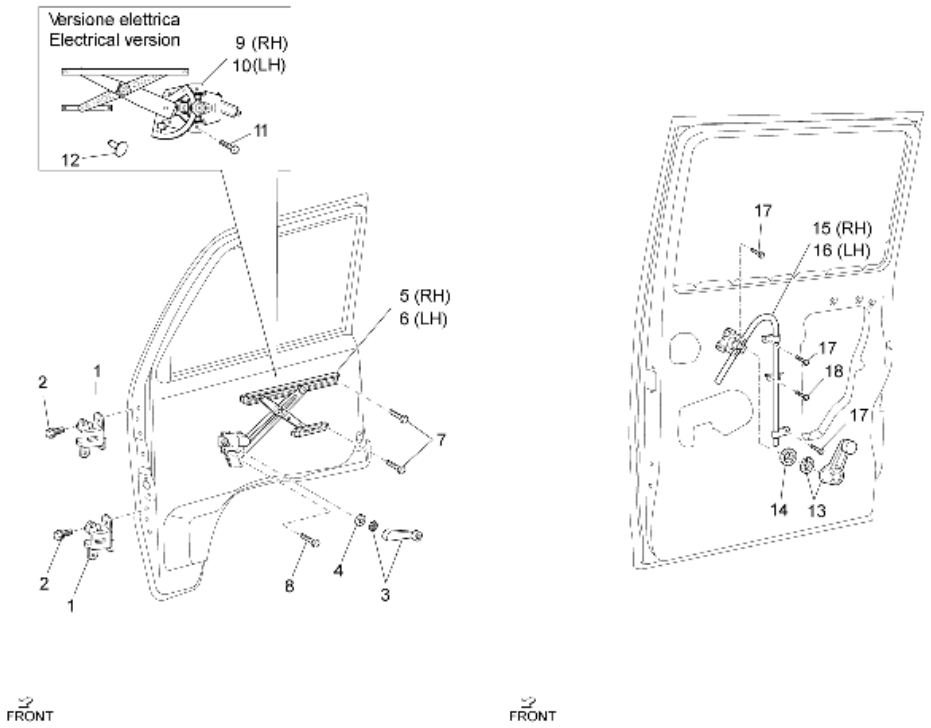

Pos.	Code	Beschreibung	Menge	Varianten
1	6871087Z01000	Türscharnier vorne	4	
2	9004119620000	Schraubbolzen	16	
3	6926087Z01000	Fensterheber	2	
4	6928587Z01000	Scheibe fensterhebel	2	
5	55569R	Scheibenheber rechts	1	**Technische Eigenschaft:**Rechts[RH]
6	55570R	Scheibenheber links	1	**Technische Eigenschaft:**Links[LH]
7	9162140610000	Schraubbolzen	4	
8	9165140612000	Schraubbolzen	10	
9	661047	Scheibenheber rechts	1	**Technische Eigenschaft:**Rechts[RH]
10	661048	Scheibenheber links	1	**Technische Eigenschaft:**Links[LH]
11	9165140612000	Schraubbolzen	16	
12	098698	Deckel	2	
13	6920787Z01030	Fensterheber	2	
14	6928587Z01000	Scheibe fensterhebel	2	
15	B005948	Fensterheber li hinten	1	**Technische Eigenschaft:**Rechts[RH]
16	B005949	Fensterheber re hinten	1	**Technische Eigenschaft:**Links[LH]
17	9162140610000	Schraubbolzen	8	
18	D9165140612	Sechskantschraube	6	

Einheit	Fahrgestell - Plastformteil - Karosserien
Code	02.27
Beschreibung	Hintere Seitenfenster - Paneele
Inspektion	1

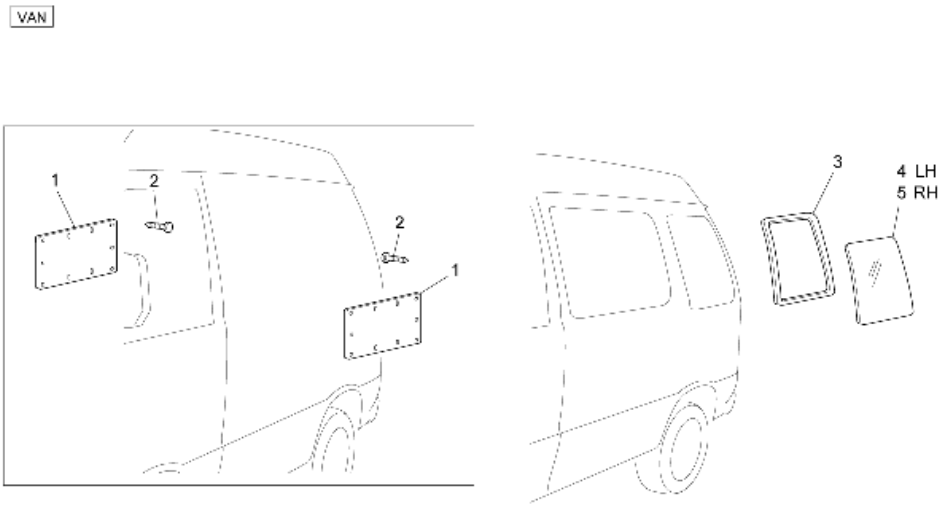

Pos.	Code	Beschreibung	Menge	Varianten
1	B004499	Innere verkleidung	2	**Technische Eigenschaft:**Metallkas ten[VAN]
2	6777187Z01000	Schraube	20	**Technische Eigenschaft:**Metallkas ten[VAN]
3	6274187Z01000	Dichtung seitenfenster	2	**Technische Eigenschaft:**Metallkas ten[VAN]
4	6271287Z02000	Fensterscheibe	1	**Technische Eigenschaft:**Links[LH], Metallkas ten[VAN]
5	6271187Z02000	Fensterscheibe	1	**Technische Eigenschaft:**Rechts[RH], Metallkas ten[VAN]

Einheit	Fahrgestell - Plastformteil - Karosserien
Code	02.29
Beschreibung	Vorderes Bodenpaneel
Inspektion	1

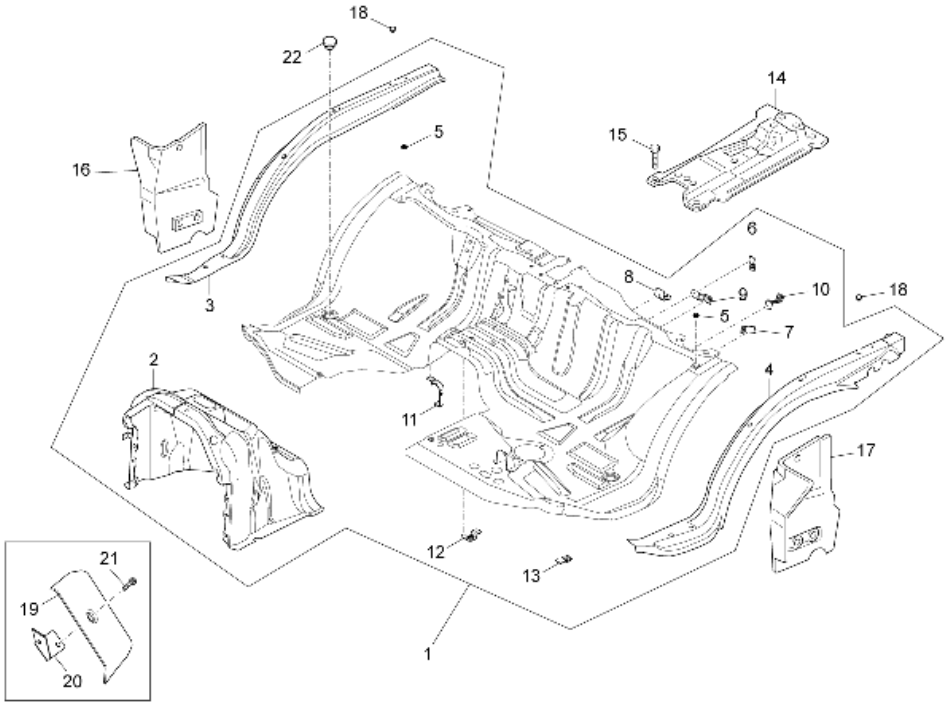

Pos.	Code	Beschreibung	Menge	Varianten
1	B0071115	Vorderer boden komplett	1	
1	B0073785	Vorderer boden komplett	1	**Technische Eigenschaft:**Version mit Klimaanlage[AC]
2	B0071125	Kühlerraum	1	
3	5823187Z02000	Seitlich rechtes bodenelement	1	
4	5823287Z02000	Seitlich linkes bodenelement	1	
5	5852387Z01000	Haken	2	
6	4445787Z01000	Halter	1	
7	5375387Z01000	Rückhalter behälter scheibenwasch	1	
8	5837987Z01000	Befestigung heizungsrohr	1	
9	D5512787Z01	Tankfixierung	1	
10	5375287Z01000	Befestigung behälter waschanlage	1	
11	9004463232000	Schelle	1	
12	5375187Z01000	Winkel	1	
13	4738287Z01000	Halter	1	
14	5510387Z03000	Einstellplatte sitz	1	
15	D9166140612	Schraubbolzen	2	
16	5824187Z02000	Bodenblech rechte seite	1	
17	5824287Z02000	Bodenblech linke seite	1	
18	9004874011000	Deckel	8	
19	B004252	Fussrasten linke	1	
20	B004254	Bügel	1	
21	259830	Metrische Schraube M6x20	1	
22	9004871098000	Deckel D=25	2	

Einheit	Fahrgestell - Plastformteil - Karosserien
Code	02.30
Beschreibung	Verkleidungen vorne
Inspektion	1

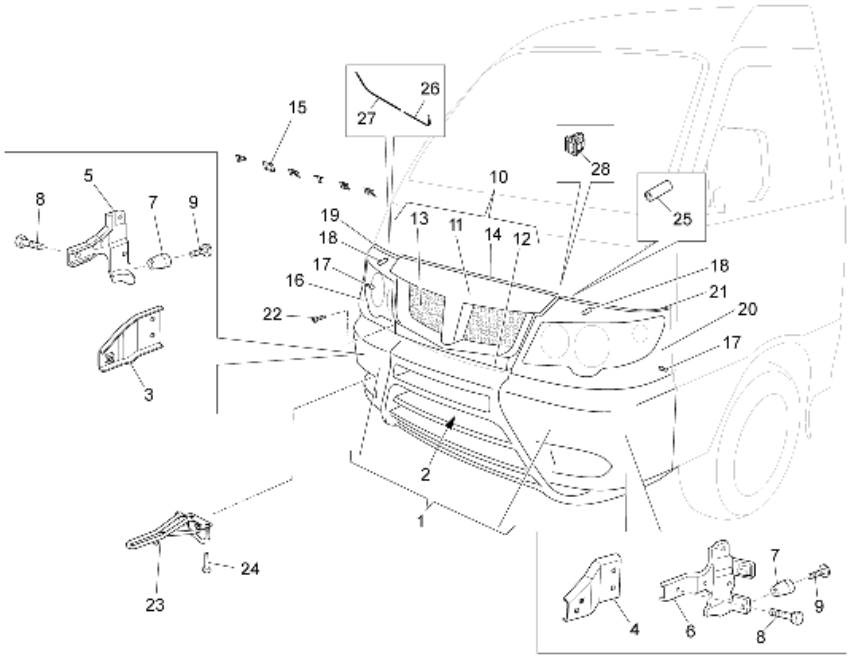

Pos.	Code	Beschreibung	Menge	Varianten
1	B000963	Stürzbügel vorn	1	
2	B004249	Gitter	1	
3	B000833	Rechtes bügel	1	
4	B000835	Linkes bügel	1	
5	5213387Z01000	Befestigung vordere rechte stoßstang	1	
6	5213487Z01000	Befestigung vorderer linker kotflügel	1	
7	9004468200000	Schelle	2	
8	9165140614000	Schraubbolzen	4	
9	9004159364000	Schraube	2	
10	B000965	Blende	1	
11	B000839	Blende oben	1	
12	B000966	Blende unten	1	
13	B004250	Gitter	1	
14	B000945	Schutzabdeckung	1	
15	B004554	"Schild ""Porter"""	1	
16	B000831	R. Kranzgesims	1	
17	B000944	Kleine Feder	2	
18	566300	Klammer	2	
19	B000836	Rechter schutz	2	
20	B000832	L. Kranzgesims	1	
21	B000949	Linker schutz	2	
22	9356855012000	Schraube	4	
23	658987	Anhängerkupplung	1	
24	9165140820000	Schraubbolzen	3	
25	B000985	Röhrchen	2	
26	B007162	L. Kranzgesims	1	
27	B007163	R. Kranzgesims	1	
28	566737	Verankerungseinheit	5	

Einheit	Fahrgestell - Plastformteil - Karosserien
Code	02.31
Beschreibung	Hinterabdeckung
Inspektion	1

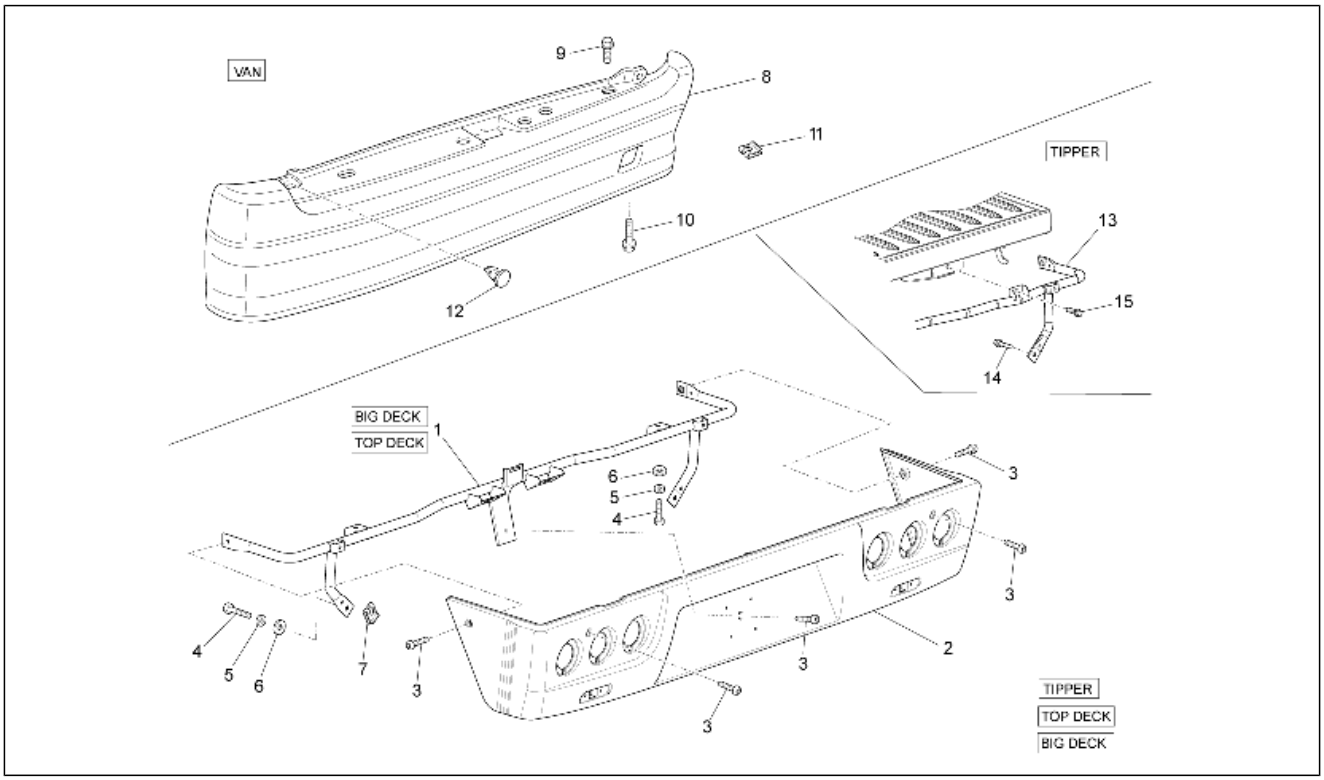

Pos.	Code	Beschreibung	Menge	Varianten
1	B004312	Stossfängerträger	1	**Technische Eigenschaft:**Version mit vergrößerter Ladefläche und Ladebordwänden aus Eisen[BIG DECK], Version mit vergrößerter Ladefläche und Ladebordwänden aus Legierung[TOP DECK]
2	614833	Stosstange hinten	1	**Technische Eigenschaft:**Version mit vergrößerter Ladefläche und Ladebordwänden aus Eisen[BIG DECK], Version mit kippbarer Ladefläche[TIPPER], Version mit vergrößerter Ladefläche und Ladebordwänden aus Legierung[TOP DECK]
3	259830	Metrische Schraube M6x20	5	**Technische Eigenschaft:**Version mit vergrößerter Ladefläche und Ladebordwänden aus Eisen[BIG DECK], Version mit kippbarer Ladefläche[TIPPER], Version mit vergrößerter Ladefläche und Ladebordwänden aus Legierung[TOP DECK]
4	031089	Sechskantschraube M6x18	4	**Technische Eigenschaft:**Version mit vergrößerter Ladefläche und Ladebordwänden aus Eisen[BIG DECK], Version mit kippbarer Ladefläche[TIPPER], Version mit vergrößerter Ladefläche und Ladebordwänden aus Legierung[TOP DECK]
5	016406	Federring 6,4x11,8x1	4	**Technische Eigenschaft:**Version mit vergrößerter Ladefläche und Ladebordwänden aus Eisen[BIG DECK], Version mit kippbarer Ladefläche[TIPPER], Version mit vergrößerter Ladefläche und Ladebordwänden aus Legierung[TOP DECK]
6	013777	Unterlegscheibe 6.4x13x1.5	4	**Technische Eigenschaft:**Version mit vergrößerter Ladefläche und Ladebordwänden aus Eisen[BIG DECK], Version mit kippbarer Ladefläche[TIPPER], Version mit vergrößerter Ladefläche und Ladebordwänden aus Legierung[TOP DECK]
7	254485	Plattchen M6	2	**Technische Eigenschaft:**Version mit vergrößerter Ladefläche und Ladebordwänden aus Eisen[BIG DECK], Version mit kippbarer Ladefläche[TIPPER], Version mit vergrößerter Ladefläche und Ladebordwänden aus Legierung[TOP DECK]
8	566754	Stosstange hinten	1	**Technische Eigenschaft:**Metallkas ten[VAN]

Einheit	Fahrgestell - Plastformteil - Karosserien
Code	02.31
Beschreibung	Hinterabdeckung
Inspektion	1

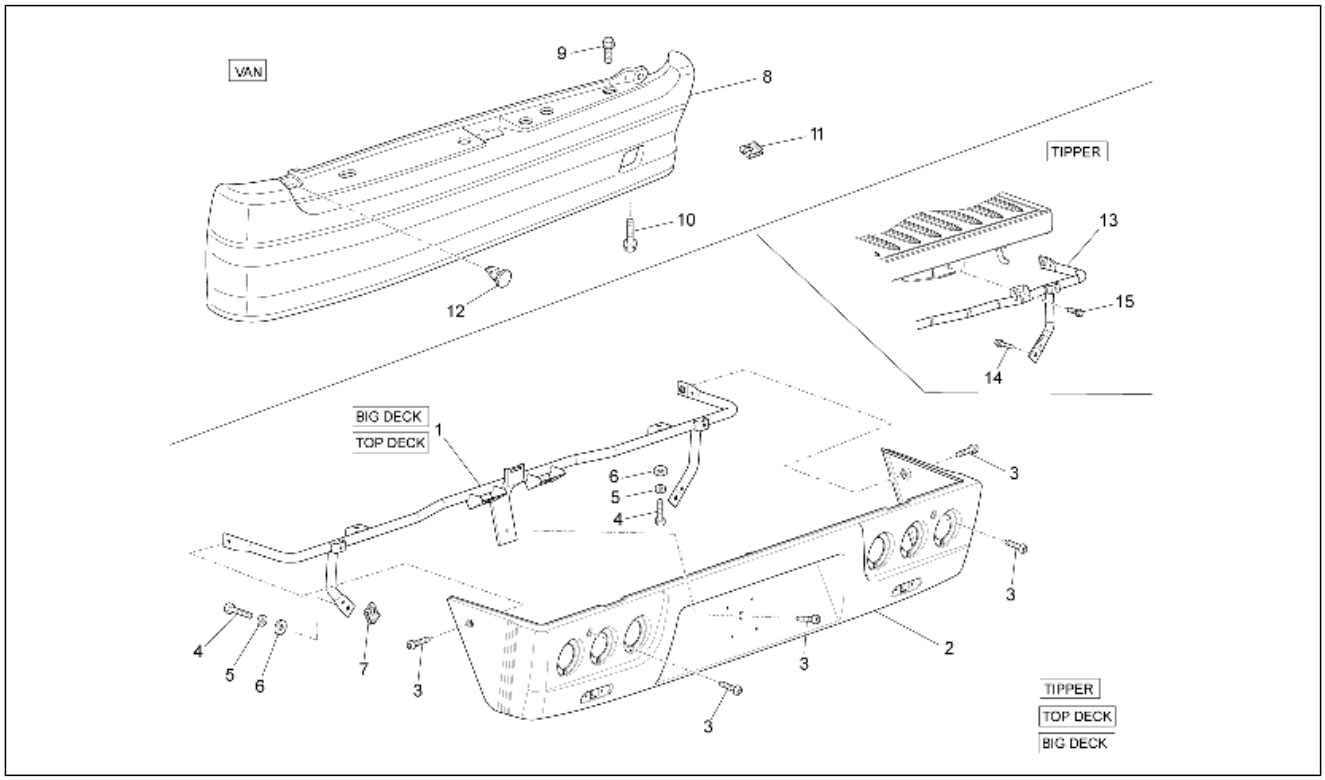

Pos.	Code	Beschreibung	Menge	Varianten
9	264449	Schraubbolzen	3	**Technische Eigenschaft:**Metallkas ten[VAN]
10	9004119537000	Schraubbolzen	3	**Technische Eigenschaft:**Metallkas ten[VAN]
11	9004183050000	Mutter	1	**Technische Eigenschaft:**Metallkas ten[VAN]
12	D9004468231	Klammer	2	**Technische Eigenschaft:**Metallkas ten[VAN]
13	B004915	Stossfängerträger	1	**Technische Eigenschaft:**Version mit kippbarer Ladefläche[TIPPER]
14	D9166140616	Flanschschraube	2	**Technische Eigenschaft:**Version mit kippbarer Ladefläche[TIPPER]
15	D9165140616	Sechskantschraube	4	**Technische Eigenschaft:**Version mit kippbarer Ladefläche[TIPPER]

Einheit	Fahrgestell - Plastformteil - Karosserien
Code	02.32
Beschreibung	Plaketten - Verzierungen
Inspektion	1

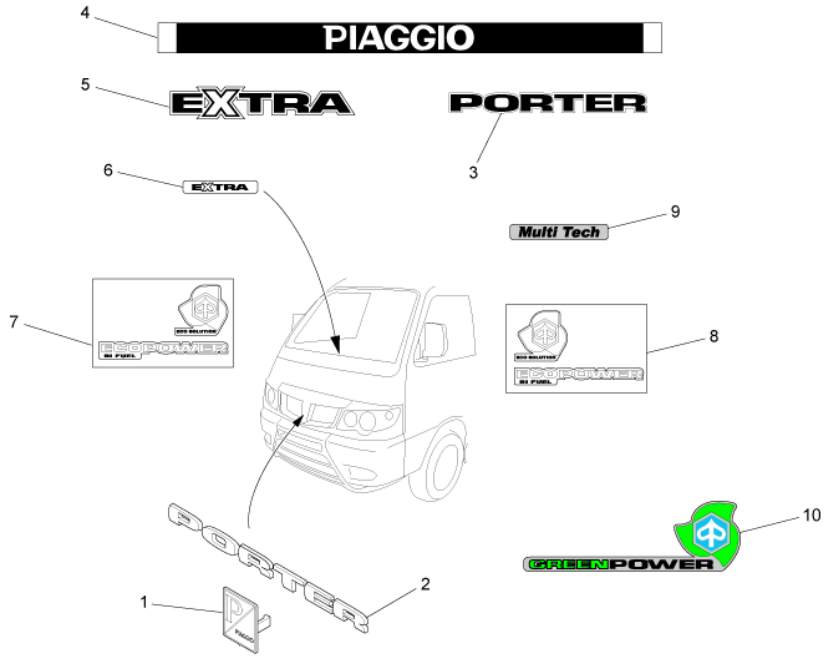

Pos.	Code	Beschreibung	Menge	Varianten
1	576464	Schild "Piaggio"	1	
2	B004554	"Schild ""Porter"""	1	
3	B004567	"Heckschild ""Porter"""	1	
4	B004681	"Heckschild ""Piaggio"""	1	
5	B004613	"Heckschild ""EXTRA"""	1	
6	B004620	"Internes Schild ""EXTRA"""	1	
7	B004618	"Schild rechts ""ECO POWER"""	1	
8	B004619	"Schild links ""ECO POWER"""	1	
9	B007234	"Schild ""Multitech"""	1	
10	B007286	Schild "GREEN POWER"	2	**Technische Eigenschaft:**Version mit Erdgasversorgung/ Version with feeding to methane[MET]

Einheit	Fahrgestell - Plastformteil - Karosserien
Code	02.33
Beschreibung	Vordersitze
Inspektion	1

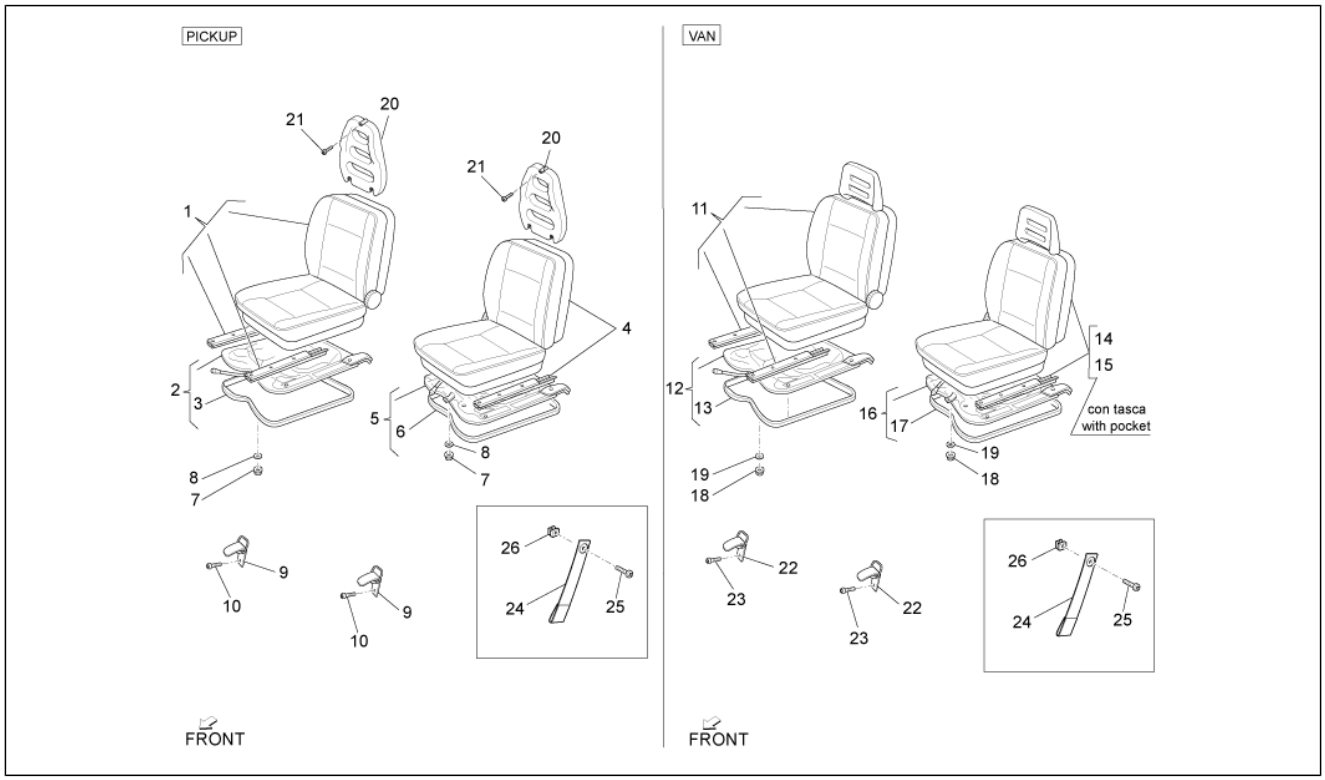

Pos.	Code	Beschreibung	Menge	Varianten
1	B004225	Rechter sitz komplett	1	**Technische Eigenschaft:**Alle Pick-up-Versionen[PICKUP]
2	645973	Sitzplatte rechts	1	**Technische Eigenschaft:**Alle Pick-up-Versionen[PICKUP]
3	615932	Dichtung	1	**Technische Eigenschaft:**Alle Pick-up-Versionen[PICKUP]
4	B004227	Linker sitz komplett	1	**Technische Eigenschaft:**Alle Pick-up-Versionen[PICKUP]
5	645971	Sitzplatte rechts	1	**Technische Eigenschaft:**Alle Pick-up-Versionen[PICKUP]
6	615932	Dichtung	1	**Technische Eigenschaft:**Alle Pick-up-Versionen[PICKUP]
7	810688	Mutter	8	**Technische Eigenschaft:**Alle Pick-up-Versionen[PICKUP]
8	016408	Sprengscheibe 13,75x8,15x4,5	8	**Technische Eigenschaft:**Alle Pick-up-Versionen[PICKUP]
9	7137087Z01000	Kupplung	2	**Technische Eigenschaft:**Alle Pick-up-Versionen[PICKUP]
10	9165140816000	Schraube	4	**Technische Eigenschaft:**Alle Pick-up-Versionen[PICKUP]
11	B004233	Rechter sitz komplett	1	**Technische Eigenschaft:**Metallkas ten[VAN]
12	645976	Sitzplatte rechts	1	**Technische Eigenschaft:**Metallkas ten[VAN]
13	615932	Dichtung	1	**Technische Eigenschaft:**Metallkas ten[VAN]
14	B004229	Linker sitz komplett	1	**Technische Eigenschaft:**Metallkas ten[VAN]
15	B004231	Linker sitz komplett	1	**Technische Eigenschaft:**Metallkas ten[VAN]
16	645974	Sitzplatte links	1	**Technische Eigenschaft:**Metallkas ten[VAN]
17	615932	Dichtung	1	**Technische Eigenschaft:**Metallkas ten[VAN]
18	810688	Mutter	8	**Technische Eigenschaft:**Metallkas ten[VAN]
19	016408	Sprengscheibe 13,75x8,15x4,5	8	**Technische Eigenschaft:**Metallkas ten[VAN]
20	566864	Sitzkopfsutze	2	**Technische Eigenschaft:**Alle Pick-up-Versionen[PICKUP]
21	9327056012000	Schraube	6	**Technische Eigenschaft:**Alle Pick-up-Versionen[PICKUP]
22	7137087Z01000	Kupplung	2	**Technische Eigenschaft:**Metallkas ten[VAN]
23	9165140816000	Schraube	4	**Technische Eigenschaft:**Metallkas ten[VAN]
24	7197387Z01030	Riemen	1	
25	9356016014000	Schraube	1	
26	D9004189019	Kabelführung	1	

Einheit	Fahrgestell - Plastformteil - Karosserien
Code	02.34
Beschreibung	Rücksitze
Inspektion	1

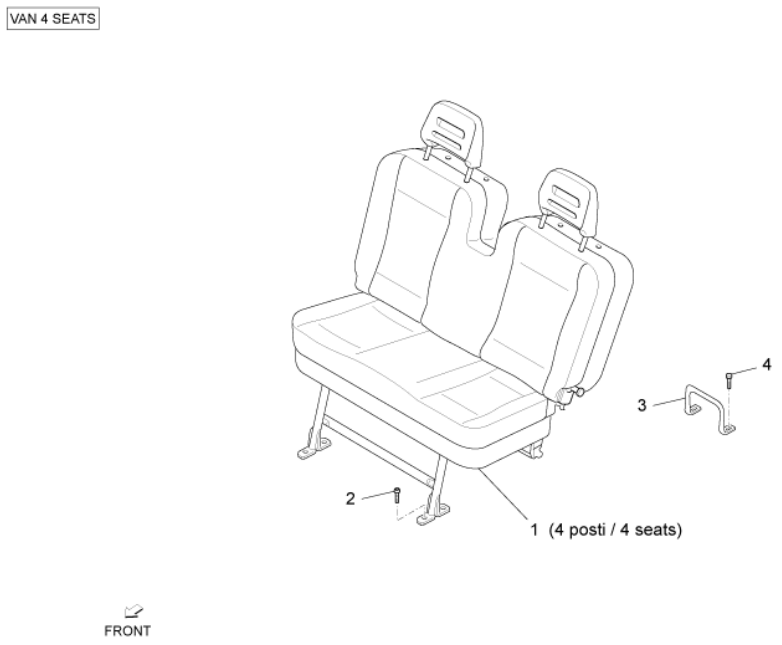

Pos.	Code	Beschreibung	Menge	Varianten
1	B004235	Rückbank 2. Reihe	1	**Technische Eigenschaft:**Kastenwagen 4 Plätze[VAN 4 SEATS]
2	D9165140820	Sechskantschraube	4	**Technische Eigenschaft:**Kastenwagen 4 Plätze[VAN 4 SEATS]
3	D7269187Z01	Sitzbefestigung	2	**Technische Eigenschaft:**Kastenwagen 4 Plätze[VAN 4 SEATS]
4	D9165160820	Sechskantschraube	4	**Technische Eigenschaft:**Kastenwagen 4 Plätze[VAN 4 SEATS]

Einheit	Fahrgestell - Plastformteil - Karosserien
Code	02.35
Beschreibung	Innenverkleidungen
Inspektion	1

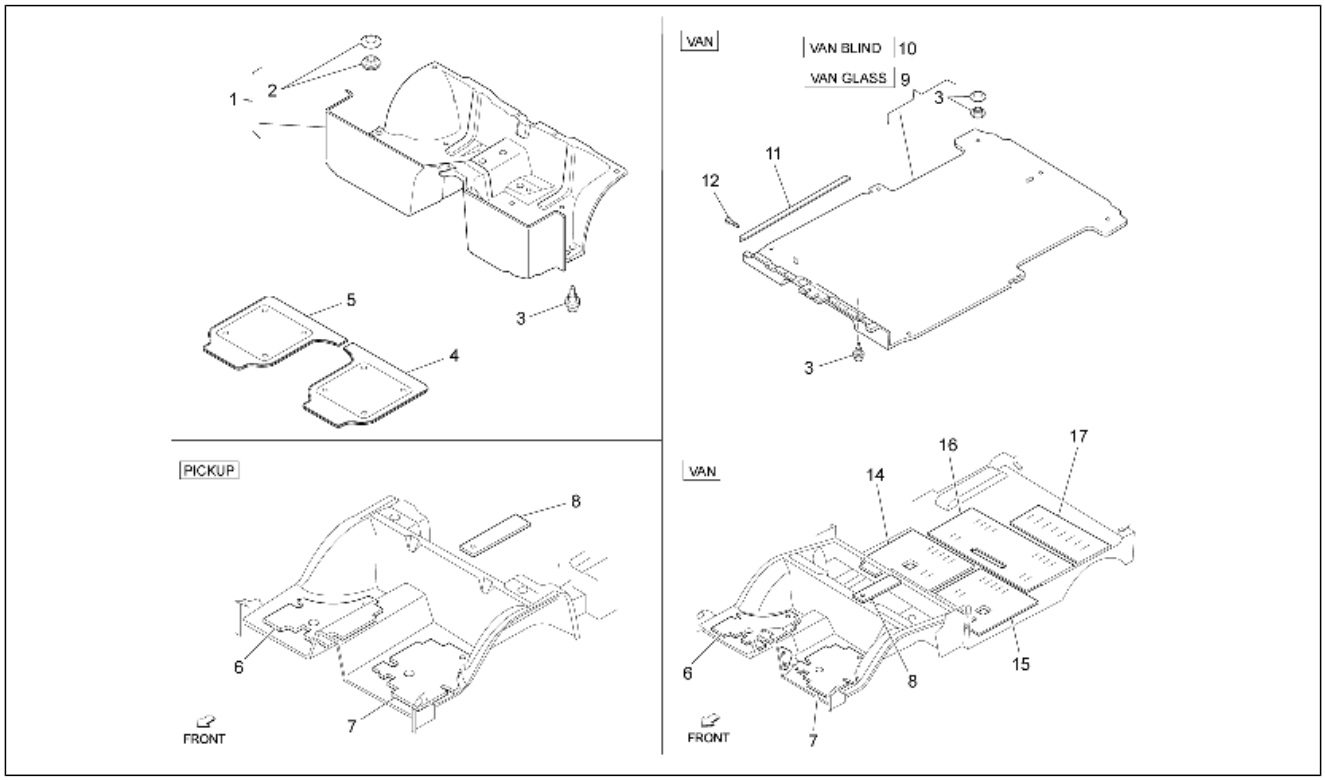

Pos.	Code	Beschreibung	Menge	Varianten
1	B007140	Teppich vorne komplett	1	
1	B0076555	Teppich vorne komplett	1	**Technische Eigenschaft:**Version mit Klimaanlage[AC]
2	5855887Z01030	Befestigung	4	
3	9004530013000	Hakenbefestigung	7	
4	263961	Linker teppich	1	
5	263962	Rechter teppich	1	
6	5862187Z02000	Schalldämpfend rechts	1	
7	5862287Z01000	Schalldämpfend links	1	
8	5866987Z01000	Schalldämpfer	1	
9	B004546	Hinterer teppich	1	**Technische Eigenschaft:**Kastenwagen mit Fenstern[VAN GLASS]
10	B004545	Hinterer teppich	1	**Technische Eigenschaft:**Geschlossener Kastenwagen[VAN BLIND]
11	261137	Schutzabdeckung	3	**Technische Eigenschaft:**Metallkas ten[VAN]
12	261245	Schraube	15	**Technische Eigenschaft:**Metallkas ten[VAN]
14	5864687Z02000	Schalldämpfung kabinenboden	1	**Technische Eigenschaft:**Metallkas ten[VAN]
15	5864787Z02000	Schalldämpfung kabinenboden	1	**Technische Eigenschaft:**Metallkas ten[VAN]
16	5864887Z01000	Schalldämpfung kabinenboden	1	**Technische Eigenschaft:**Metallkas ten[VAN]
17	5864987Z01000	Schalldämpfung kabinenboden	1	**Technische Eigenschaft:**Metallkas ten[VAN]

Einheit	Fahrgestell - Plastformteil - Karosserien
Code	02.36
Beschreibung	Rückspiegel/n
Inspektion	1

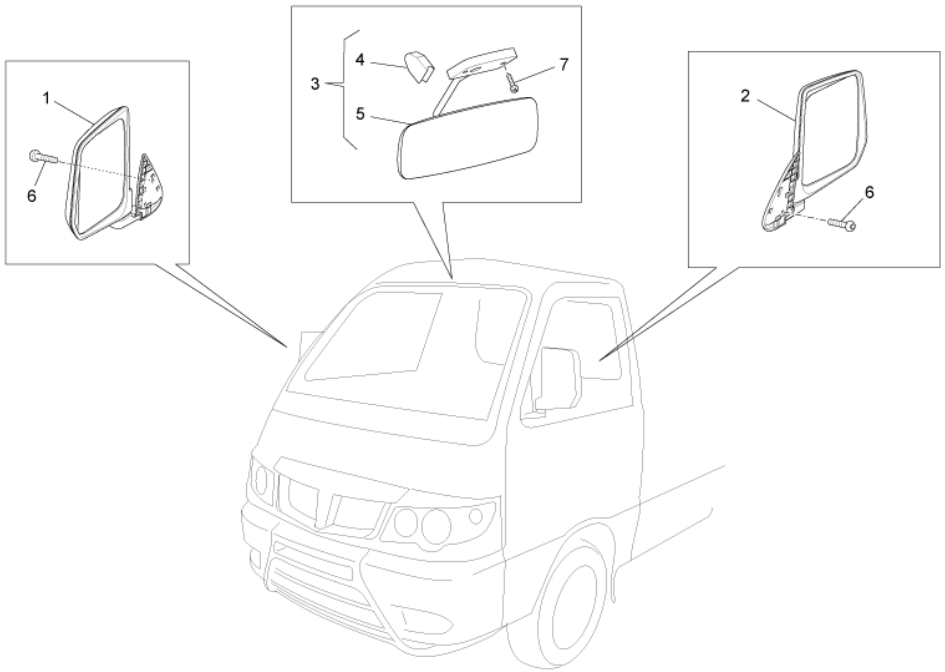

Pos.	Code	Beschreibung	Menge	Varianten
1	B000962	Rückspiegel rechts	1	
2	B000961	Rückspiegel links	1	
3	B007413	Innenrückspiegel	1	
4	B004469	Gummischeibe	1	
5	B007705	Spiegelgehäuse mit Glas	1	
6	842041	Schraube	4	
7	487990	Gewindeschraube	2	

Einheit	Fahrgestell - Plastformteil - Karosserien
Code	02.37
Beschreibung	Schloßen
Inspektion	1

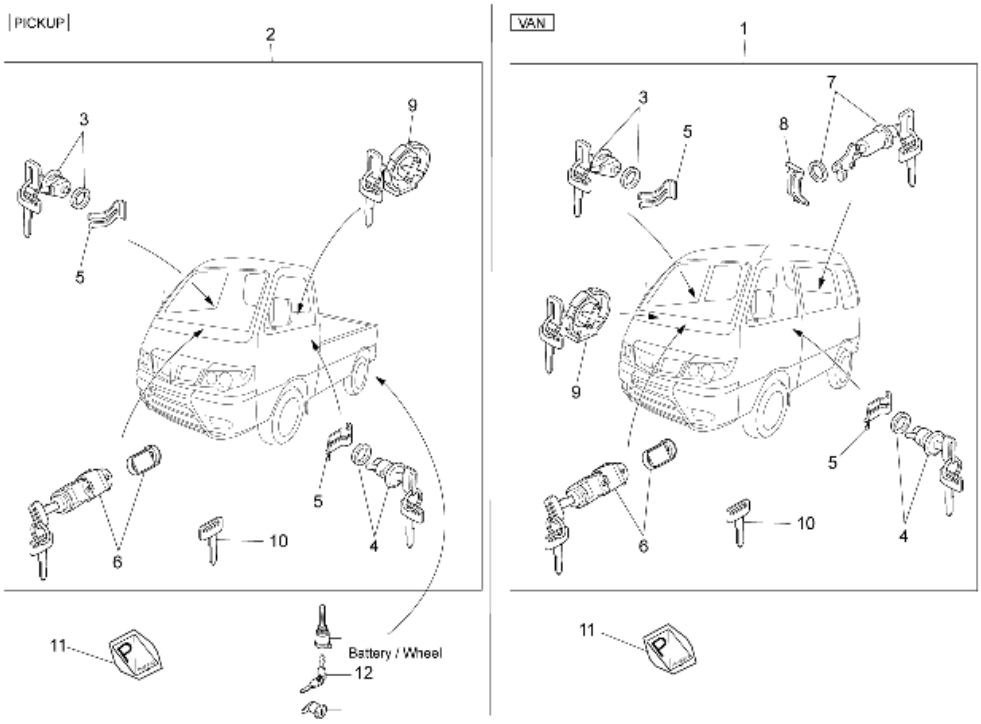

Pos.	Code	Beschreibung	Menge	Varianten
1	658994	Schloßsetzen	1	**Technische Eigenschaft:**Metallkas ten[VAN]
2	658995	Schloßsetzen	1	**Technische Eigenschaft:**Alle Pick-up-Versionen[PICKUP]
3	613842	Bremszylinder	1	
4	613843	Bremszylinder	1	
5	615094	Schelle	2	
6	B004111	Steuerncbloc	1	
7	658998	Schloss	1	**Technische Eigenschaft:**Metallkas ten[VAN]
8	658949	Kleine Feder	1	**Technische Eigenschaft:**Metallkas ten[VAN]
9	658999	Tankfüllschraube	1	
10	658997	Schlüsselrohling	2	
11	B004621	Schildchen	1	
12	566819	Bausatz schloßzylinder	1	**Technische Eigenschaft:**Alle Pick-up-Versionen[PICKUP]

Einheit	Fahrgestell - Plastformteil - Karosserien
Code	02.38
Beschreibung	Benzintank
Inspektion	1

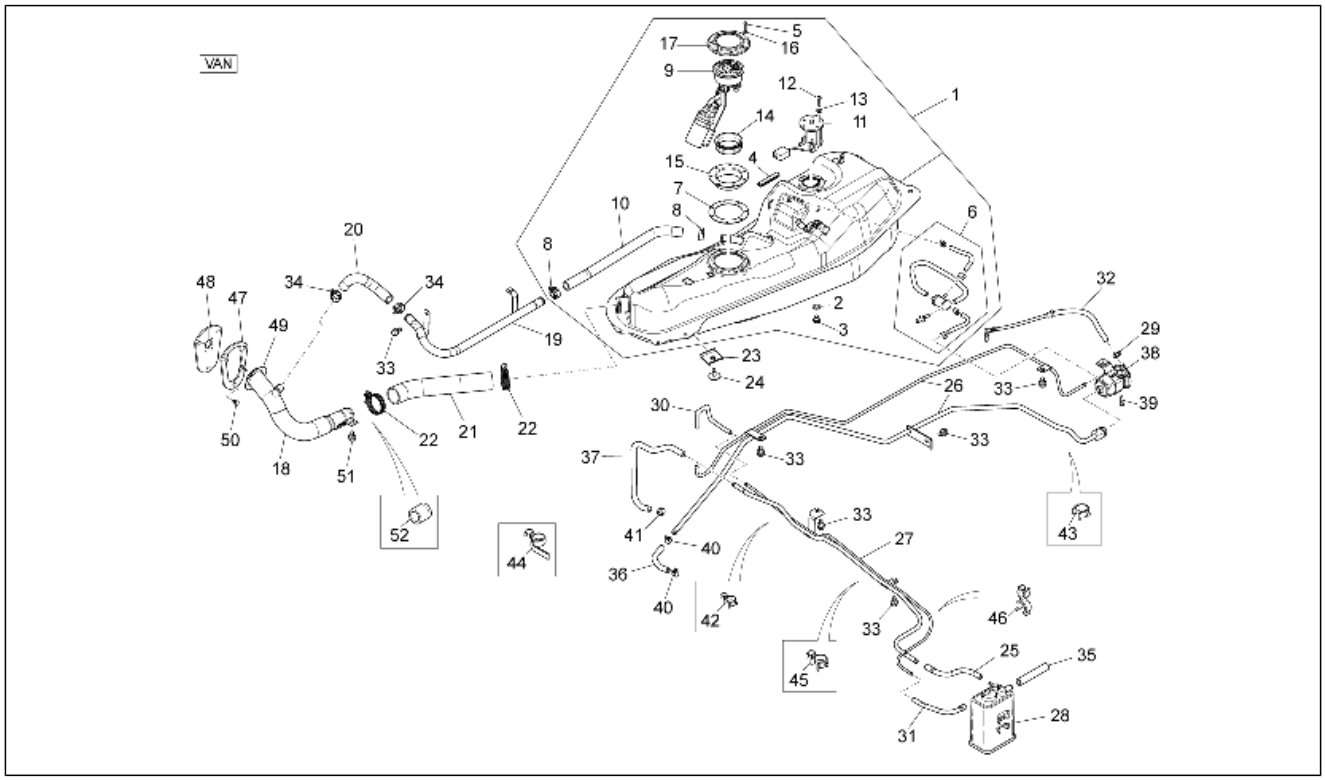

Pos.	Code	Beschreibung	Menge	Varianten
1	B005294	Kraftstofftank kpl.	1	**Technische Eigenschaft:**Metallkas ten[VAN]
1	B023132	Kraftstofftank kpl.	1	**Technische Eigenschaft:**Metallkas ten[VAN]
2	9004430120000	Dichtung 20X12,5X1,5	1	**Technische Eigenschaft:**Metallkas ten[VAN]
3	9004341011000	Deckel L=20 - M12,5x1,25	1	**Technische Eigenschaft:**Metallkas ten[VAN]
4	7765987Z01000	Schutzabdeckung	1	**Technische Eigenschaft:**Metallkas ten[VAN]
5	031056	Schraube M5x12	7	**Technische Eigenschaft:**Metallkas ten[VAN]
6	B005000	Sicherheitsventil	1	**Technische Eigenschaft:**Metallkas ten[VAN]
7	B005279	Dichtung	1	**Technische Eigenschaft:**Metallkas ten[VAN]
8	9004467228000	Schelle	2	**Technische Eigenschaft:**Metallkas ten[VAN]
9	B005280	Kraftstoffpumpe	1	**Technische Eigenschaft:**Metallkas ten[VAN]
10	B004996	Brannstoffleitung	1	**Technische Eigenschaft:**Metallkas ten[VAN]
11	7750187Z04000	Benzinanzeiger	1	**Technische Eigenschaft:**Metallkas ten[VAN]
12	031027	Schraube	5	**Technische Eigenschaft:**Metallkas ten[VAN]
13	016404	Flachscheibe 4,2x7,6x0,9	5	**Technische Eigenschaft:**Metallkas ten[VAN]
14	576542	Dichtung	1	**Technische Eigenschaft:**Metallkas ten[VAN]
15	B005278	Kraftst.pumpen-Verschl.	1	**Technische Eigenschaft:**Metallkas ten[VAN]
16	016405	Federring 8,5x5,1x1,5	7	**Technische Eigenschaft:**Metallkas ten[VAN]
17	B005277	Gegenflansch	1	**Technische Eigenschaft:**Metallkas ten[VAN]
18	7720187Z06000	Anschluss	1	**Technische Eigenschaft:**Metallkas ten[VAN]
19	B005565	Entlüftungsschl. Tank	1	**Technische Eigenschaft:**Metallkas ten[VAN]
20	B004997	Brannstoffleitung	1	**Technische Eigenschaft:**Metallkas ten[VAN]
21	B004995	Brannstoffleitung	1	**Technische Eigenschaft:**Metallkas ten[VAN]
22	9004460117000	Schelle	2	**Technische Eigenschaft:**Metallkas ten[VAN]
23	7714187Z04000	Stütze	1	**Technische Eigenschaft:**Metallkas ten[VAN]
24	B005028	Flanschschraube	4	**Technische Eigenschaft:**Metallkas ten[VAN]
25	B007016	Bremsschlauch	1	**Technische Eigenschaft:**Metallkas ten[VAN]
26	B005296	Rohr	1	**Technische Eigenschaft:**Metallkas ten[VAN]
27	B005519	Rohr	1	**Technische Eigenschaft:**Metallkas ten[VAN]

Einheit	Fahrgestell - Plastformteil - Karosserien
Code	02.38
Beschreibung	Benzintank
Inspektion	1

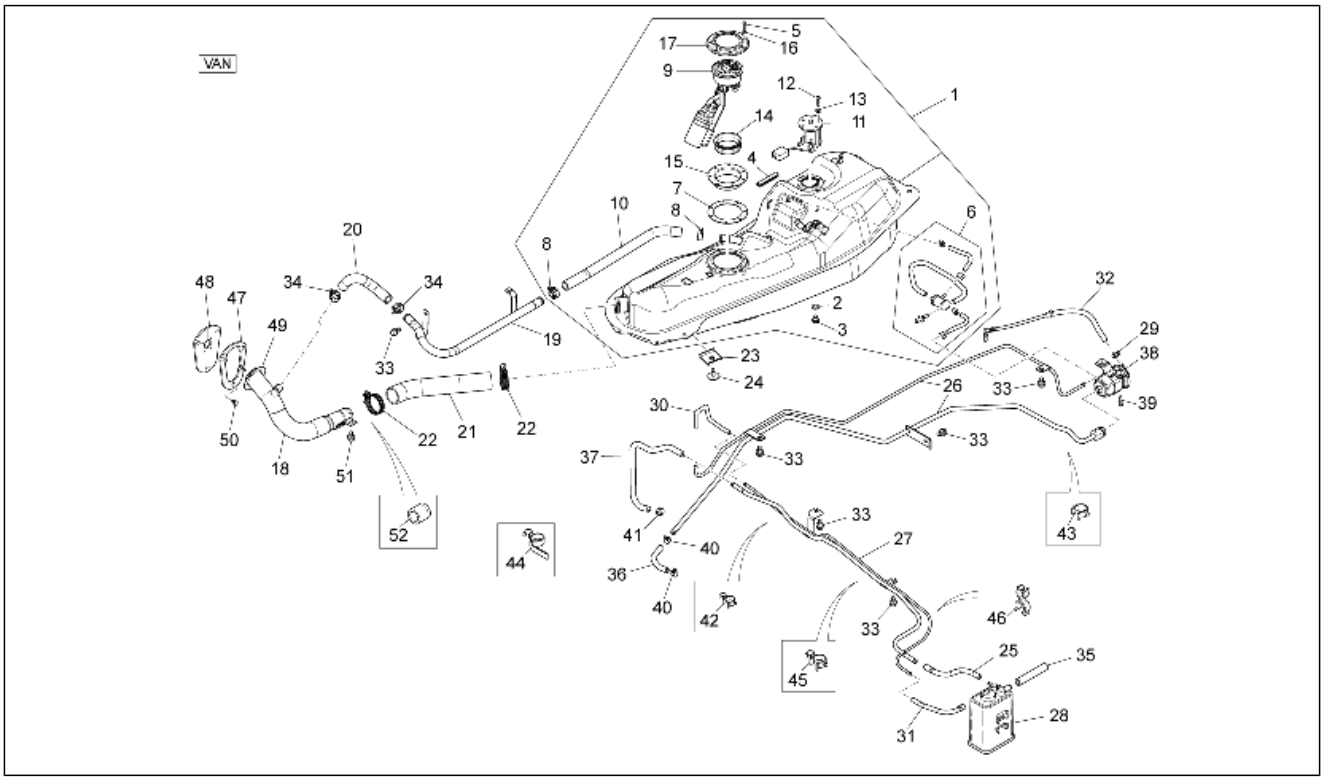

Pos.	Code	Beschreibung	Menge	Varianten
28	B005269	Gehäuse Auslassventil	1	**Technische Eigenschaft:**Metallkas ten[VAN]
29	D9004467190	Bundring	1	**Technische Eigenschaft:**Metallkas ten[VAN]
30	B005521	Bremsschlauch	1	**Technische Eigenschaft:**Metallkas ten[VAN]
31	B007015	Bremsschlauch	1	**Technische Eigenschaft:**Metallkas ten[VAN]
32	B005547	Kraftstoffleitung kompl.	1	**Technische Eigenschaft:**Metallkas ten[VAN]
33	D9165140616	Sechskantschraube	6	**Technische Eigenschaft:**Metallkas ten[VAN]
34	9004467228000	Schelle	2	**Technische Eigenschaft:**Metallkas ten[VAN]
35	B005289	Bremsschlauch	1	**Technische Eigenschaft:**Metallkas ten[VAN]
36	B005288	Bremsschlauch	1	**Technische Eigenschaft:**Metallkas ten[VAN]
37	B005523	Bremsschlauch	1	**Technische Eigenschaft:**Metallkas ten[VAN]
38	B005903	Not available	1	**Technische Eigenschaft:**Metallkas ten[VAN]
39	D9004119655	Flanschschraube	2	**Technische Eigenschaft:**Metallkas ten[VAN]
40	D9004467190	Bundring	4	**Technische Eigenschaft:**Metallkas ten[VAN]
41	CM001903	Schlauchschelle	1	**Technische Eigenschaft:**Metallkas ten[VAN]
42	B005047	Schelle	1	**Technische Eigenschaft:**Metallkas ten[VAN]
43	B004962	Kleine Feder	1	**Technische Eigenschaft:**Metallkas ten[VAN]
44	B005044	Schelle	1	**Technische Eigenschaft:**Metallkas ten[VAN]
45	B004964	Kleine Feder	2	**Technische Eigenschaft:**Metallkas ten[VAN]
46	B004965	Kleine Feder	1	**Technische Eigenschaft:**Metallkas ten[VAN]
47	7729487Z01000	Platte	1	**Technische Eigenschaft:**Metallkas ten[VAN]
48	7729187Z03000	Schutz benzintank	1	**Technische Eigenschaft:**Metallkas ten[VAN]
49	9351055010000	Schraube	2	**Technische Eigenschaft:**Metallkas ten[VAN]
50	D9004468231	Klammer	3	**Technische Eigenschaft:**Metallkas ten[VAN]
51	D9161140612	Sechskantschraube	1	**Technische Eigenschaft:**Metallkas ten[VAN]
52	7710887Z01000	Ventil benzintank	1	**Technische Eigenschaft:**Metallkas ten[VAN]

Einheit	Fahrgestell - Plastformteil - Karosserien
Code	02.39
Beschreibung	Benzintank II
Inspektion	1

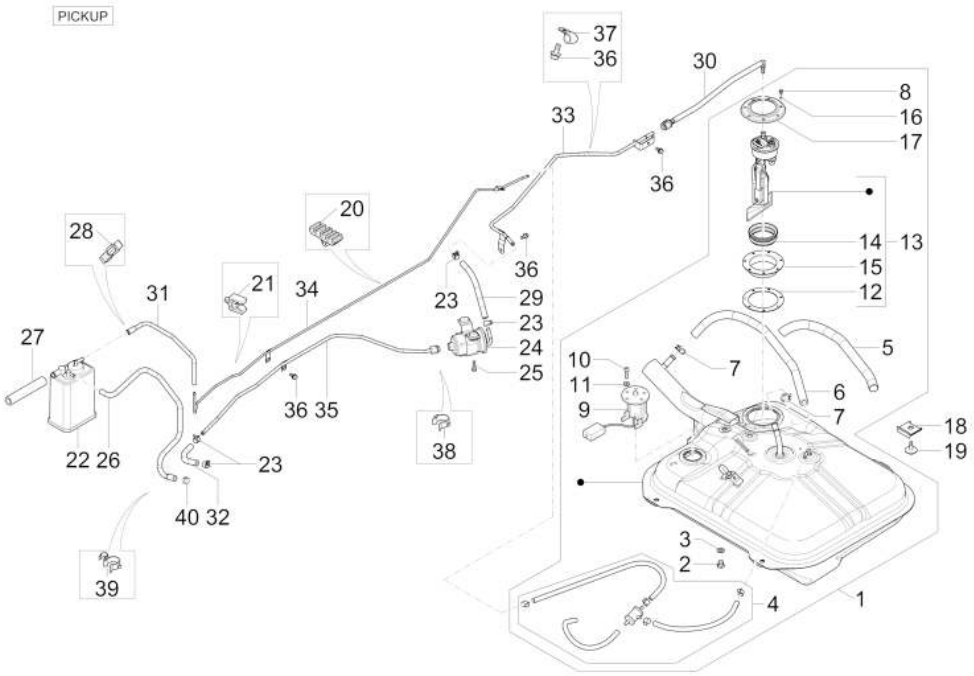

Pos.	Code	Beschreibung	Menge	Varianten
1	B005275	Kraftstofftank kpl.	1	**Technische Eigenschaft:**Alle Pick-up-Versionen[PICKUP]
1	B023121	Kraftstofftank kpl.	1	**Technische Eigenschaft:**Alle Pick-up-Versionen[PICKUP]
2	9004341011000	Deckel L=20 - M12,5x1,25	1	**Technische Eigenschaft:**Alle Pick-up-Versionen[PICKUP]
3	9004430120000	Dichtung 20X12,5X1,5	1	**Technische Eigenschaft:**Alle Pick-up-Versionen[PICKUP]
4	B004999	Sicherheitsventil	1	**Technische Eigenschaft:**Alle Pick-up-Versionen[PICKUP]
5	9004446371000	Schutzrohr	1	**Technische Eigenschaft:**Alle Pick-up-Versionen[PICKUP]
6	B004998	Brannstoffleitung	1	**Technische Eigenschaft:**Alle Pick-up-Versionen[PICKUP]
7	9004467305000	Schelle	2	**Technische Eigenschaft:**Alle Pick-up-Versionen[PICKUP]
8	031056	Schraube M5x12	7	**Technische Eigenschaft:**Alle Pick-up-Versionen[PICKUP]
9	7750187Z03000	Benzinanzeiger	1	**Technische Eigenschaft:**Alle Pick-up-Versionen[PICKUP]
10	031027	Schraube	5	**Technische Eigenschaft:**Alle Pick-up-Versionen[PICKUP]
11	016404	Flachscheibe 4,2x7,6x0,9	5	**Technische Eigenschaft:**Alle Pick-up-Versionen[PICKUP]
12	B005279	Dichtung	1	**Technische Eigenschaft:**Alle Pick-up-Versionen[PICKUP]
13	B005276	Kraftstoffpumpe	1	**Technische Eigenschaft:**Alle Pick-up-Versionen[PICKUP]
13	B0233333	[...]	1	**Technische Eigenschaft:**Alle Pick-up-Versionen[PICKUP]
14	576542	Dichtung	1	**Technische Eigenschaft:**Alle Pick-up-Versionen[PICKUP]
15	B005278	Kraftst.pumpen-Verschl.	1	**Technische Eigenschaft:**Alle Pick-up-Versionen[PICKUP]
16	016405	Federring 8,5x5,1x1,5	7	**Technische Eigenschaft:**Alle Pick-up-Versionen[PICKUP]
17	B005277	Gegenflansch	1	**Technische Eigenschaft:**Alle Pick-up-Versionen[PICKUP]
18	7714187Z01000	Stütze	4	**Technische Eigenschaft:**Alle Pick-up-Versionen[PICKUP]
19	B005028	Flanschschraube	4	**Technische Eigenschaft:**Alle Pick-up-Versionen[PICKUP]
20	9004464157000	Schelle	1	**Technische Eigenschaft:**Alle Pick-up-Versionen[PICKUP]
21	9004464629000	Schelle	3	**Technische Eigenschaft:**Alle Pick-up-Versionen[PICKUP]
22	B005269	Gehäuse Auslassventil	1	**Technische Eigenschaft:**Alle Pick-up-Versionen[PICKUP]
23	D9004467190	Bundring	7	**Technische Eigenschaft:**Alle Pick-up-Versionen[PICKUP]
24	B005903	Not available	1	**Technische Eigenschaft:**Alle Pick-up-Versionen[PICKUP]
25	D9004119655	Flanschschraube	2	**Technische Eigenschaft:**Alle Pick-up-Versionen[PICKUP]
26	B007019	Bremsschlauch	1	**Technische Eigenschaft:**Alle Pick-up-Versionen[PICKUP]

Einheit	Fahrgestell - Plastformteil - Karosserien
Code	02.39
Beschreibung	Benzintank II
Inspektion	1

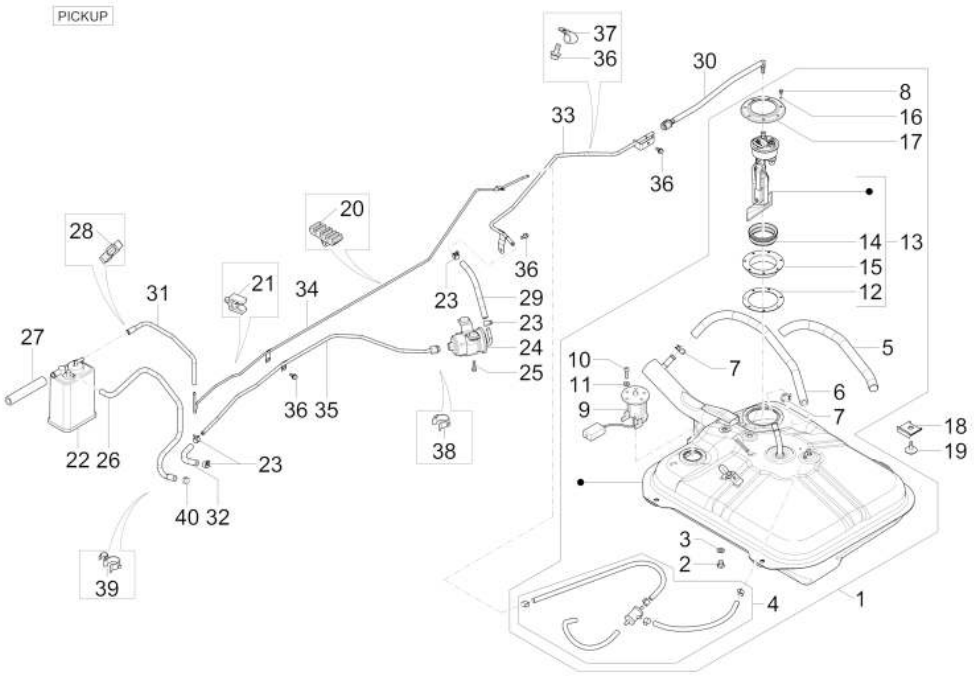

Pos.	Code	Beschreibung	Menge	Varianten
27	B005289	Bremsschlauch	1	**Technische Eigenschaft:**Alle Pick-up-Versionen[PICKUP]
28	B004965	Kleine Feder	1	**Technische Eigenschaft:**Alle Pick-up-Versionen[PICKUP]
29	B005283	Bremsschlauch	1	**Technische Eigenschaft:**Alle Pick-up-Versionen[PICKUP]
30	B005285	Bremsschlauch	1	**Technische Eigenschaft:**Alle Pick-up-Versionen[PICKUP]
31	B005286	Bremsschlauch	1	**Technische Eigenschaft:**Alle Pick-up-Versionen[PICKUP]
32	B005288	Bremsschlauch	1	**Technische Eigenschaft:**Alle Pick-up-Versionen[PICKUP]
33	B005558	Rohr	1	**Technische Eigenschaft:**Alle Pick-up-Versionen[PICKUP]
34	B005559	Rohr	1	**Technische Eigenschaft:**Alle Pick-up-Versionen[PICKUP]
35	B005560	Rohr	1	**Technische Eigenschaft:**Alle Pick-up-Versionen[PICKUP]
36	D9165140616	Sechskantschraube	4	**Technische Eigenschaft:**Alle Pick-up-Versionen[PICKUP]
37	D9004461193	Schelle	1	**Technische Eigenschaft:**Alle Pick-up-Versionen[PICKUP]
38	B004962	Kleine Feder	1	**Technische Eigenschaft:**Alle Pick-up-Versionen[PICKUP]
39	B004964	Kleine Feder	2	**Technische Eigenschaft:**Alle Pick-up-Versionen[PICKUP]
40	CM001903	Schlauchschelle	1	**Technische Eigenschaft:**Alle Pick-up-Versionen[PICKUP]

Einheit	Fahrgestell - Plastformteil - Karosserien
Code	02.43
Beschreibung	Kühlunganlage
Inspektion	1

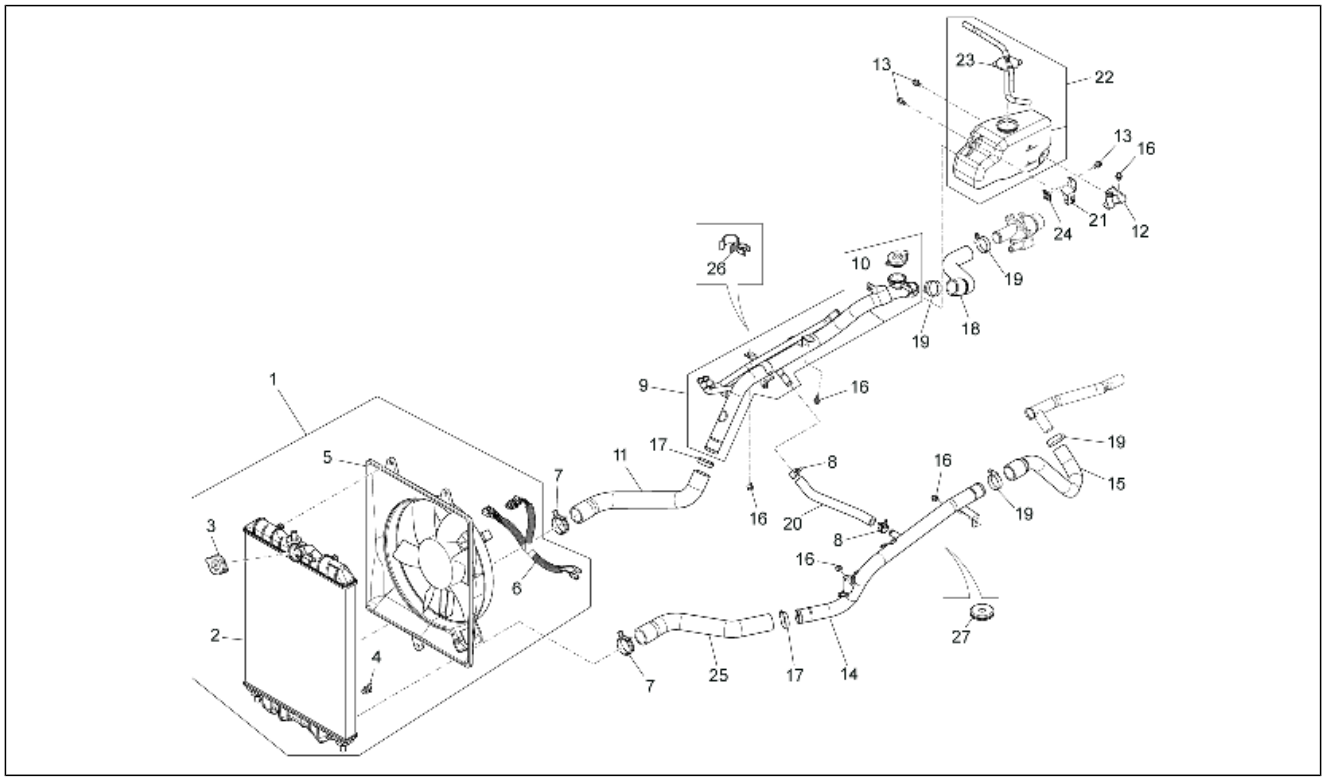

Pos.	Code	Beschreibung	Menge	Varianten
1	B005670	Kühler	1	
2	1640087Z21000	Kühler	1	
3	B005372	Kühlerschraube	1	
4	1618587Z02000	Verschluss	1	
5	660627	Flügelradmotor	1	
6	B004705	Kabel Lüfter	1	
7	D9004467449	Schelle	2	
8	D9004467361	Klammer	2	
9	B005537	Cooler pipe	1	
10	B005372	Kühlerschraube	1	
11	B004741	Vorlaufleitung Kühler N.3	1	
12	1653787Z01000	Halter	1	
13	D9165140616	Sechskantschraube	3	
14	B005266	Wasserschlauch	1	
15	B005265	Cooler pipe	1	
16	D9165140612	Sechskantschraube	7	
17	709677	Schelle	2	
18	B005538	Cooler pipe	1	
19	645663	Schlauchschelle	4	
20	B005267	Rückleitung	1	
21	1653887Z01000	Halter	1	
22	566526	Kühlflüssigkeitsbehälter	1	
23	1650387Z08000	Tankverschluß	1	
24	D9004179081	Mutter	1	
25	B004742	Rücklaufschlauch Wasser	1	
26	B004963	Kleine Feder	1	
27	234259	Kabelführung	1	

Einheit	Fahrgestell - Plastformteil - Karosserien
Code	02.44
Beschreibung	Bauteile Kühlanlage
Inspektion	1

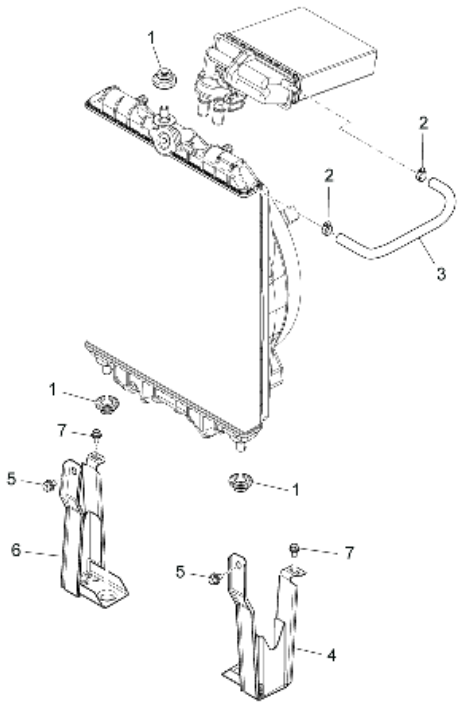

Pos.	Code	Beschreibung	Menge	Varianten
1	262095	Gummi für kühler	3	
2	D9004467301	Schlauchschelle	2	
3	1633787Z07000	Leitung	1	
4	D1650687Z01	Linke kühlerbefestigung	1	
5	9165140814000	Befestigungsschraube kühlerträger	2	
6	565685	Bügel	1	
7	D9165140614	Sechskantschraube	2	

Einheit	Fahrgestell - Plastformteil - Karosserien
Code	02.45
Beschreibung	Heizungsanlage
Inspektion	1

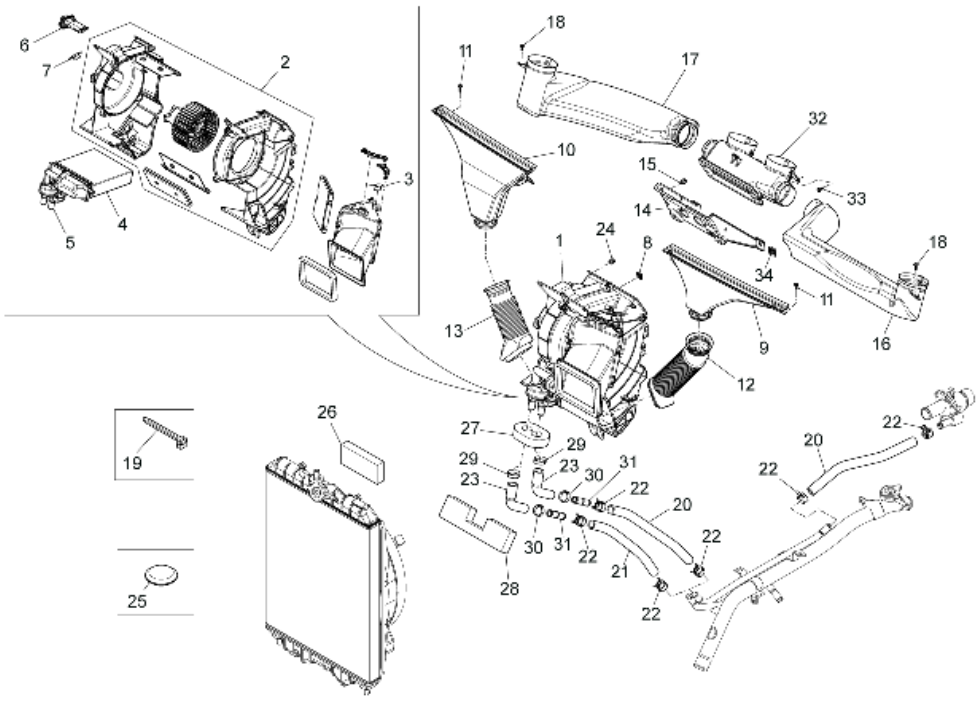

Pos.	Code	Beschreibung	Menge	Varianten
1	613828	Heizapparat	1	
2	493929	Ventilator	1	
3	493933	Schelle	1	
4	493930	-	1	
5	493931	Hahn	1	
6	493913	Widerstand	1	
7	493932	Schelle	1	
8	9004179138000	Platte	4	
9	5509287Z02000	Luftdüse SX	1	
10	5509187Z02000	Luftdüse DX	1	
11	D9356755014	Sechskantschraube	4	
12	615100	Luftleitung links	1	
13	8723287Z02000	Luftleitung rechts	1	
14	612279	Halterung	1	
15	D9166140616	Flanschschraube	4	
16	B000513	Luftleitung links	1	
17	614797	Luftleitung rechts	1	
18	D9356755014	Sechskantschraube	2	
19	145298	Reißschelle L=180mm	1	
20	B005263	lzufuhrleitung	2	
21	645553	Wasserschlauch	1	
22	9004467361000	Schelle	6	
23	B007133	Eintritts-Austrittsleitungen Heizer	2	
24	9004119260000	Schraubbolzen	3	
25	B007158	Verschlusschraube	1	
26	264646	Obere kühlerdichtung	2	
27	B007132	Dichtung	1	
28	B007147	Dichtung	2	

Einheit	Fahrgestell - Plastformteil - Karosserien
Code	02.45
Beschreibung	Heizungsanlage
Inspektion	1

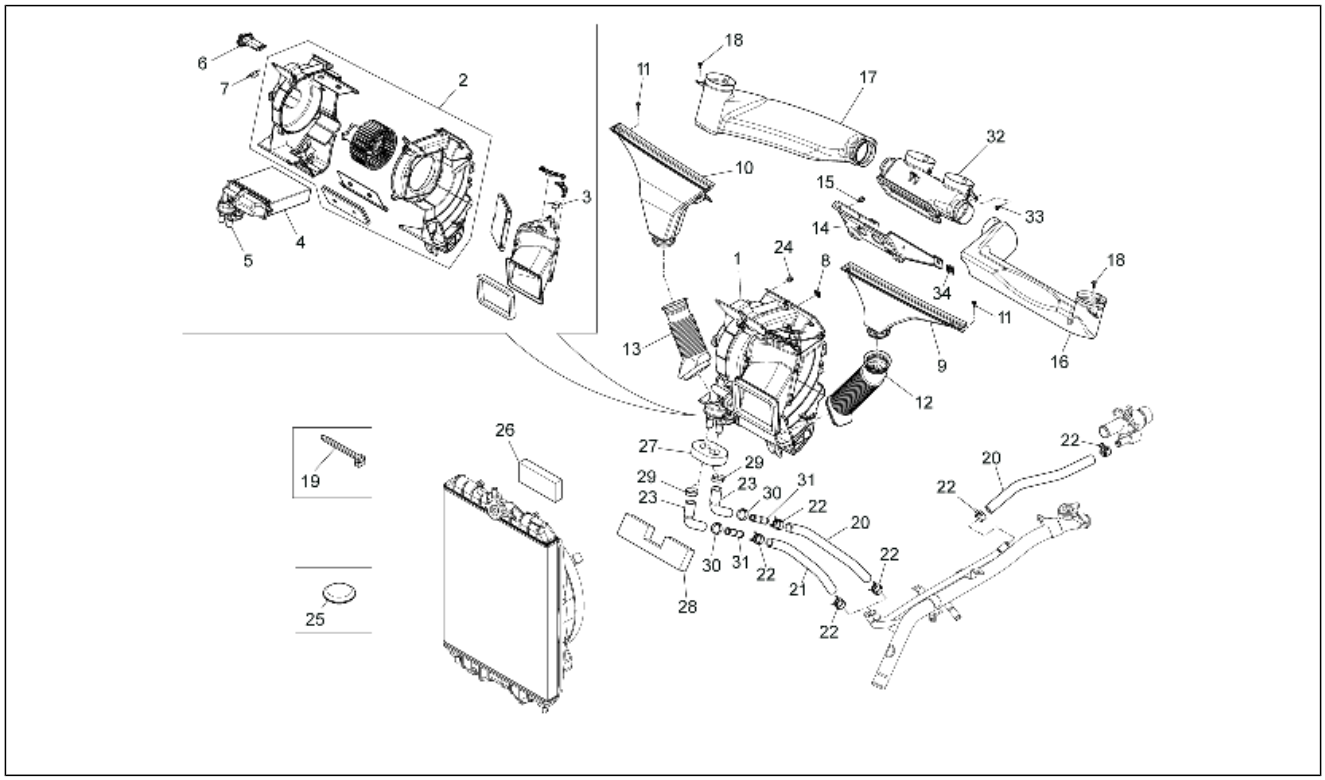

Pos.	Code	Beschreibung	Menge	Varianten
29	CM001907	Schlauchschelle	2	
30	CM001905	Schlauchschelle	2	
31	B007134	Anschluß	2	
32	614826	Luftdüse	1	
33	D9356755014	Sechskantschraube	3	
34	254485	Plattchen M6	2	

Einheit	Fahrgestell - Plastformteil - Karosserien
Code	02.47
Beschreibung	Klimaanlage
Inspektion	1

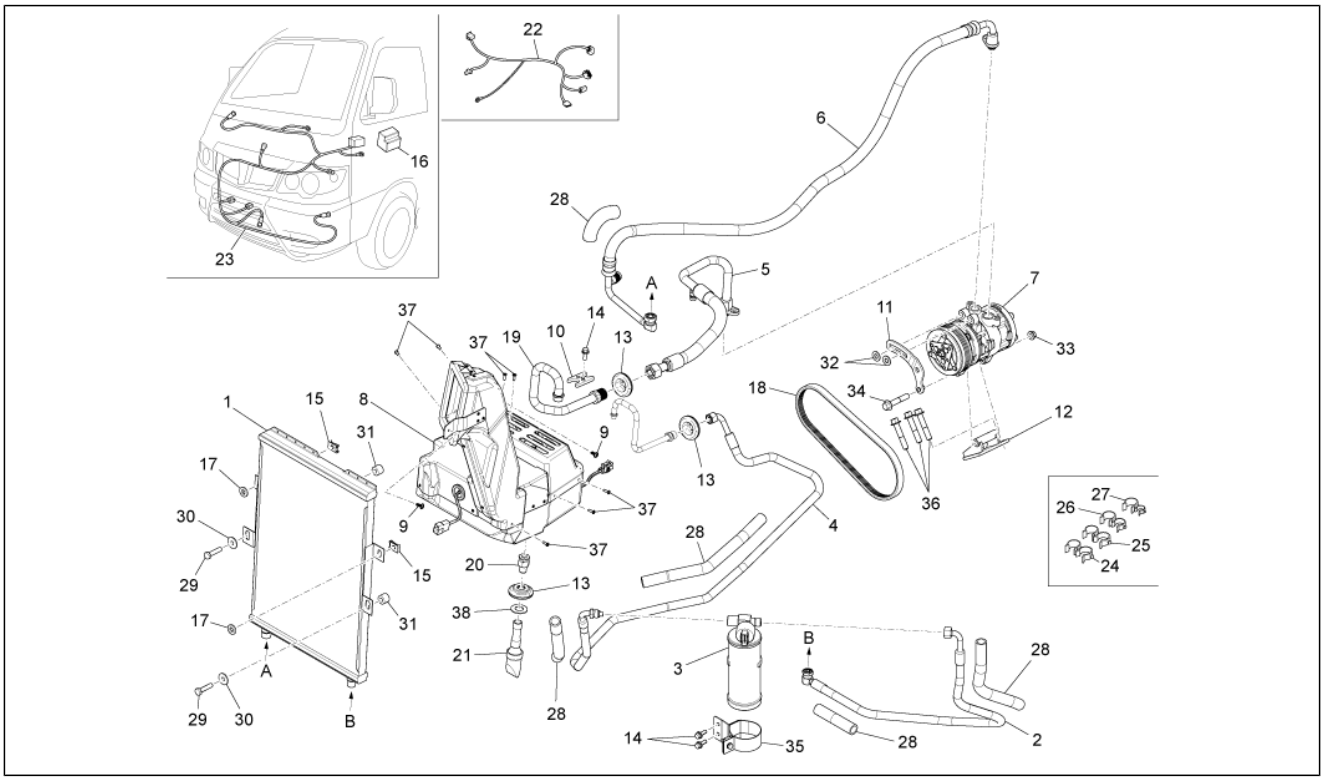

Pos.	Code	Beschreibung	Menge	Varianten
1	612189	Kühler Klimaanlage	1	
2	612197	Schlauch 5/16	1	
3	612190	ZSB Filter und Pressostat	1	
4	B005865	Leitung Filter-Verdampfer	1	
5	B005534	Leitung Verdichter - Verdampfer 1/2"	1	
6	B005533	Leitung Verdichter - Verflüssiger	1	
7	889159	Verdichter Klimaanlage	1	
8	B004506	Verdampfergruppe Klimaanlage	1	
9	D9356715014	Sechskantschraube	2	
10	612499	Flansch	1	
11	B005256	Regelbügel Verdichter	1	
12	B005255	Halterbügel	1	
13	612500	Gummi	1	
14	9165160620000	Schraubbolzen	3	
15	254485	Plattchen M6	2	
16	612498	Relaisabdeckung	1	
17	013950	U.scheibe 6,2x18x2	2	
18	B005539	Riemen	1	
19	B005643	Vorbildet Sclauch	1	
20	612501	Verflüssigerablass	1	
21	612502	ZSB Verflüssigerablass	1	
22	B005641	Elektrische Anlage	1	
23	B007420	Verkabelung Kühlgebläse	1	
24	612503	Rückhaltefeder Leitungen/Kabel d.22	1	
25	612504	Rückhaltefeder Leitungen/Kabel D.22-24	1	
26	612505	Rückhaltefeder Leitungen/Kabel D.18-22	1	
27	612506	Rückhaltefeder Leitungen/Kabel D.9,5-18	1	
28	612476	Spirale	5	

Einheit	Fahrgestell - Plastformteil - Karosserien
Code	02.47
Beschreibung	Klimaanlage
Inspektion	1

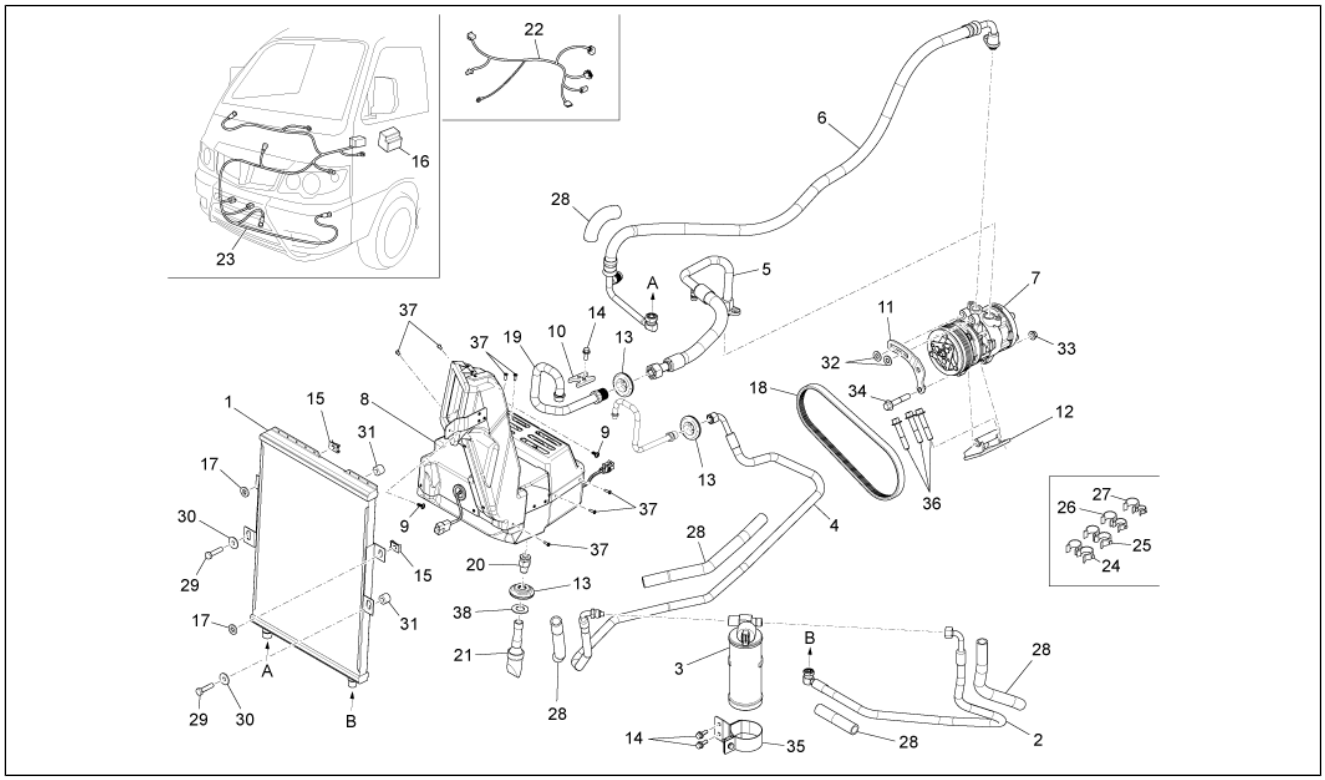

Pos.	Code	Beschreibung	Menge	Varianten
29	612483	Sechskantschraube M8x20	2	
30	612489	Geteilt. Federscheibe 8x24	2	
31	612470	Distanzscheibe	2	
32	246976	Ausgleichscheibe	2	
33	889505	Geflanschte Mutter	1	
34	833664	Schraube m8x100	1	
35	B000994	Winkel	1	
36	D9165140820	Sechskantschraube	3	
37	B005644	Schraube, blech	7	
38	612496	Flachscheibe 14x28	1	

Einheit	Lenker/Lenkung
Code	03.02
Beschreibung	Cockpitinstrumente - Cruscotto
Inspektion	1

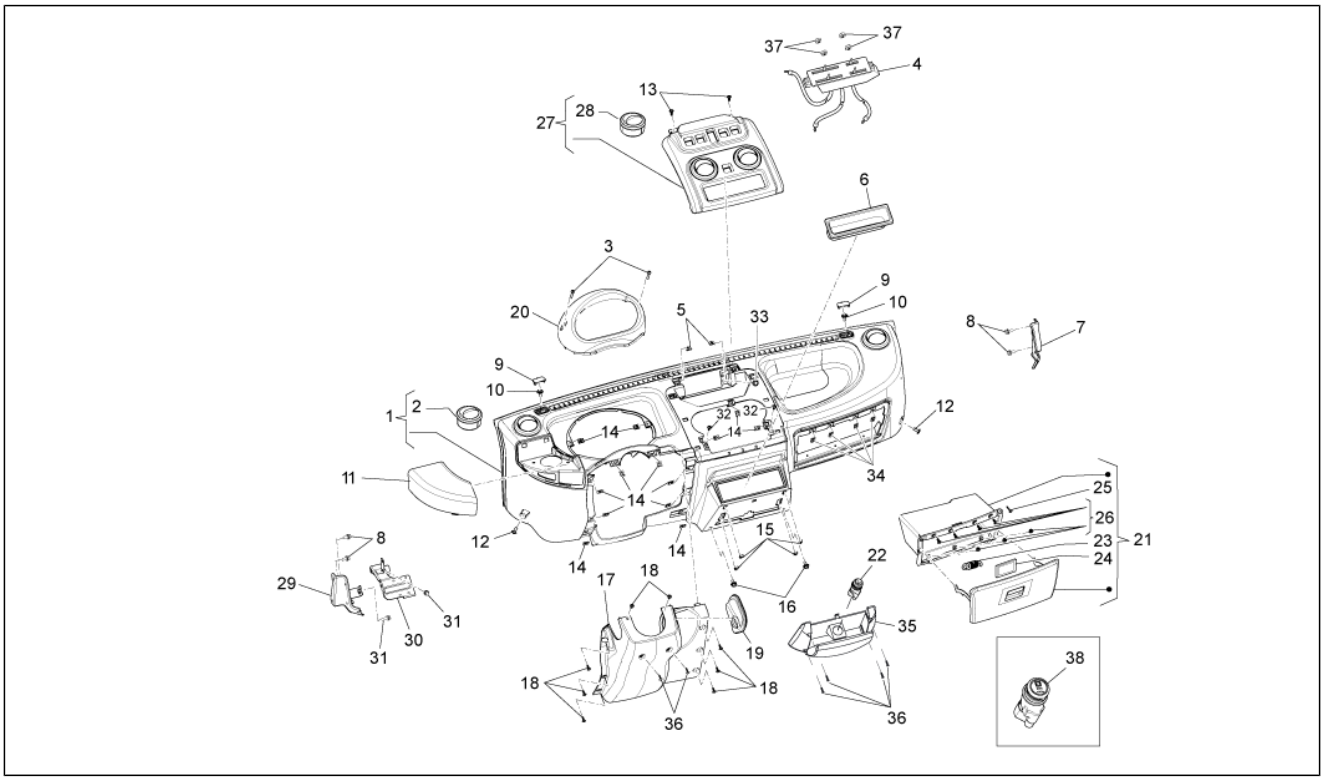

Pos.	Code	Beschreibung	Menge	Varianten
1	B000972	Kabine komplett	1	
1	B005907	Kabine komplett	1	
2	613323	Luftdüse	2	
3	614772	Schraube	2	
4	613679	Heizungsbedienung	1	
5	9004183025000	Mutter	2	
6	613276	Handschuhfach	1	
7	613858	Halter rechts	1	
8	D9166140616	Flanschschraube	4	
9	613813	Deckel	2	
10	D9163140616	Zylinderschraube	2	
11	614794	Deckel	1	
12	272836	Schraube M6x16	2	
13	D9356755014	Sechskantschraube	2	
14	9004183025000	Mutter	8	
15	CM017403	Plattchen	4	
16	9004119537000	Schraubbolzen	2	
17	B000928	Lenksäulenverkleidung	1	
17	B005909	Lenksäulenverkleidung	1	
18	D9356755014	Sechskantschraube	8	
19	B004112	Verkleidung Lenkradschloss	1	
20	B005061	Cockpitinstrumente kpl	1	
21	B005363	Fach komplett	1	
22	565429	Zigarettenanzünder	1	
23	644300	Haken klappe	1	
24	5552587Z01000	Feder	1	
25	B000973	Gummi	2	
26	9354054012000	Schraube	3	

Einheit	Lenker/Lenkung
Code	03.02
Beschreibung	Cockpitinstrumente - Cruscotto
Inspektion	1

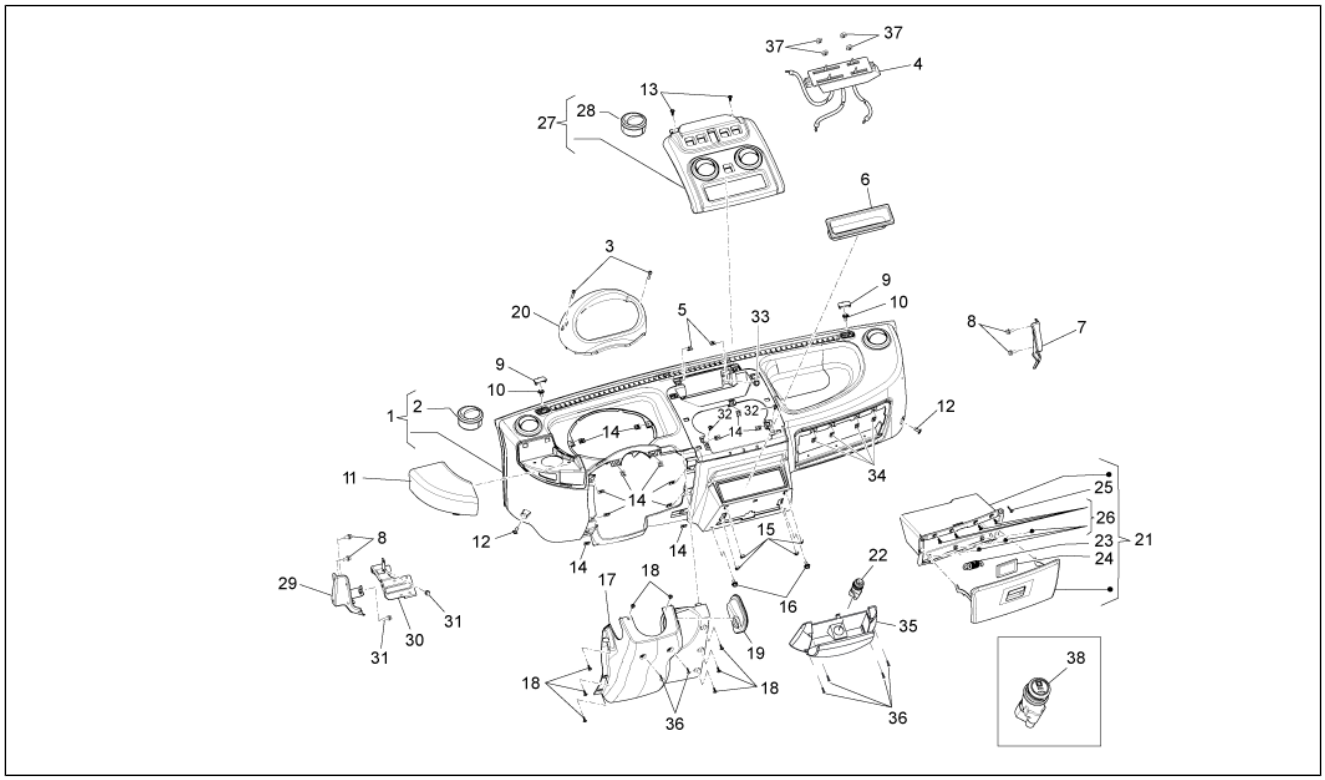

Pos.	Code	Beschreibung	Menge	Varianten
27	B004258	Instrumententafel komplett	1	
28	613323	Luftdüse	2	
29	B000990	Halter links	1	
30	B005119	Halterbügel	1	
31	D9165140620	Flanschschraube	2	
32	D9356755014	Sechskantschraube	2	
33	D9165140620	Flanschschraube	2	
34	9004183025000	Mutter	8	
35	613326	Aschenbecher	1	
36	015859	Schraube 3,5x16	4	
37	613678	Einstellknopf heizung	4	
38	B007157	Steckdose	1	

Einheit	Lenker/Lenkung
Code	03.04
Beschreibung	Mittlerer Tunnel
Inspektion	1

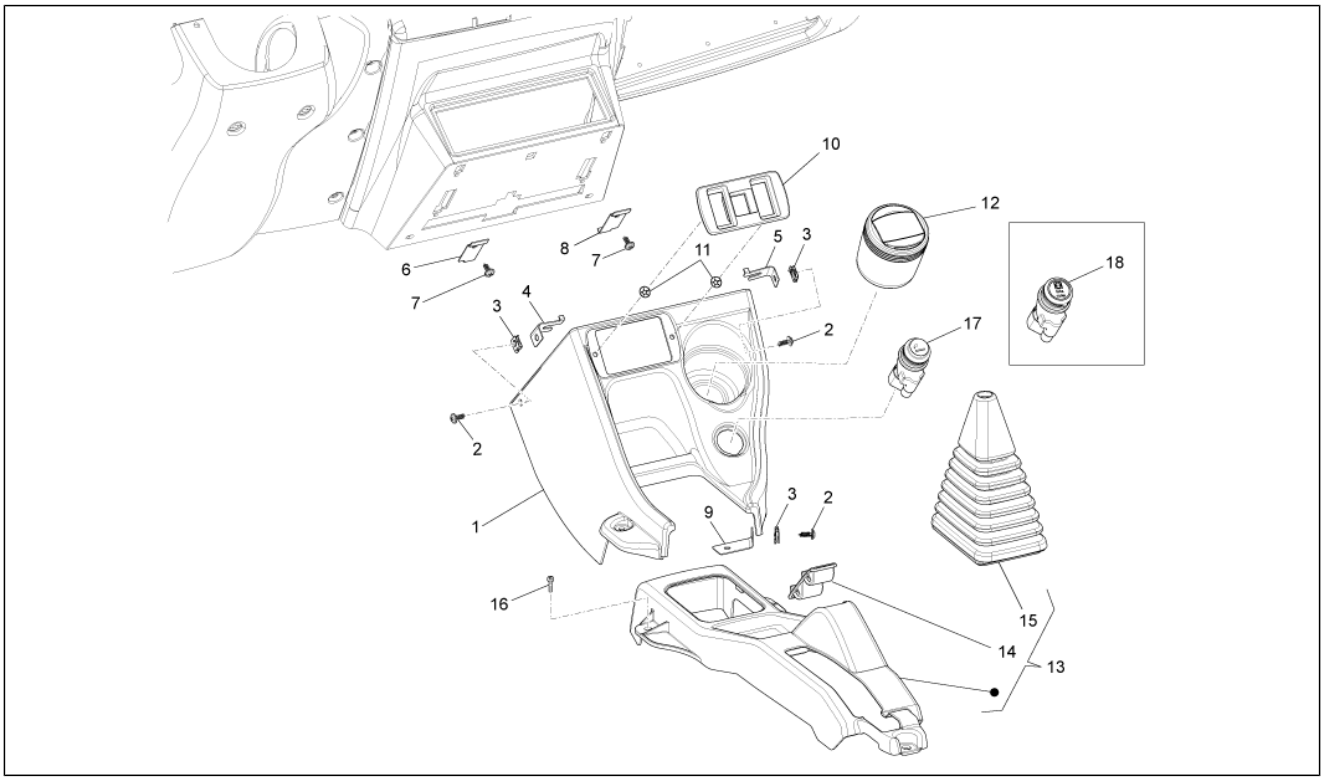

Pos.	Code	Beschreibung	Menge	Varianten
1	B004320	Tunnel	1	
2	D9356755014	Sechskantschraube	3	
3	9004183025000	Mutter	3	
4	B004459	L.Bügel unten	1	
5	B004317	R.Bügel unten	1	
6	B004315	Linkes halterbügel	1	
7	015859	Schraube 3,5x16	2	
8	B004316	Rechter halterbügel	1	
9	B004318	Befestigungsbügel Tunnel-Konsole	1	
10	B004325	Halter	1	
11	181351	Plattchen	2	
12	B004319	Aschenbecher	1	
13	615093	Konsole	1	
14	5882587Z01030	Tasche	1	
15	615430	Staubschutz schaltknüppel	1	
16	296170	Schraube M6x14	3	
17	565429	Zigarettenanzünder	1	
18	B007157	Steckdose	1	

Einheit	Lenker/Lenkung
Code	03.06
Beschreibung	Lenkradartikulation
Inspektion	1

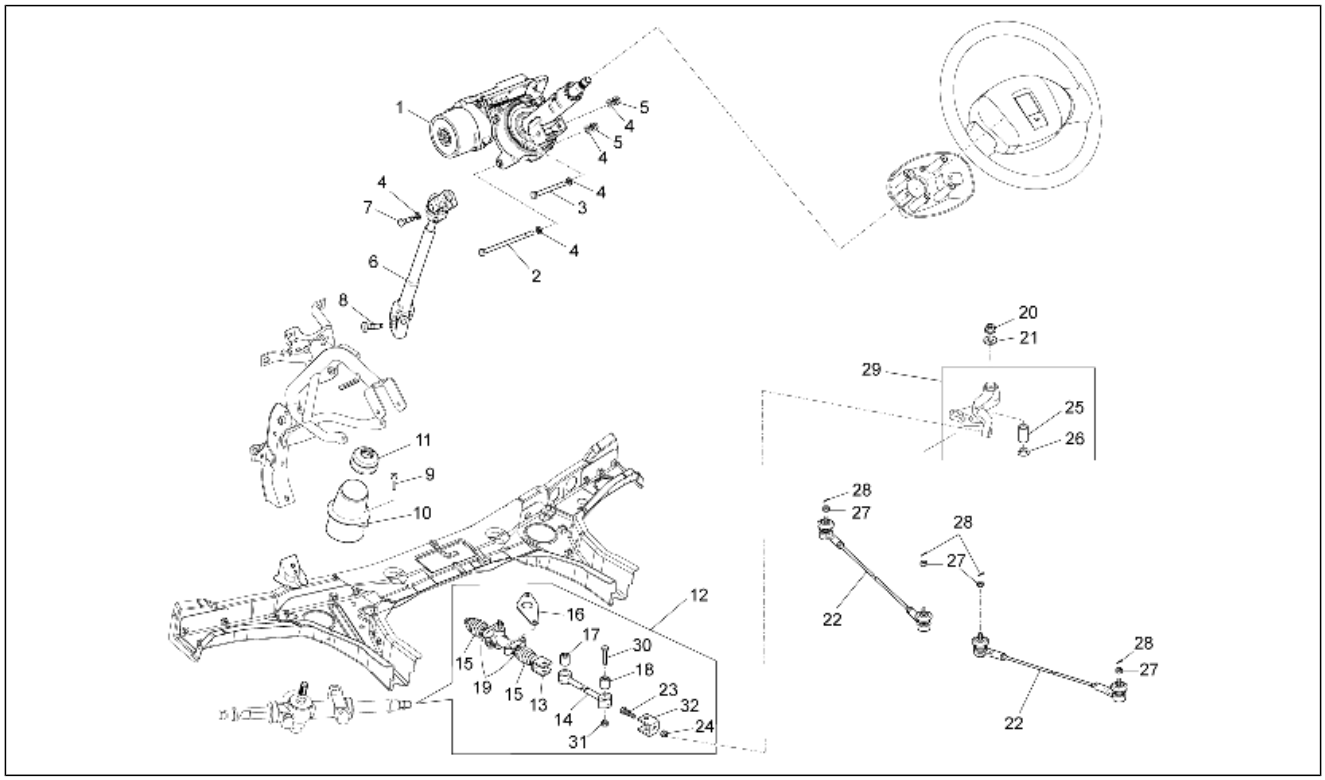

Pos.	Code	Beschreibung	Menge	Varianten
1	B000518	Lenksäule mit EPS	1	
2	B000508	Sechskantschraube	1	
3	030082	Schraube	1	
4	003058	Flachscheibe 15x8,4x1,5	5	
5	015341	Geflanschte Mutter	2	
6	B0009835	Lenkspindel	1	
7	B000504	Spezialschraube M8x30	1	
8	B000505	Spezialschraube	1	
9	9327056012000	Schraube	6	
10	B000466	Haube	1	
11	B000467	Ring	1	
12	B004148	Lenkgehäuse komplett	1	
13	B004827	Bügel	1	
14	B004678	Gelenk	1	
15	B004820	Haube	2	
16	B004694	Staubschutz	1	
17	B004679	Buchse	1	
18	B004680	Buchse	1	
19	B004821	Sprengring	2	
20	9004178043000	Mutter	1	
21	9004201638000	Unterlegscheibe	1	
22	652234	Achsschenkel	2	
23	B004826	Spezialschraube	1	
24	B004825	Mutter, selbstsichernd	1	
25	9004389104000	Bundring	1	
26	9004210027000	Unterlegscheibe	1	
27	9004171003000	Mutter	4	
28	261336	Splint	4	

Einheit	Lenker/Lenkung
Code	03.06
Beschreibung	Lenkradartikulation
Inspektion	1

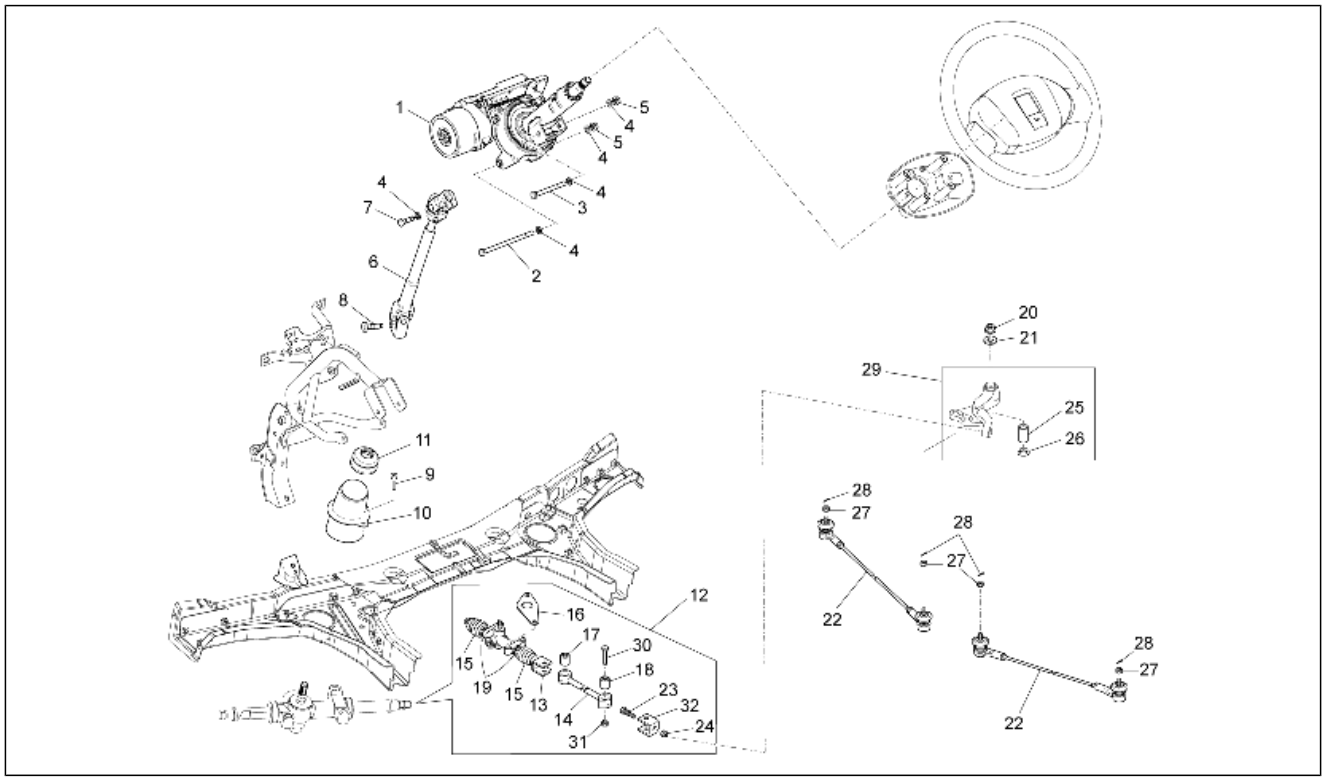

Pos.	Code	Beschreibung	Menge	Varianten
29	262480	Lenkarm	1	
30	B004823	Sechskantschraube	2	
31	B004824	Mutter, selbstsichernd	2	
32	B004822	Bügel	1	

Einheit	Lenker/Lenkung
Code	03.08
Beschreibung	Lenkrad
Inspektion	1

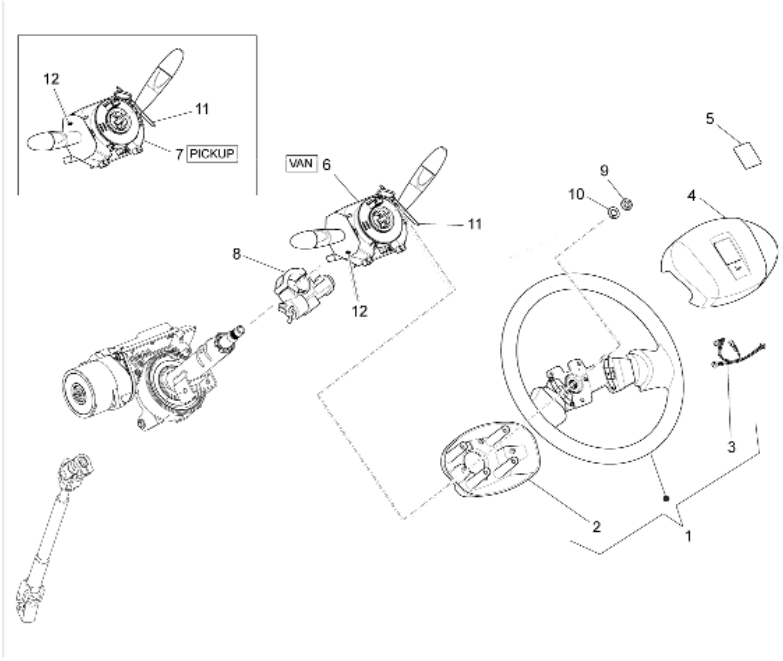

Pos.	Code	Beschreibung	Menge	Varianten
1	B000932	Lenkrad	1	
2	B000933	Schutz unten	1	
3	B000934	Kabel	1	
4	B000935	Abdeckung Hupe	1	
5	B000516	Piaggio plakette	1	
6	B004276	Lichtschalter	1	**Technische Eigenschaft:**Metallkas ten[VAN]
7	B004275	Lichtschalter	1	**Technische Eigenschaft:**Alle Pick-up-Versionen[PICKUP]
8	B004111	Steuerncbloc	1	
9	021216	Mutter	1	
10	B000497	Federring	1	
11	B004123	Staubschutzring rechts	1	
12	B004124	Staubschutzring links	1	

Einheit	Radaufhängungen
Code	04.01
Beschreibung	Schwingarm
Inspektion	1

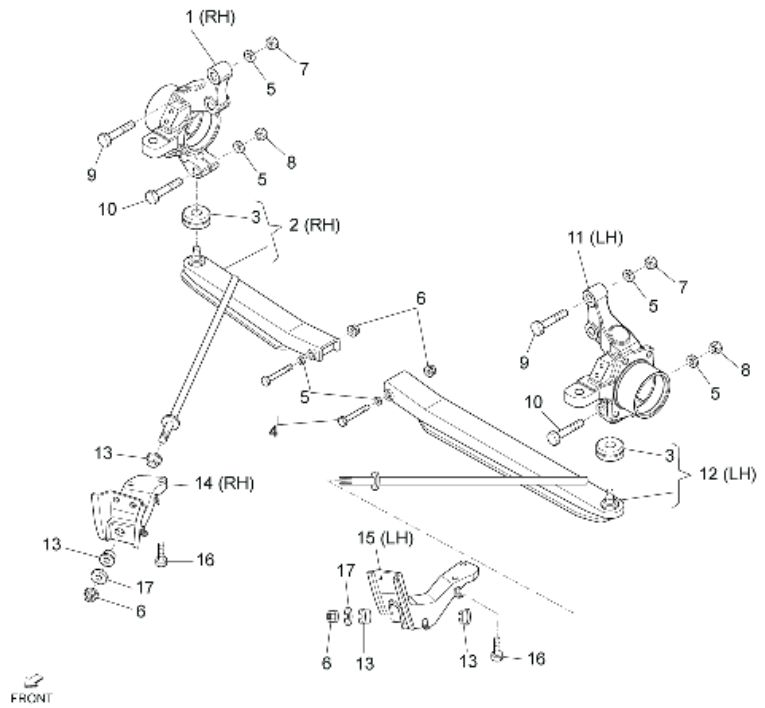

Pos.	Code	Beschreibung	Menge	Varianten
1	B000522	Nabe rechts	1	**Technische Eigenschaft:**Rechts[RH]
2	B006059	Arm unten rechts	1	**Technische Eigenschaft:**Rechts[RH]
3	4334587507000	Staubschutz	2	
4	9004101605000	Bolzen	2	
5	D9451201200	Flachscheibe	8	
6	264878	Geflanschte Mutter M12x1,25	2	
7	D9411551200	Mutter	4	
8	D9411571200	Mutter	2	
9	9117171255000	Schraubbolzen M12x55	4	
10	D9004101583	Schraubbolzen	2	
11	B000521	Nabe links	1	**Technische Eigenschaft:**Links[LH]
12	B006060	Arm unten links	1	**Technische Eigenschaft:**Links[LH]
13	4867487Z01000	Puffer	4	
14	4807387Z01000	Befestigung rechter holm	1	**Technische Eigenschaft:**Rechts[RH]
15	4807487Z02000	Befestigung linker holm	1	**Technische Eigenschaft:**Links[LH]
16	B005057	Sechskantschraube M10x30	8	
17	D9004201542	Unterlegscheibe	2	

Einheit	Radaufhängungen
Code	04.03
Beschreibung	Vordere Radaufhängung - Stoßdämpfer
Inspektion	1

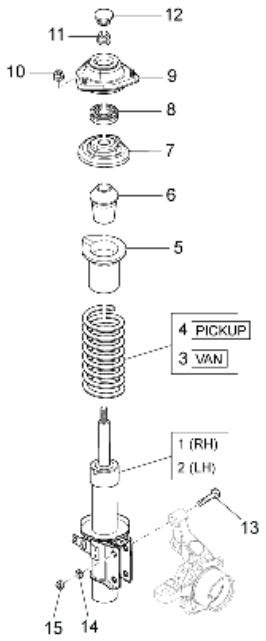

Pos.	Code	Beschreibung	Menge	Varianten
1	B004138	R.Stoßdämpfer	1	**Technische Eigenschaft:**Rechts[RH]
2	B004139	L.Stoßdämpfer	1	**Technische Eigenschaft:**Links[LH]
3	4813187Z20000	Stoßdämpferfeder	2	**Technische Eigenschaft:**Metallkas ten[VAN]
4	263597	Stoßdämpferfeder	2	**Technische Eigenschaft:**Alle Pick-up-Versionen[PICKUP]
5	4855987Z01000	Staubschutz stoßdämpfer	2	
6	658155	Puffer	2	
7	4847087Z02000	Oberer sitz	2	
8	9004386101000	Stoßdämpferbuchse vorne	2	
9	B004342	Elastische Halterung	2	
10	9004179075000	Mutter	6	
11	264878	Geflanschte Mutter M12x1,25	2	
12	4868487502000	Staubschutz	2	
13	9117171255000	Schraubbolzen M12x55	4	
14	D9451201200	Flachscheibe	4	
15	D9411551200	Mutter	4	

Einheit	Radaufhängungen
Code	04.04
Beschreibung	Vorderradnabe
Inspektion	1

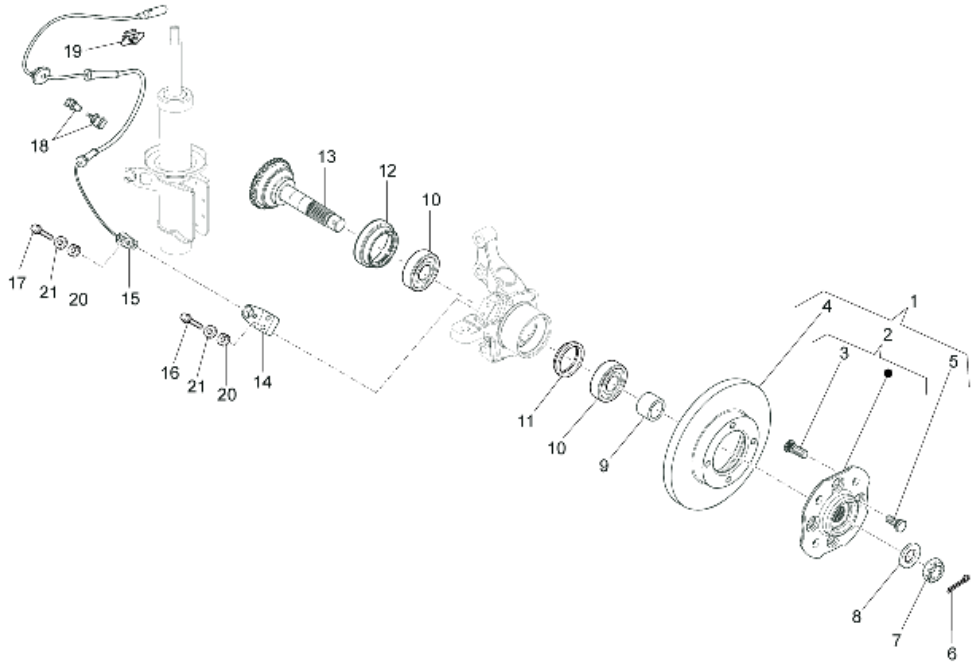

Pos.	Code	Beschreibung	Menge	Varianten
1	4351087Z02000	-	2	
2	4350287Z01000	Vorderachsnabe	2	
3	9004912035000	Bolzen radnabe L=35mm, M12 p=1,5	8	
4	4351287Z02000	Vordere bremsscheibe	2	
5	9004119520000	Schraubbolzen	8	
6	9004252016000	Pin	2	
7	9004171053000	Mutter	2	
8	9004201224000	Unterlegscheibe	2	
9	9004311202000	Gasket ring	2	
10	9004363242000	Lager	4	
11	644299	Bundring	2	
12	9004311201000	Gasket ring	2	
13	658979	Vorderradachse	2	
14	B000523	Sensor halter	2	
15	B000525	Vorderer ABS-Sensor	2	
16	030052	Schraube	4	
17	031090	Sechskantschraube	2	
18	B004140	Kleine Feder	2	
19	B005629	Molletta	2	
20	016406	Federring 6,4x11,8x1	6	
21	013777	Unterlegscheibe 6.4x13x1.5	6	

Einheit	Radaufhängungen
Code	04.05
Beschreibung	Hintere Radaufhängung - Stoßdämpfer
Inspektion	1

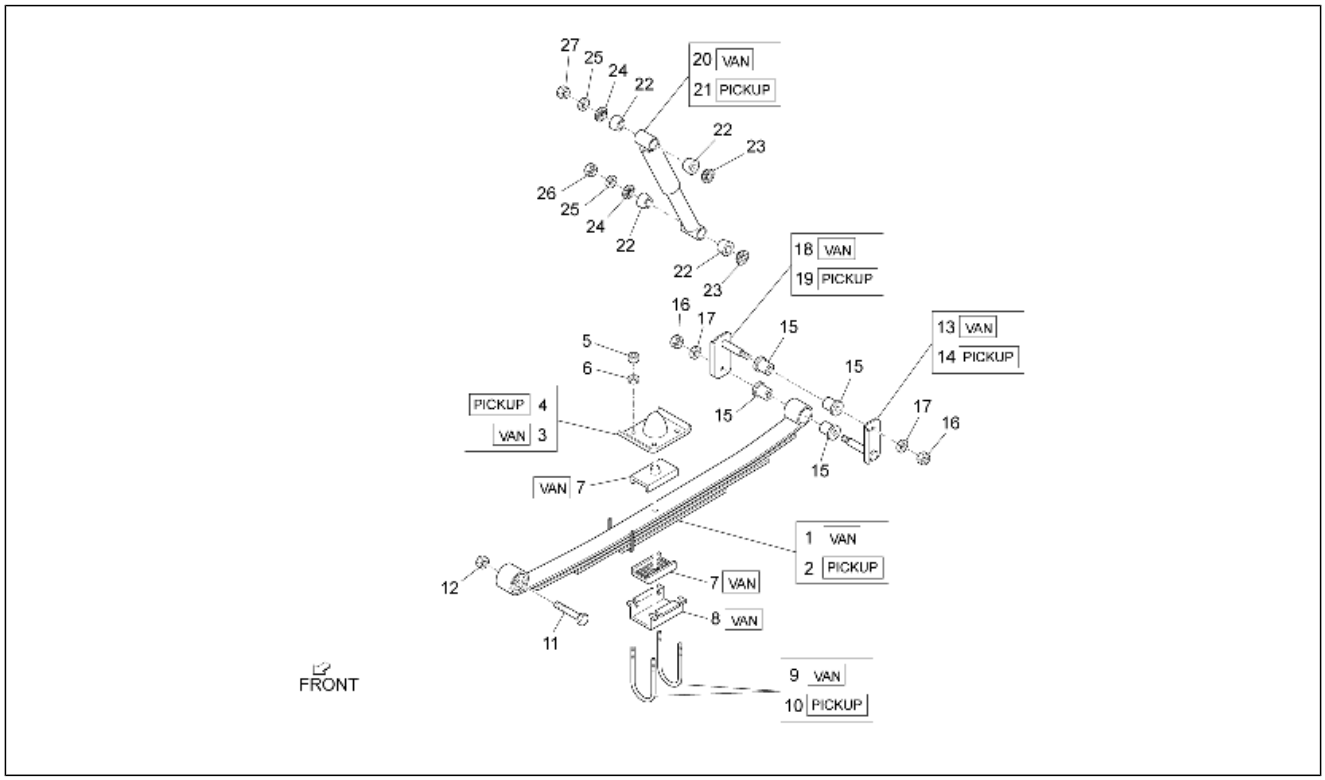

Pos.	Code	Beschreibung	Menge	Varianten
1	B005010	Feder Blattfeder	2	**Technische Eigenschaft:**Metallkas ten[VAN]
2	B005011	Feder Blattfeder	2	**Technische Eigenschaft:**Alle Pick-up-Versionen[PICKUP]
3	4834187Z03000	Puffer hintere feder	2	**Technische Eigenschaft:**Metallkas ten[VAN]
4	4834187Z02000	Blech	2	**Technische Eigenschaft:**Alle Pick-up-Versionen[PICKUP]
5	D9411071000	Mutter	8	
6	9451201000000	Onduflex u.scheibe	8	
7	4837287Z01000	Rückhalteteil	4	**Technische Eigenschaft:**Metallkas ten[VAN]
8	4837187Z02000	Rückhalter feder	2	**Technische Eigenschaft:**Metallkas ten[VAN]
9	D9004117087T	U-Schraube	4	**Technische Eigenschaft:**Metallkas ten[VAN]
10	9004117081000	Schraubbolzen	4	**Technische Eigenschaft:**Alle Pick-up-Versionen[PICKUP]
11	9004101605000	Bolzen	2	
12	261319	Mutter m12x1,25 h=12,5	2	
13	4840887Z01000	Befestigung hinteres aufhängungsgel	2	**Technische Eigenschaft:**Metallkas ten[VAN]
14	D4840887Z03	Befestigung hinteres aufhängungsgel	2	**Technische Eigenschaft:**Alle Pick-up-Versionen[PICKUP]
15	261219	Gummibuchse	8	
16	D9411051000	Mutter	4	
17	9451101000000	Unterlegscheibe	4	
18	4804187Z01000	Befestigung hinteres aufhängungsgel	2	**Technische Eigenschaft:**Metallkas ten[VAN]
19	D4804187Z02	Befestigung hinteres aufhängungsgel	2	**Technische Eigenschaft:**Alle Pick-up-Versionen[PICKUP]
20	B005012	Hinterer Stoßdämpfer	2	**Technische Eigenschaft:**Metallkas ten[VAN]
21	4853187Z10000	Stossdämpfer hinten	2	**Technische Eigenschaft:**Alle Pick-up-Versionen[PICKUP]
22	B004981	Buchse	8	
23	D9004209144	Flachscheibe	4	
24	D9004209143	Flachscheibe	4	
25	D9451101200	Unterlegscheibe	4	
26	D9004170152	Mutter	2	
27	D9411541200	Mutter	2	

Einheit	Radaufhängungen
Code	04.06
Beschreibung	Vorderräder und Hinterräder
Inspektion	1

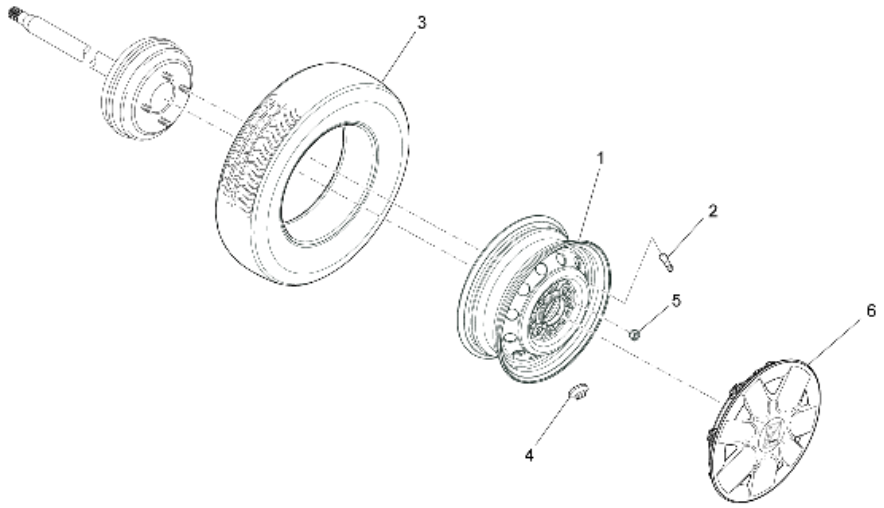

Pos.	Code	Beschreibung	Menge	Varianten
1	56585R	Radfelge 13"	4	
2	9004902019000	Ventil	4	
3	B004956	Schlauchloser Reifen	4	
4	CM037402	Ausgleichsgegengewicht 10 g	1	
4	CM037403	Ausgleichsgegengewicht 15 g	1	
4	CM037404	Ausgleichsgegengewicht 20 g	1	
4	CM037405	Ausgleichsgegengewicht 25 g	1	
4	CM037406	Ausgleichsgegengewicht 30 g	1	
4	CM037407	Ausgleichsgegengewicht 35 g	1	
4	CM037408	Ausgleichsgegengewicht 40 g	1	
4	CM037409	Ausgleichsgegengewicht 45 g	1	
4	CM037410	Ausgleichsgegengewicht 50 g	1	
4	CM037411	Ausgleichsgegengewicht 55 g	1	
4	CM037412	Ausgleichsgegengewicht 60 g	1	
5	9004911036000	Mutter	16	
6	B005651	Radabdeckung 13"	4	

Einheit	Radaufhängungen
Code	04.07
Beschreibung	Ersatzrad - Werkzeugtasche
Inspektion	1

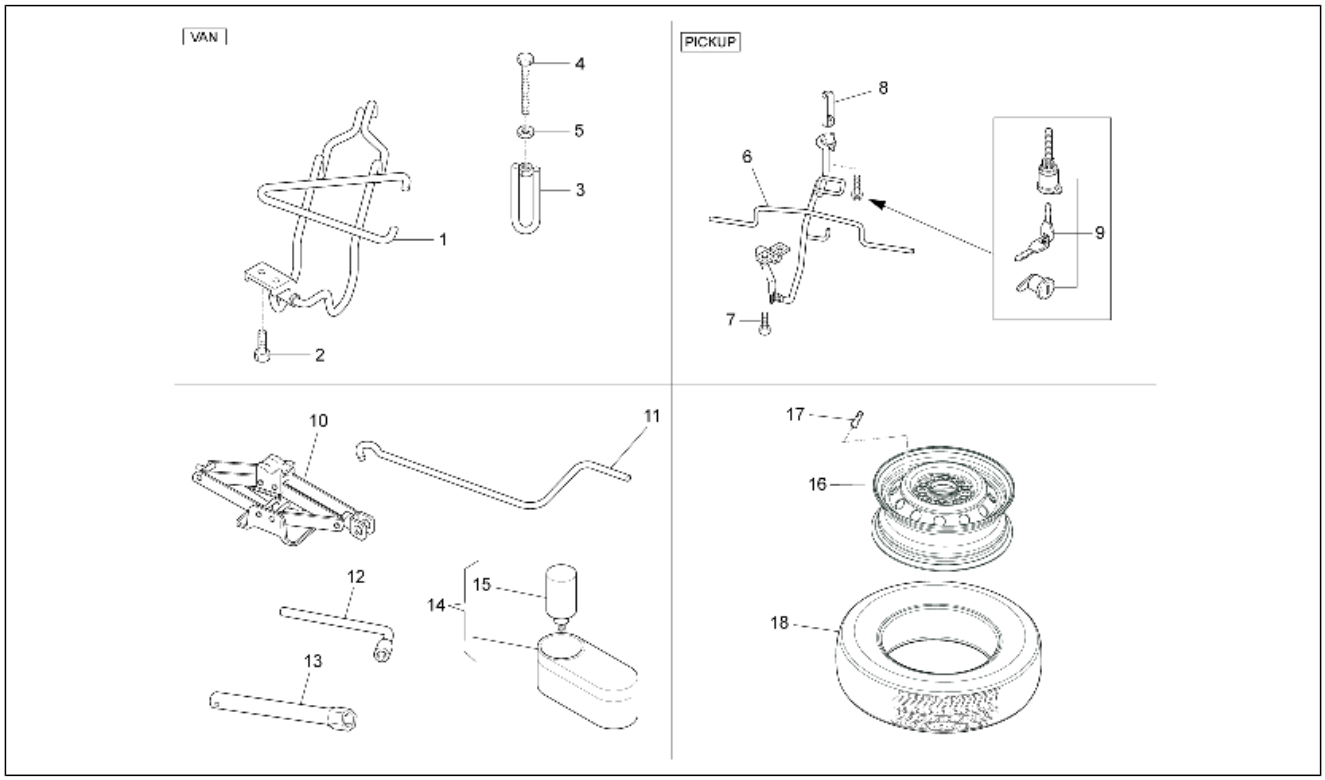

Pos.	Code	Beschreibung	Menge	Varianten
1	B007024	Reserveradtrommel 13"	1	**Technische Eigenschaft:**Metallkas ten[VAN]
2	9165140816000	Schraube	2	**Technische Eigenschaft:**Metallkas ten[VAN]
3	5190987Z01000	Haken ersatzradbefestigung	1	**Technische Eigenschaft:**Metallkas ten[VAN]
4	B007025	Sechskantschraube	1	**Technische Eigenschaft:**Metallkas ten[VAN]
5	9004201549000	Unterlegscheibe	1	**Technische Eigenschaft:**Metallkas ten[VAN]
6	B004623	Reserveradtrommel	1	**Technische Eigenschaft:**Alle Pick-up-Versionen[PICKUP]
7	9165140822000	Sechskantschraube	2	**Technische Eigenschaft:**Alle Pick-up-Versionen[PICKUP]
8	5195287Z01000	Befestigung ersatzrad	1	**Technische Eigenschaft:**Alle Pick-up-Versionen[PICKUP]
9	6900587Z08000	Schlieîzylinder	1	**Technische Eigenschaft:**Alle Pick-up-Versionen[PICKUP]
10	0911187Z01000	Wagenheber	1	
11	0911387Z01000	Kurbel wagenheber	1	
12	0915187Z03000	Socket spanner	1	
13	0915587Z04000	Zündkerzenschlüssel	1	
14	646230	Reparaturkit	1	
15	646234	Sprühdose	1	
16	B004931	Radfelge 4,5 J 13"	1	
17	9004902019000	Ventil	1	
18	B004956	Schlauchloser Reifen	1	

Einheit	Bremsanlage - Bowdenzüge
Code	05.01
Beschreibung	Front bremschlauchen - Pumpe
Inspektion	1

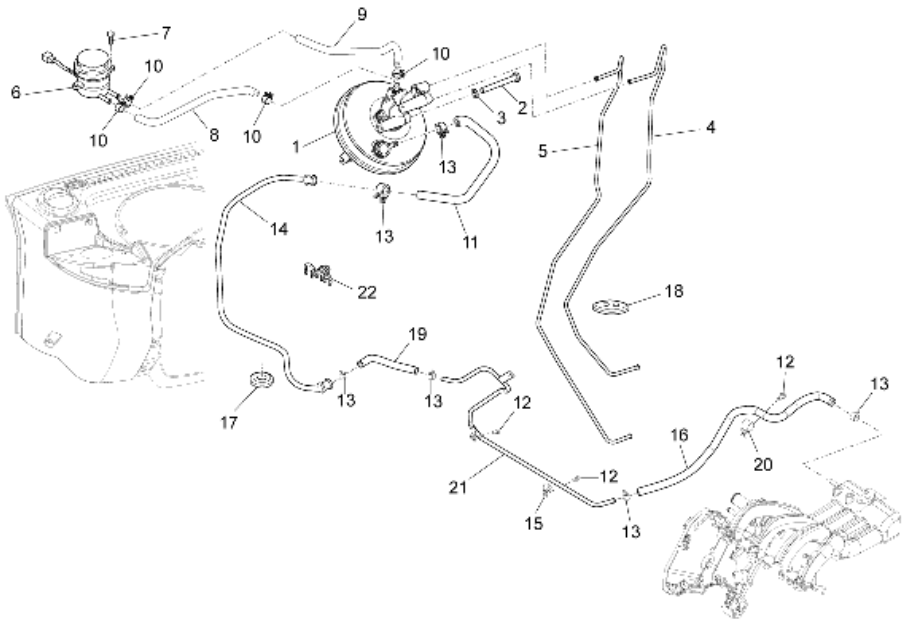

Pos.	Code	Beschreibung	Menge	Varianten
1	4720087Z01000	Bremspumpe komplett	1	
1	B005913	Bremspumpe komplett	1	
2	262125	Sechskantschraube M10x130	2	
3	016410	Unterlegscheibe 17,6x11x2,5	2	
4	B000528	Vorderradbremsleitung	1	
5	B000529	Hinterradbremsleitung	1	
6	613319	Öltank Bremsen	1	
7	9165160620000	Schraubbolzen	2	
8	B000893	Tankleitung N.1	1	
9	B000892	Tankleitung N.2	1	
10	9004467161000	Schelle	4	
11	B004992	Vorderradbremsleitung	1	
11	B005914	Schlauch	1	
12	9161160612000	Schraubbolzen	3	
13	9004467161000	Schelle	6	
14	4476287Z02000	Leitung	1	
15	D9004461193	Schelle	1	
16	B005545	Unterdruckleitung	1	
17	9004480378000	Kabelführung	1	
18	9004480396000	Kabelführung	1	
19	658248	Unterdruckleitung	1	
20	B006045	Schelle	1	
21	B005544	Druckabbauleitung Bremse	1	
22	B005045	Schelle	1	

Einheit	Bremsanlage - Bowdenzüge
Code	05.02
Beschreibung	Bremschlauchen - Bremszangen
Inspektion	1

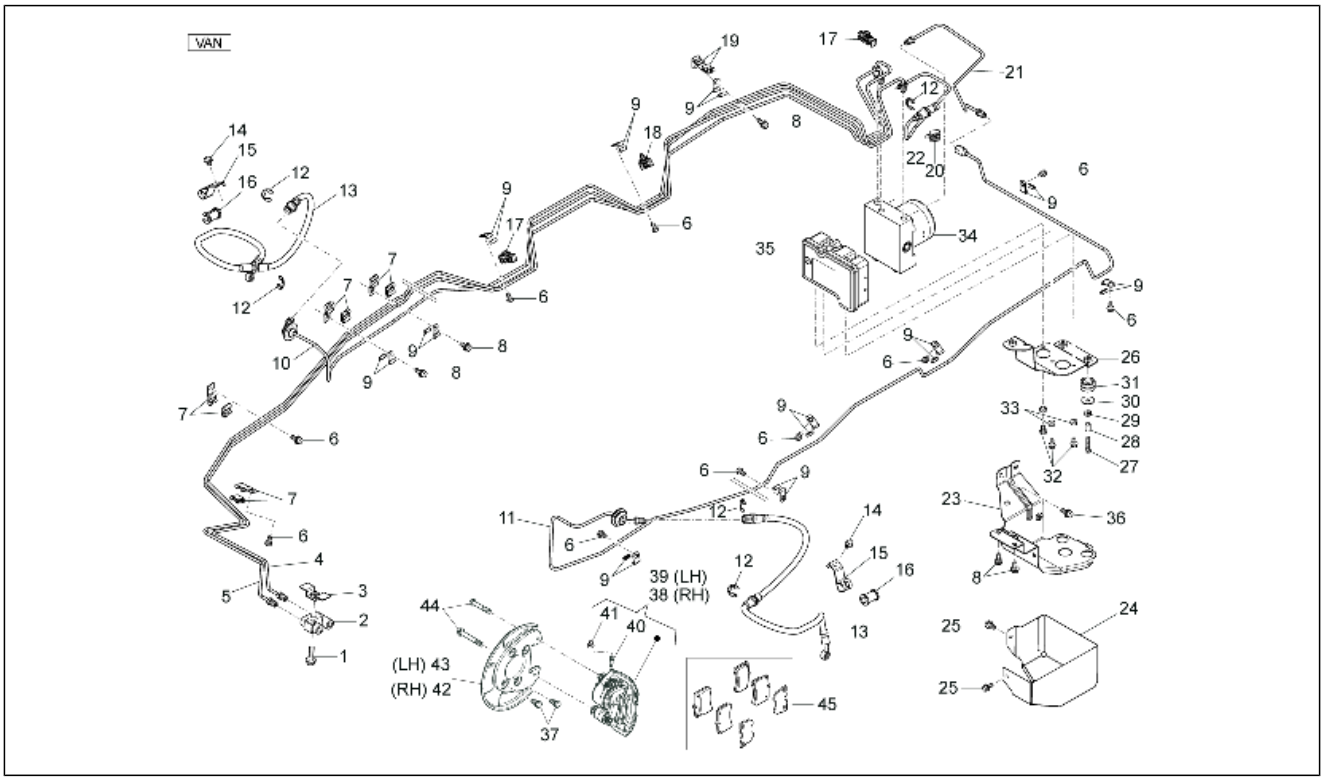

Pos.	Code	Beschreibung	Menge	Varianten
1	D9165160830	Flanschschraube	1	**Technische Eigenschaft:**Metallkas ten[VAN]
2	B000527	4-Wege-Anschluss	1	**Technische Eigenschaft:**Metallkas ten[VAN]
3	D5515287Z01	Halterung	1	**Technische Eigenschaft:**Metallkas ten[VAN]
4	B000542	Vorderradbremsleitung	1	**Technische Eigenschaft:**Metallkas ten[VAN]
5	B000541	Vorderradbremsleitung	1	**Technische Eigenschaft:**Metallkas ten[VAN]
6	9161160612000	Schraubbolzen	10	**Technische Eigenschaft:**Metallkas ten[VAN]
7	D9004461468	Schelle	4	**Technische Eigenschaft:**Metallkas ten[VAN]
8	D9165140616	Sechskantschraube	5	**Technische Eigenschaft:**Metallkas ten[VAN]
9	D9622130705	Schelle	11	**Technische Eigenschaft:**Metallkas ten[VAN]
10	B000543	***SCHLAUCH	1	**Technische Eigenschaft:**Metallkas ten[VAN]
11	B006197	Bremsleitung vorne li	1	**Technische Eigenschaft:**Metallkas ten[VAN]
12	261332	Schraube	5	**Technische Eigenschaft:**Metallkas ten[VAN]
13	9004922154000	Bremsschlauch	2	**Technische Eigenschaft:**Metallkas ten[VAN]
14	D9165160610	Flanschschraube	2	**Technische Eigenschaft:**Metallkas ten[VAN]
15	D9004461432	Schelle	2	**Technische Eigenschaft:**Metallkas ten[VAN]
16	D9004540022	Puffer	2	**Technische Eigenschaft:**Metallkas ten[VAN]
17	B005042	Schelle	2	**Technische Eigenschaft:**Metallkas ten[VAN]
18	B005041	Schelle	1	**Technische Eigenschaft:**Metallkas ten[VAN]
19	D9004461364	Schelle	1	**Technische Eigenschaft:**Metallkas ten[VAN]
20	D9004464629	Schelle	1	**Technische Eigenschaft:**Metallkas ten[VAN]
21	B000544	Radbremsleitung	1	**Technische Eigenschaft:**Metallkas ten[VAN]
22	B000545	Radbremsleitung	1	**Technische Eigenschaft:**Metallkas ten[VAN]
23	B000910	Bügel unten	1	**Technische Eigenschaft:**Metallkas ten[VAN]
24	B000911	Schutz	1	**Technische Eigenschaft:**Metallkas ten[VAN]
25	D9165140612	Sechskantschraube	3	**Technische Eigenschaft:**Metallkas ten[VAN]
26	B000909	Modulator Bügel oberen	1	**Technische Eigenschaft:**Metallkas ten[VAN]
27	030052	Schraube	3	**Technische Eigenschaft:**Metallkas ten[VAN]
28	624456	Distanzscheibe	3	**Technische Eigenschaft:**Metallkas ten[VAN]

Einheit	Bremsanlage - Bowdenzüge
Code	05.02
Beschreibung	Bremschlauchen - Bremszangen
Inspektion	1

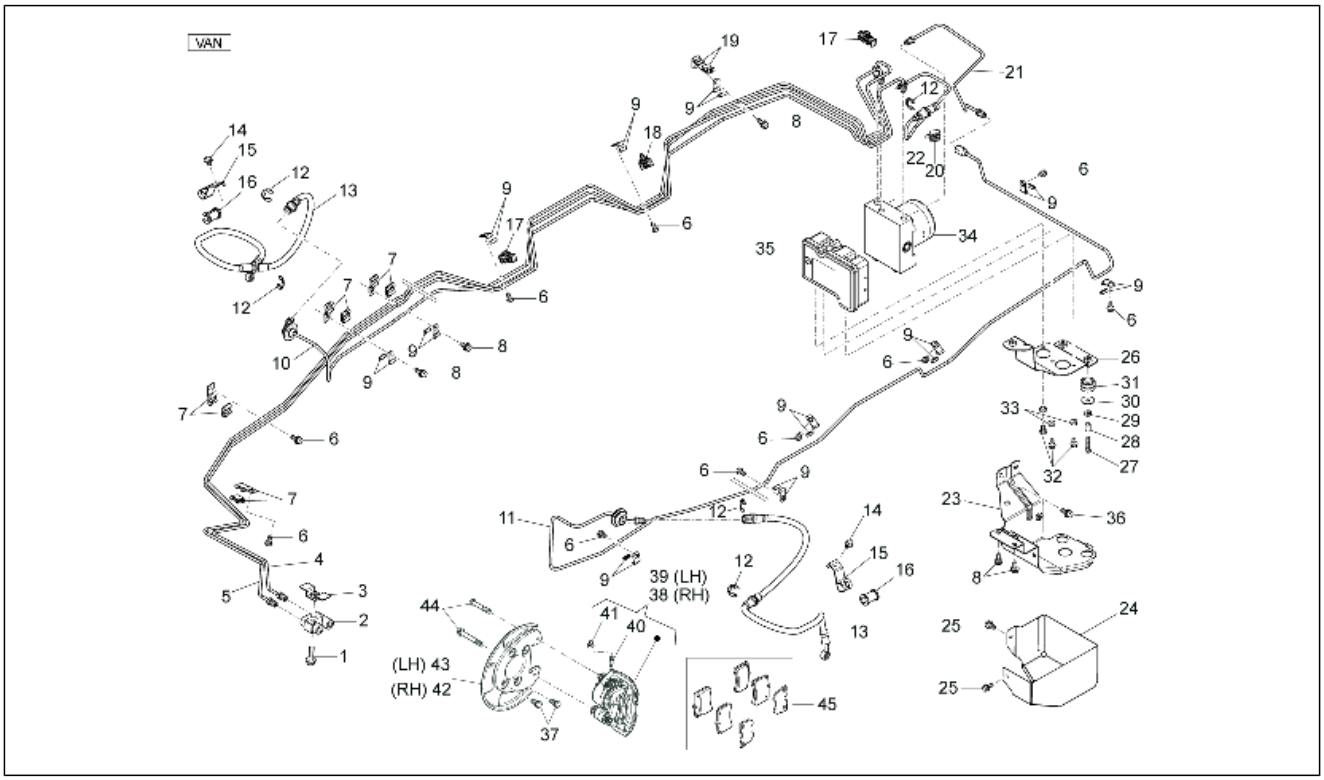

Pos.	Code	Beschreibung	Menge	Varianten
29	016406	Federring 6,4x11,8x1	3	**Technische Eigenschaft:**Metallkas ten[VAN]
30	016667	Unterlegscheibe	3	**Technische Eigenschaft:**Metallkas ten[VAN]
31	D9004480596	Gummi	3	**Technische Eigenschaft:**Metallkas ten[VAN]
32	031086	Schraube m6x12	3	**Technische Eigenschaft:**Metallkas ten[VAN]
33	006976	Sprengscheibe 12x6,4x0,5	3	**Technische Eigenschaft:**Metallkas ten[VAN]
34	B006070	Kit ABS-Modulator	1	**Technische Eigenschaft:**Metallkas ten[VAN]
35	B006071	Kit ABS-Steuergerät	1	**Technische Eigenschaft:**Metallkas ten[VAN]
36	D9161160816	Flanschschraube	2	**Technische Eigenschaft:**Metallkas ten[VAN]
37	D9004119494	Flanschschraube	8	**Technische Eigenschaft:**Metallkas ten[VAN]
38	658278	Vorderradbremszange r.	1	**Technische Eigenschaft:**Metallkas ten[VAN]
39	658279	Vorderradbremszange l.	1	**Technische Eigenschaft:**Metallkas ten[VAN]
40	837145	Schraube	1	**Technische Eigenschaft:**Metallkas ten[VAN]
41	837144	Verschluß entlüfter	1	**Technische Eigenschaft:**Metallkas ten[VAN]
42	4770387Z01000	Staubschutzscheibe vorne rechts	1	**Technische Eigenschaft:**Metallkas ten[VAN]
43	4770487Z01000	Staubschutzring vorne links	1	**Technische Eigenschaft:**Metallkas ten[VAN]
44	9004101534000	Schraubbolzen	2	**Technische Eigenschaft:**Metallkas ten[VAN]
45	837146	Bremsklötze	1	**Technische Eigenschaft:**Metallkas ten[VAN]

Einheit	Bremsanlage - Bowdenzüge
Code	05.03
Beschreibung	Bremschlauchen - Bremszangen ll
Inspektion	1

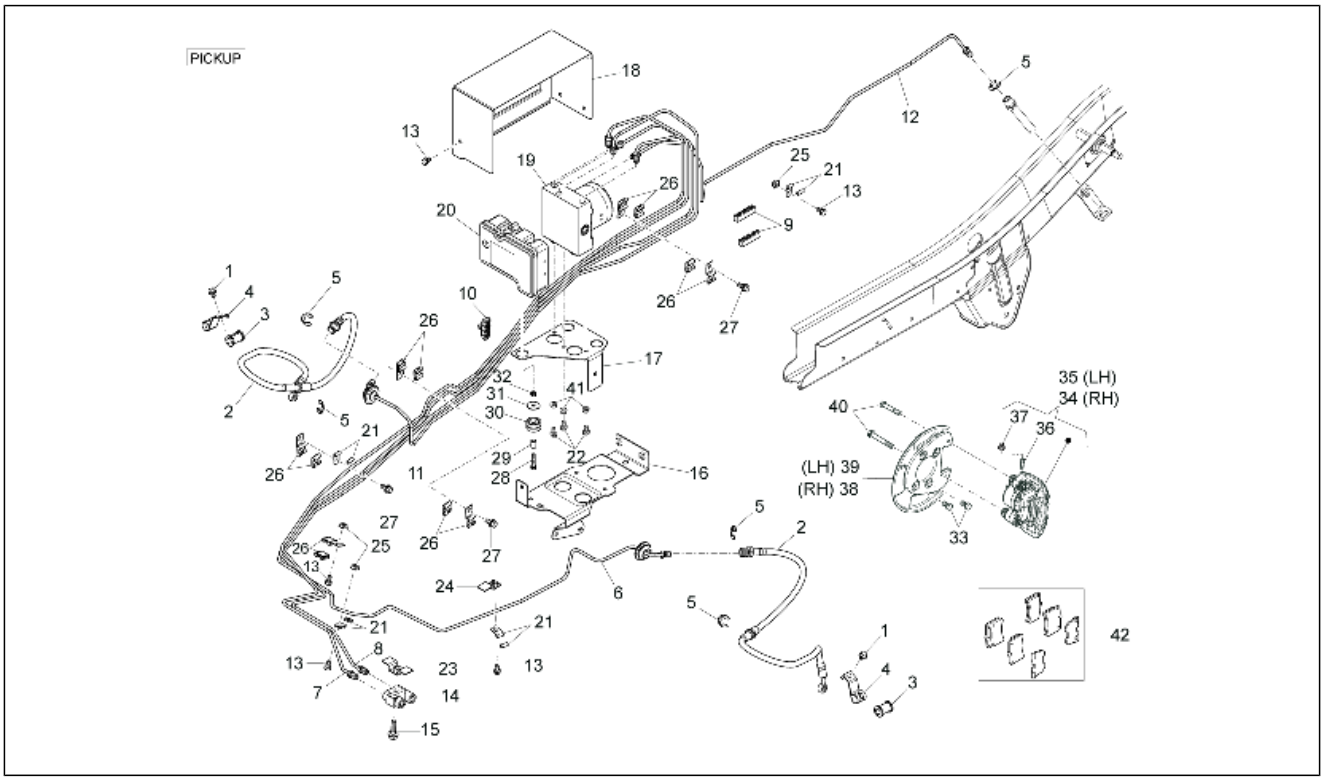

Pos.	Code	Beschreibung	Menge	Varianten
1	D9165160610	Flanschschraube	2	**Technische Eigenschaft:**Alle Pick-up-Versionen[PICKUP]
2	9004922154000	Bremsschlauch	2	**Technische Eigenschaft:**Alle Pick-up-Versionen[PICKUP]
3	D9004540022	Puffer	2	**Technische Eigenschaft:**Alle Pick-up-Versionen[PICKUP]
4	D9004461432	Schelle	2	**Technische Eigenschaft:**Alle Pick-up-Versionen[PICKUP]
5	261332	Schraube	5	**Technische Eigenschaft:**Alle Pick-up-Versionen[PICKUP]
6	B000533	***SCHLAUCH PORTER DIESEL	1	**Technische Eigenschaft:**Alle Pick-up-Versionen[PICKUP]
7	B000530	***SCHLAUCH	1	**Technische Eigenschaft:**Alle Pick-up-Versionen[PICKUP]
8	B000531	***SCHLAUCH	1	**Technische Eigenschaft:**Alle Pick-up-Versionen[PICKUP]
9	B005360	Sperrfeder	2	**Technische Eigenschaft:**Alle Pick-up-Versionen[PICKUP]
10	B005353	Schelle	1	**Technische Eigenschaft:**Alle Pick-up-Versionen[PICKUP]
11	B000532	***SCHLAUCH	1	**Technische Eigenschaft:**Alle Pick-up-Versionen[PICKUP]
12	B000534	Hinterradbremsleitung	1	**Technische Eigenschaft:**Alle Pick-up-Versionen[PICKUP]
13	9161160612000	Schraubbolzen	8	**Technische Eigenschaft:**Alle Pick-up-Versionen[PICKUP]
14	B000527	4-Wege-Anschluss	1	**Technische Eigenschaft:**Alle Pick-up-Versionen[PICKUP]
15	D9165160830	Flanschschraube	1	**Technische Eigenschaft:**Alle Pick-up-Versionen[PICKUP]
16	B000901	Bügel unten	1	**Technische Eigenschaft:**Alle Pick-up-Versionen[PICKUP]
17	B000902	Halterbügel	1	**Technische Eigenschaft:**Alle Pick-up-Versionen[PICKUP]
18	B000903	Schutzabdeckung	1	**Technische Eigenschaft:**Alle Pick-up-Versionen[PICKUP]
19	B006070	Kit ABS-Modulator	1	**Technische Eigenschaft:**Alle Pick-up-Versionen[PICKUP]
20	B006071	Kit ABS-Steuergerät	1	**Technische Eigenschaft:**Alle Pick-up-Versionen[PICKUP]
21	D9622130705	Schelle	5	**Technische Eigenschaft:**Alle Pick-up-Versionen[PICKUP]
22	031086	Schraube m6x12	3	**Technische Eigenschaft:**Alle Pick-up-Versionen[PICKUP]
23	D5515287Z01	Halterung	1	**Technische Eigenschaft:**Alle Pick-up-Versionen[PICKUP]
24	4738287Z01000	Halter	1	**Technische Eigenschaft:**Alle Pick-up-Versionen[PICKUP]
25	D9004174001	Mutter	3	**Technische Eigenschaft:**Alle Pick-up-Versionen[PICKUP]
26	D9004461468	Schelle	6	**Technische Eigenschaft:**Alle Pick-up-Versionen[PICKUP]
27	D9165140616	Sechskantschraube	3	**Technische Eigenschaft:**Alle Pick-up-Versionen[PICKUP]
28	030052	Schraube	3	**Technische Eigenschaft:**Alle Pick-up-Versionen[PICKUP]

Einheit	Bremsanlage - Bowdenzüge
Code	05.03
Beschreibung	Bremschlauchen - Bremszangen ll
Inspektion	1

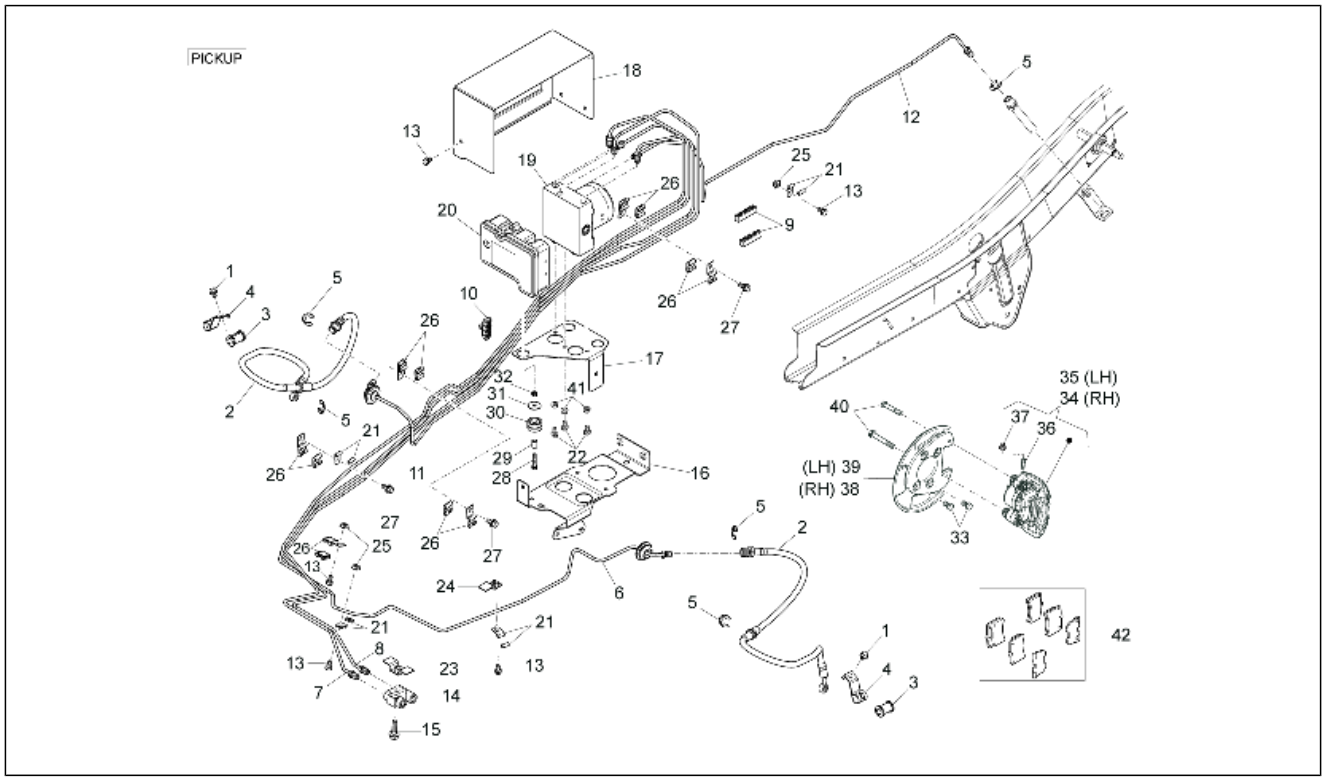

Pos.	Code	Beschreibung	Menge	Varianten
29	624456	Distanzscheibe	3	**Technische Eigenschaft:**Alle Pick-up-Versionen[PICKUP]
30	D9004480596	Gummi	3	**Technische Eigenschaft:**Alle Pick-up-Versionen[PICKUP]
31	016667	Unterlegscheibe	3	**Technische Eigenschaft:**Alle Pick-up-Versionen[PICKUP]
32	709116	Mutter	3	**Technische Eigenschaft:**Alle Pick-up-Versionen[PICKUP]
33	D9004119494	Flanschschraube	8	**Technische Eigenschaft:**Alle Pick-up-Versionen[PICKUP]
34	658278	Vorderradbremszange r.	1	**Technische Eigenschaft:**Alle Pick-up-Versionen[PICKUP]
35	658279	Vorderradbremszange l.	1	**Technische Eigenschaft:**Alle Pick-up-Versionen[PICKUP]
36	837145	Schraube	1	**Technische Eigenschaft:**Alle Pick-up-Versionen[PICKUP]
37	837144	Verschluß entlüfter	1	**Technische Eigenschaft:**Alle Pick-up-Versionen[PICKUP]
38	4770387Z01000	Staubschutzscheibe vorne rechts	1	**Technische Eigenschaft:**Alle Pick-up-Versionen[PICKUP]
39	4770487Z01000	Staubschutzring vorne links	1	**Technische Eigenschaft:**Alle Pick-up-Versionen[PICKUP]
40	9004101534000	Schraubbolzen	2	**Technische Eigenschaft:**Alle Pick-up-Versionen[PICKUP]
41	006976	Sprengscheibe 12x6,4x0,5	3	**Technische Eigenschaft:**Alle Pick-up-Versionen[PICKUP]
42	837146	Bremsklötze	1	**Technische Eigenschaft:**Alle Pick-up-Versionen[PICKUP]

Einheit	Bremsanlage - Bowdenzüge
Code	05.04
Beschreibung	Rear brakes pipes
Inspektion	1

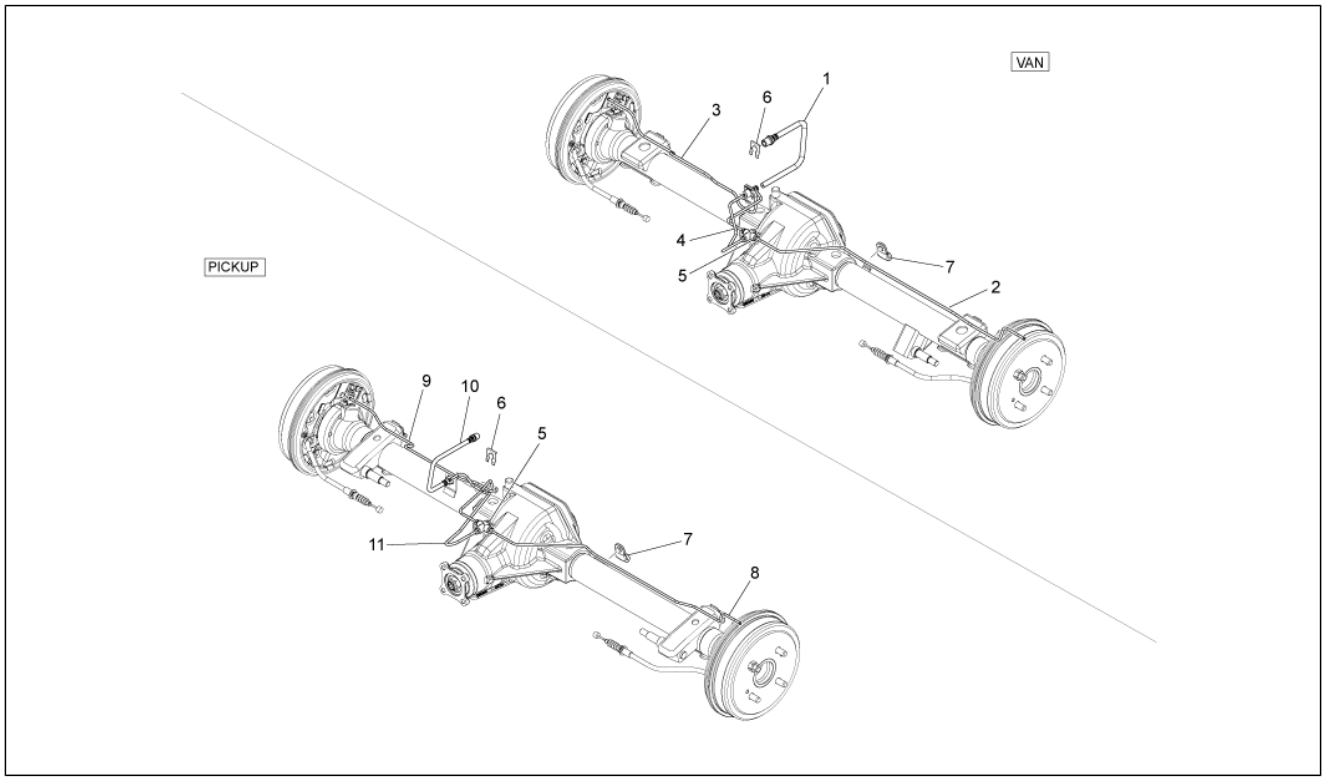

Pos.	Code	Beschreibung	Menge	Varianten
1	9004922167000	Hintere flexible leitung	1	**Technische Eigenschaft:**Metallkas ten[VAN]
2	837166	Hintere bremsleitung	1	**Technische Eigenschaft:**Metallkas ten[VAN]
3	837170	Hintere bremsleitung	1	**Technische Eigenschaft:**Metallkas ten[VAN]
4	837164	Hintere bremsleitung	1	**Technische Eigenschaft:**Metallkas ten[VAN]
5	837169	Anschluss	1	**Technische Eigenschaft:**Metallkas ten[VAN]
6	837105	Rohrbefestigung	1	
7	837108	Schelle	1	
8	837167	Hintere bremsleitung	1	
9	837168	Hintere bremsleitung	1	
10	9004922166000	Bremsschlauch	1	**Technische Eigenschaft:**Alle Pick-up-Versionen[PICKUP]
11	837165	Hintere bremsleitung	1	**Technische Eigenschaft:**Alle Pick-up-Versionen[PICKUP]

Einheit	Bremsanlage - Bowdenzüge
Code	05.06
Beschreibung	Feststellbremse
Inspektion	1

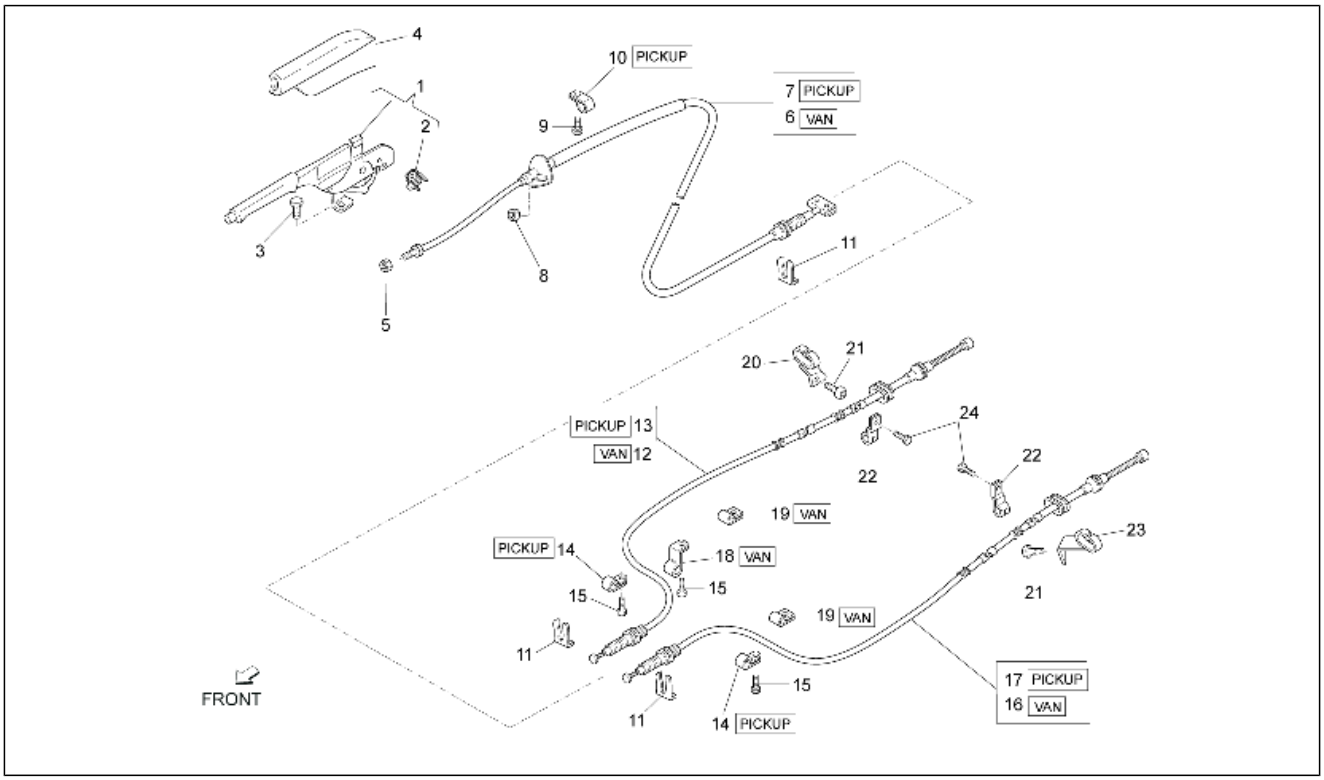

Pos.	Code	Beschreibung	Menge	Varianten
1	652223	Feststellbremsenhebel	1	
2	651928	Schalter	1	
3	D9165160822	Sechskantschraube	2	
4	615091	Staubschutz	1	
5	D9411040600	Mutter	2	
6	4641087Z06000	Feststellbremsenzug	1	**Technische Eigenschaft:**Metallkas ten[VAN]
7	B000875	Feststellbremsenzug	1	**Technische Eigenschaft:**Alle Pick-up-Versionen[PICKUP]
8	261322	Mutter	1	
9	9161160612000	Schraubbolzen	1	
10	B005030	Schelle	1	**Technische Eigenschaft:**Alle Pick-up-Versionen[PICKUP]
11	9004465038000	Schelle	3	
12	B004544	Bremsseil hintere feststellbremse d	1	**Technische Eigenschaft:**Metallkas ten[VAN]
13	B004542	Bremsseil hintere feststellbremse d	1	**Technische Eigenschaft:**Alle Pick-up-Versionen[PICKUP]
14	D9004461193	Schelle	2	**Technische Eigenschaft:**Alle Pick-up-Versionen[PICKUP]
15	D9161160614	Flanschschraube	3	
16	B004543	Bremsseil hintere feststellbremse s	1	**Technische Eigenschaft:**Metallkas ten[VAN]
17	B004540	Bremsseil hintere feststellbremse s	1	**Technische Eigenschaft:**Alle Pick-up-Versionen[PICKUP]
18	D9004461439	Schelle	1	**Technische Eigenschaft:**Metallkas ten[VAN]
19	B005030	Schelle	2	**Technische Eigenschaft:**Metallkas ten[VAN]
20	B005350	Kabelhalterung hinten rechts	1	
21	D9338116008	TBEI Schraube	2	
22	B005352	Schelle	2	
23	B005351	Kabelhalterung hinten links	1	
24	D9165160618	Flanschschraube	2	

Einheit	Bremsanlage - Bowdenzüge
Code	05.07
Beschreibung	Bremsbackensatzen
Inspektion	1

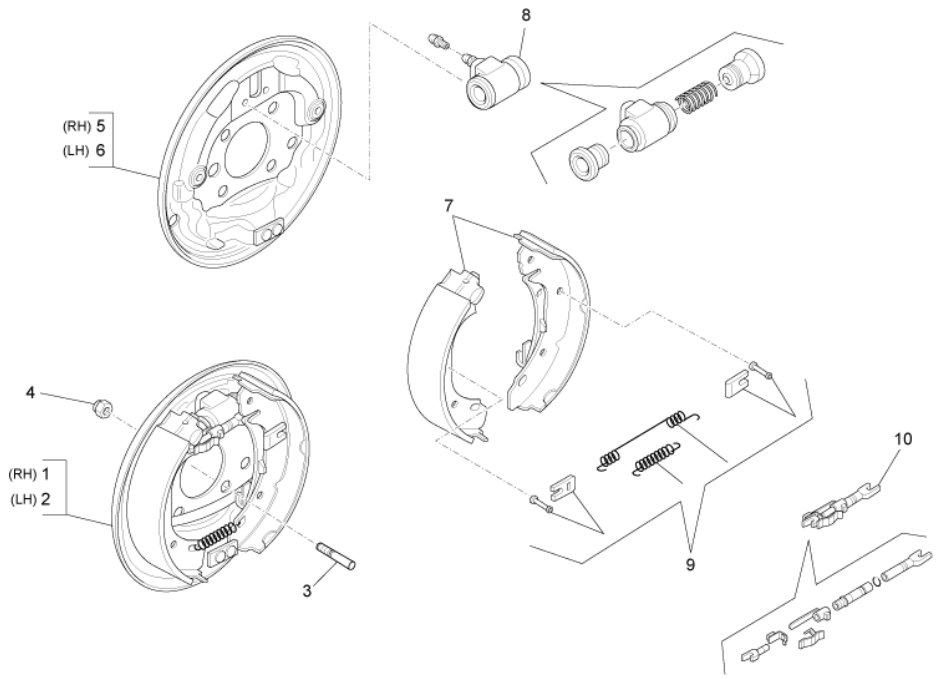

Pos.	Code	Beschreibung	Menge	Varianten
1	658992	Hinterradbremse rechts	1	
2	658991	Hinterradbremse links	1	
3	837160	Stiftschraube	8	
4	837138	Mutter	8	
5	837183	L.Bremszangenhalter	1	
6	837184	R.Bremszangenhalter	1	
7	837185	Bramsbackensatz, hinterrad	2	
8	837186	Kit Bremszylinder	2	
9	837182	Satz Federn	2	
10	837181	Selbstreglerset	2	

Einheit	Bremsanlage - Bowdenzüge
Code	05.08
Beschreibung	Steuerpedal - Hebeln
Inspektion	1

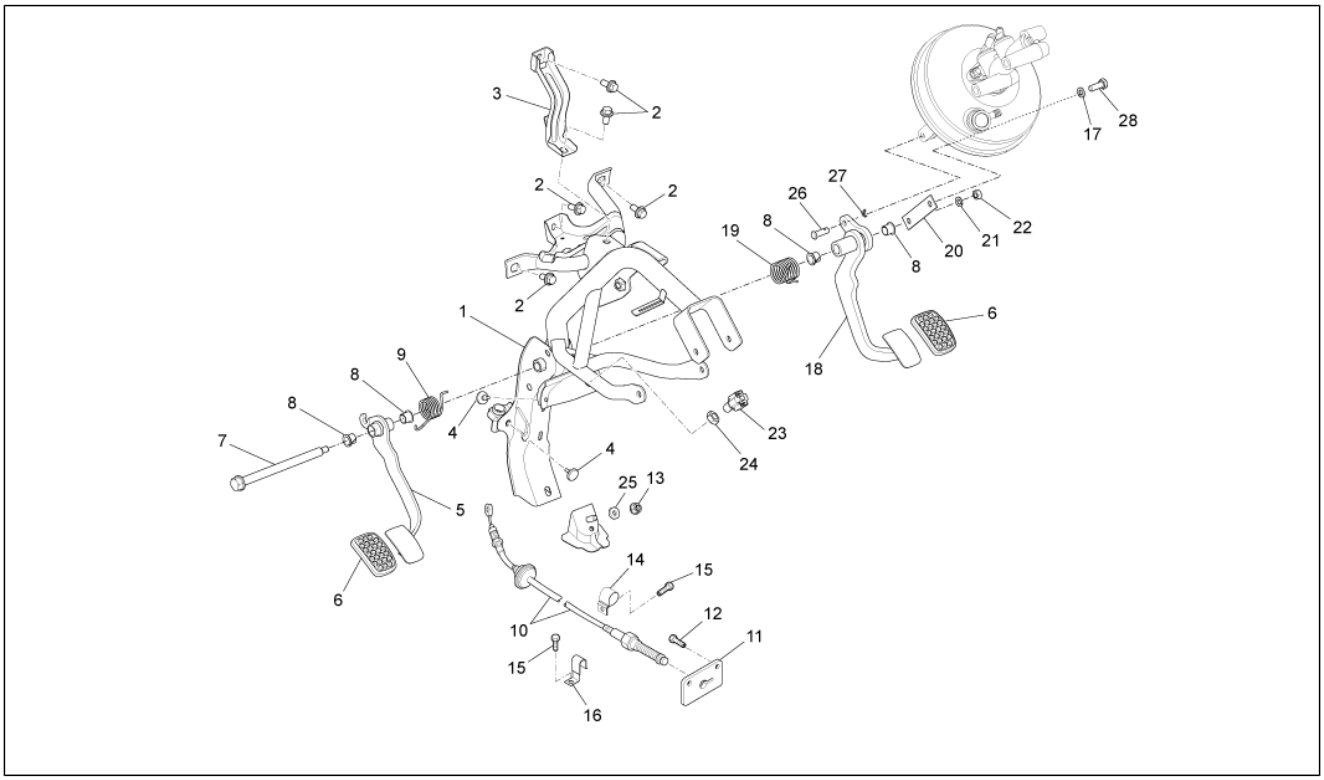

Pos.	Code	Beschreibung	Menge	Varianten
1	B000471	Pedaleträger	1	
2	D9165160820	Sechskantschraube	5	
3	B000485	Not available	1	
4	9004540166000	Anschlag kupplungspedal	2	
5	3130187Z07000	Kupplungspedal	1	
6	3132187Z03000	Bremspedalbezug	2	
7	3132487Z02000	Welle kupplungspedal	1	
8	9004386115000	Buchse	4	
9	9004508350000	Feder kupplungspedal	1	
10	CM038201	Kupplungskabel	1	
11	B005687	Antriebsplatte	1	
12	D9161160614	Flanschschraube	2	
13	D9004179052	Mutter	1	
14	D9004461193	Schelle	2	
15	D9165140616	Sechskantschraube	3	
16	B005040	Schelle	1	
17	016408	Sprengscheibe 13,75x8,15x4,5	1	
18	B000468	Bremspedal	1	
19	9004508351000	Rückholfeder bremspedal	1	
20	3132587Z01000	Feststellplättchen pedalstange	1	
21	016408	Sprengscheibe 13,75x8,15x4,5	1	
22	D9411040800	Mutter	1	
23	214772	Knopf stop	1	
24	196750	Mutter	1	
25	D9461410800	Flachscheibe	1	
26	9004240142000	Hebelbolzen	1	
27	003208	Splint	1	
28	031119	Sechskantschraube M8x22	1	

Einheit	Bremsanlage - Bowdenzüge
Code	05.09
Beschreibung	Gaspedal
Inspektion	1

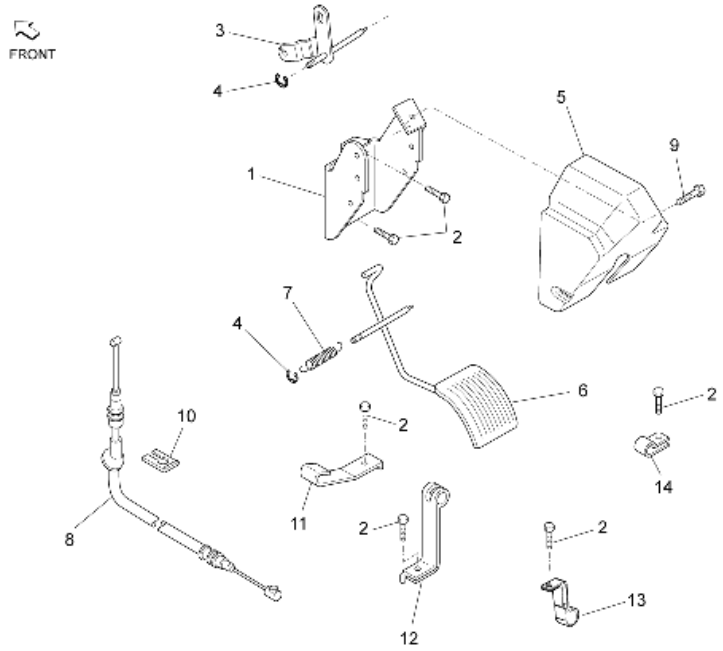

Pos.	Code	Beschreibung	Menge	Varianten
1	7801187Z01000	Gaspedalträger	1	
2	9165140614000	Schraubbolzen	4	
3	7801387Z01000	Gashebel	1	
4	9616000700000	Sprengring	2	
5	7811987Z01000	Deckel	1	
6	7810187Z01000	Gaspedal	1	
7	9004508213000	Feder	1	
8	B005252	Kabel	1	
9	9004159431000	Flanschschraube	2	
10	7818787Z01000	Schelle	1	
11	9004462324000	Schelle	1	
12	B007136	Schelle	1	
13	D9004461423	Schelle	1	
14	D9004461193	Schelle	1	

Einheit	Elektrischeanlage
Code	06.01
Beschreibung	Wechselschalter - Umschalter - Druckschalter - Schalter
Inspektion	1

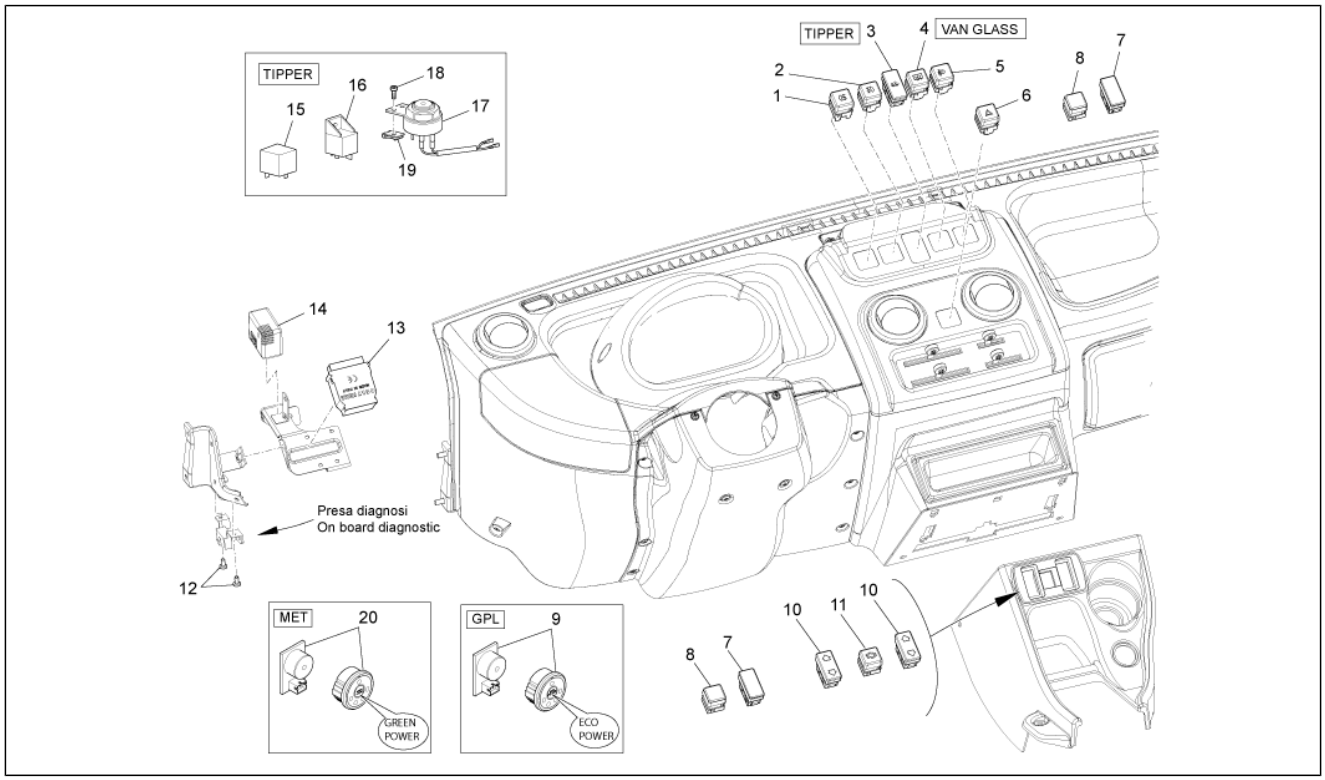

Pos.	Code	Beschreibung	Menge	Varianten
1	B004268	Schalter nebelschlußleuchte	1	
2	B004269	Nebelschlussleuchteschalter	1	
3	B004274	Taste für Kipper	1	**Technische Eigenschaft:**Version mit kippbarer Ladefläche[TIPPER]
4	B004272	Schalter abtauanlage	1	**Technische Eigenschaft:**Kastenwagen mit Fenstern[VAN GLASS]
5	B004267	Taste Scheinwerferregelung	1	
6	B004273	Turn indicator switch	1	
7	B004723	Rechteckiger Deckel	3	
8	B004278	Quadratischer Deckel	3	
9	659730	Umschalter und Summer	1	**Technische Eigenschaft:**Version mit Gas-Versorgung[GPL]
10	B004271	Taste Fensterheber	2	
11	B004270	Taste Klimaanlage	1	**Technische Eigenschaft:**Version mit Klimaanlage[AC]
12	018575	Schraube M5x10	2	
13	B005700	Zeitschalter	1	
14	B005027	Blinken	1	
15	615392	Blinken	1	**Technische Eigenschaft:**Version mit kippbarer Ladefläche[TIPPER]
16	58115R	Starterrelais 12V-80A	1	**Technische Eigenschaft:**Version mit kippbarer Ladefläche[TIPPER]
17	B004817	Akustischer Signalgeber	1	**Technische Eigenschaft:**Version mit kippbarer Ladefläche[TIPPER]
18	009000	Schraube	2	**Technische Eigenschaft:**Version mit kippbarer Ladefläche[TIPPER]
19	CM017408	Platte	2	**Technische Eigenschaft:**Version mit kippbarer Ladefläche[TIPPER]
20	B007978	ZÜNDSCHLOSS	1	**Technische Eigenschaft:**Version mit Erdgasversorgung/ Version with feeding to methane[MET]

Einheit	Elektrischeanlage
Code	06.02
Beschreibung	Vorderleuchten - Blinkleuchten
Inspektion	1

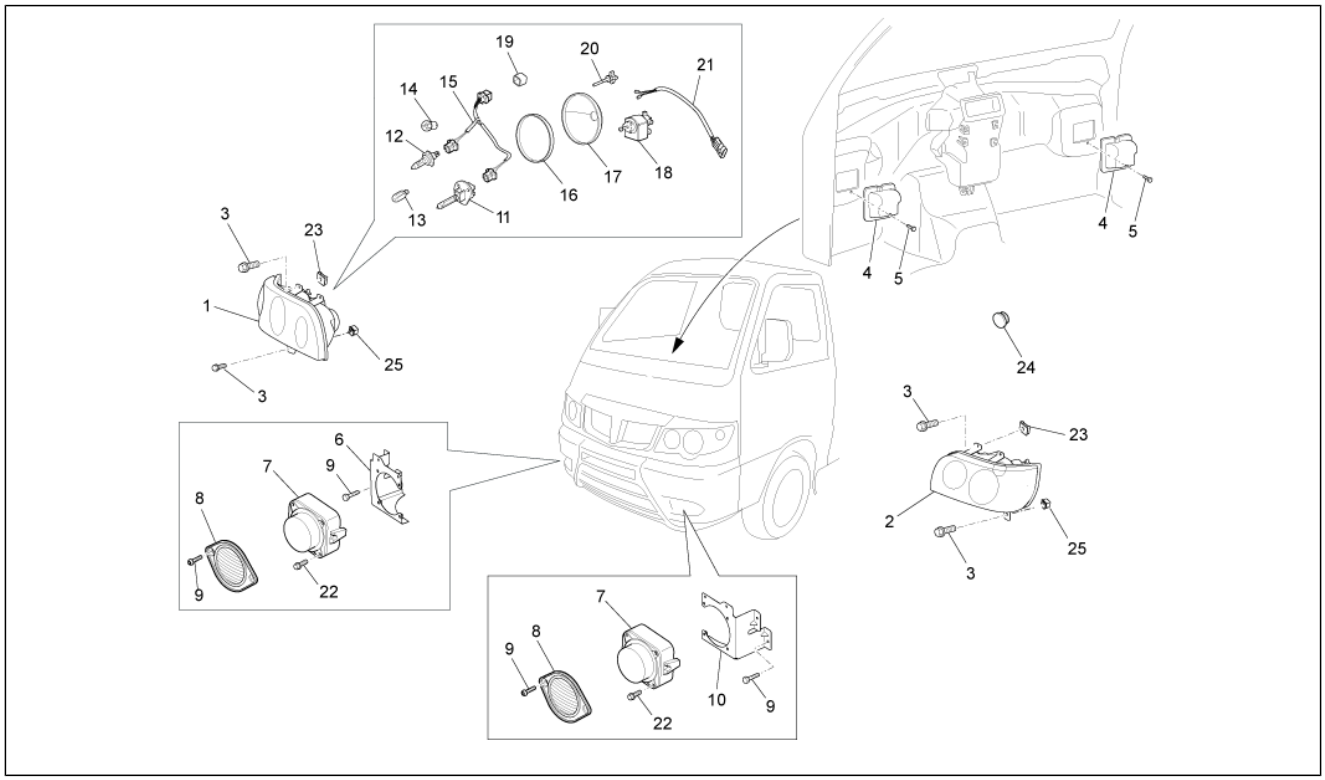

Pos.	Code	Beschreibung	Menge	Varianten
1	658970	Scheinwerfer rechts	1	
2	658971	Scheinwerfer links	1	
3	9004159230000	Schraubbolzen	6	
4	B000979	Deckel Inspektionsbohrung	2	
5	9004159230000	Schraubbolzen	2	
6	B000937	Rechtes bügel	1	
7	651886	Nebelscheinwerfer	2	
8	566568	Schutzgrill	2	
9	D9356755014	Sechskantschraube	4	
10	B000843	Linkes bügel	1	
11	580141	Lampen H112V-55W	2	
12	294353	Lampen H7 55W 12V	2	
13	292022	Lampen 12V-5W	2	
14	584004	Lampen	2	
15	B004809	Verbinder	2	
16	B004810	Dichtung	2	
17	B004811	Verschlusschraube	2	
18	B004730	Motor	2	
19	B004807	Verschlusschraube	2	
20	B004806	Scheinwerfereinstell griff	2	
21	B004808	Kabelbaum Scheinwerfer	2	
22	D9331515010	Flanschschraube	8	
23	248419	Plattchen m5	2	
24	9004871138000	Deckel 20	2	
25	566260	Verankerungseinheit scheinwerfer	2	

Einheit	Elektrischeanlage
Code	06.03
Beschreibung	Hinterleuchten - Blinkleuchten
Inspektion	1

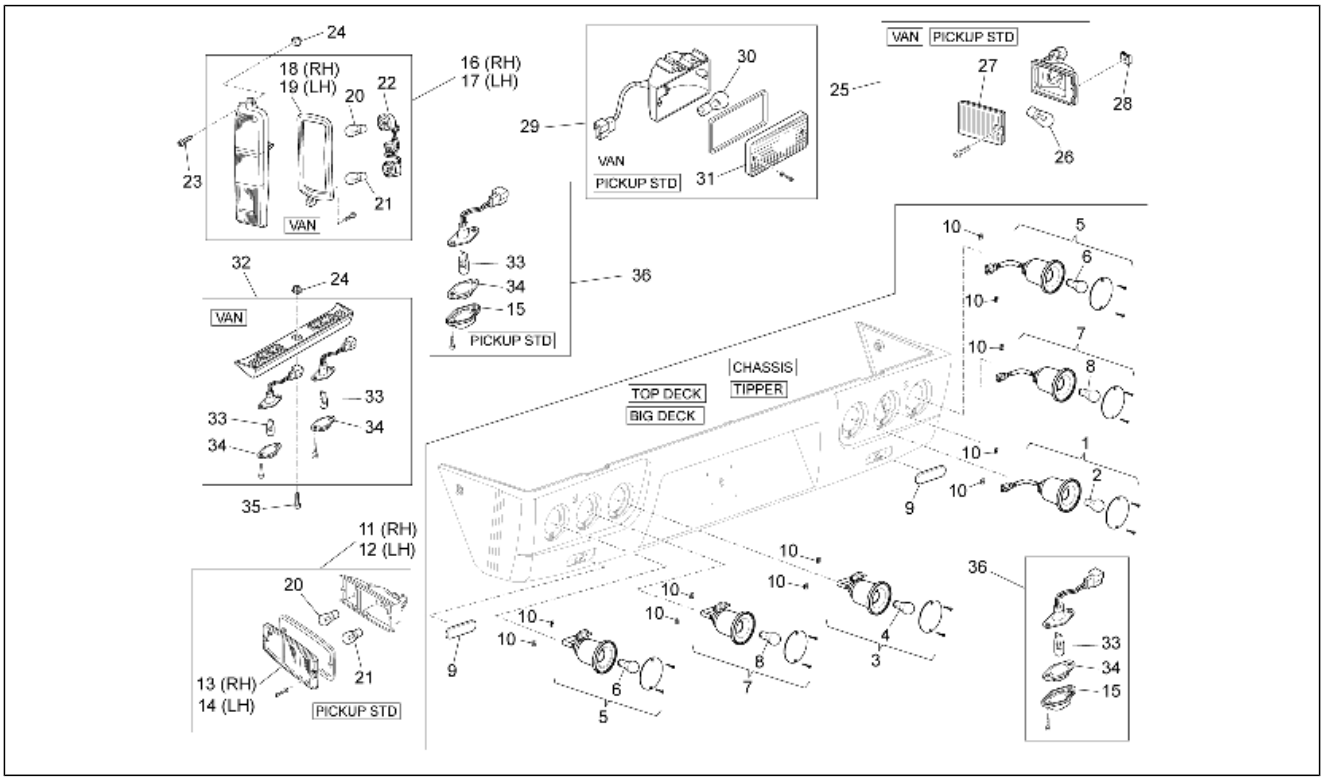

Pos.	Code	Beschreibung	Menge	Varianten
1	613820	Rêckfahrscheinwerfer	1	**Technische Eigenschaft:**Version mit vergrößerter Ladefläche und Ladebordwänden aus Eisen[BIG DECK], Version ohne Ladefläche[CHASSIS], Version mit kippbarer Ladefläche[TIPPER], Version mit vergrößerter Ladefläche und Ladebordwänden aus Legierung[TOP DECK]
2	160654	Lampen 12V-21W	1	**Technische Eigenschaft:**Version mit vergrößerter Ladefläche und Ladebordwänden aus Eisen[BIG DECK], Version ohne Ladefläche[CHASSIS], Version mit kippbarer Ladefläche[TIPPER], Version mit vergrößerter Ladefläche und Ladebordwänden aus Legierung[TOP DECK]
3	B000970	Nebellicht	1	**Technische Eigenschaft:**Version mit vergrößerter Ladefläche und Ladebordwänden aus Eisen[BIG DECK], Version ohne Ladefläche[CHASSIS], Version mit kippbarer Ladefläche[TIPPER], Version mit vergrößerter Ladefläche und Ladebordwänden aus Legierung[TOP DECK]
4	B004243	Lampen 12V-21W	1	**Technische Eigenschaft:**Version mit vergrößerter Ladefläche und Ladebordwänden aus Eisen[BIG DECK], Version ohne Ladefläche[CHASSIS], Version mit kippbarer Ladefläche[TIPPER], Version mit vergrößerter Ladefläche und Ladebordwänden aus Legierung[TOP DECK]
5	B000968	Rücklicht/bremslicht	2	**Technische Eigenschaft:**Version mit vergrößerter Ladefläche und Ladebordwänden aus Eisen[BIG DECK], Version ohne Ladefläche[CHASSIS], Version mit kippbarer Ladefläche[TIPPER], Version mit vergrößerter Ladefläche und Ladebordwänden aus Legierung[TOP DECK]
6	640753	Lampen 12V-5/21W	1	**Technische Eigenschaft:**Version mit vergrößerter Ladefläche und Ladebordwänden aus Eisen[BIG DECK], Version ohne Ladefläche[CHASSIS], Version mit kippbarer Ladefläche[TIPPER], Version mit vergrößerter Ladefläche und Ladebordwänden aus Legierung[TOP DECK]
7	B000969	Rücklicht - Blinker	2	**Technische Eigenschaft:**Version mit vergrößerter Ladefläche und Ladebordwänden aus Eisen[BIG DECK], Version ohne Ladefläche[CHASSIS], Version mit kippbarer Ladefläche[TIPPER], Version mit vergrößerter Ladefläche und Ladebordwänden aus Legierung[TOP DECK]

Einheit	Elektrischeanlage
Code	06.03
Beschreibung	Hinterleuchten - Blinkleuchten
Inspektion	1

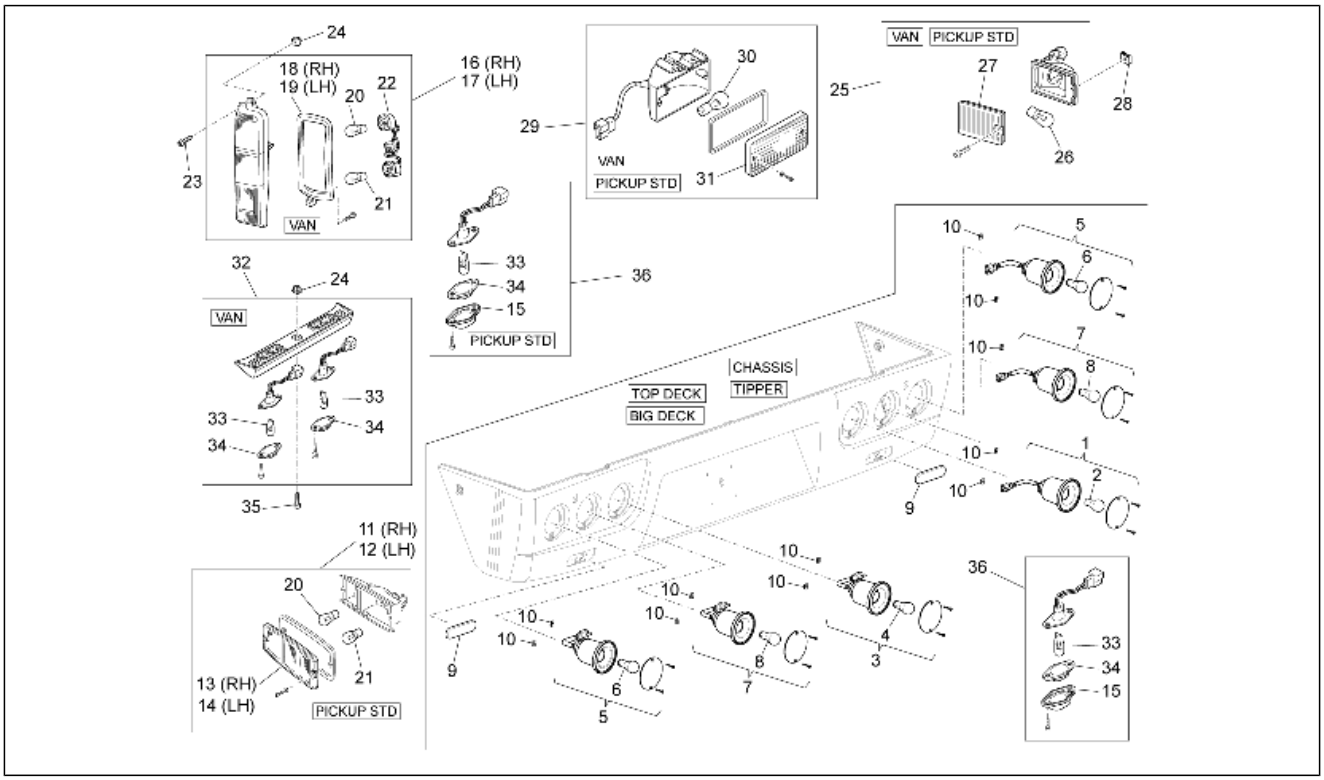

Pos.	Code	Beschreibung	Menge	Varianten
8	584004	Lampen	1	**Technische Eigenschaft:**Version mit vergrößerter Ladefläche und Ladebordwänden aus Eisen[BIG DECK], Version ohne Ladefläche[CHASSIS], Version mit kippbarer Ladefläche[TIPPER], Version mit vergrößerter Ladefläche und Ladebordwänden aus Legierung[TOP DECK]
9	582058	Rückstrahler hinten	2	**Technische Eigenschaft:**Version mit vergrößerter Ladefläche und Ladebordwänden aus Eisen[BIG DECK], Version ohne Ladefläche[CHASSIS], Version mit kippbarer Ladefläche[TIPPER], Version mit vergrößerter Ladefläche und Ladebordwänden aus Legierung[TOP DECK]
10	CM017401	Platte	12	**Technische Eigenschaft:**Version mit vergrößerter Ladefläche und Ladebordwänden aus Eisen[BIG DECK], Version ohne Ladefläche[CHASSIS], Version mit kippbarer Ladefläche[TIPPER], Version mit vergrößerter Ladefläche und Ladebordwänden aus Legierung[TOP DECK]
11	8155087Z01000	Rechtes rücklicht	1	**Technische Eigenschaft:**Version mit Ladefläche und Ladebordwänden aus Eisen[PICKUP STD], Rechts[RH]
12	8156087Z01000	Linkes rücklicht	1	**Technische Eigenschaft:**Links[LH], Version mit Ladefläche und Ladebordwänden aus Eisen[PICKUP STD]
13	8155187Z01000	Kappe rechts	1	**Technische Eigenschaft:**Version mit Ladefläche und Ladebordwänden aus Eisen[PICKUP STD], Rechts[RH]
14	8156187Z01000	Kappe links	1	**Technische Eigenschaft:**Links[LH], Version mit Ladefläche und Ladebordwänden aus Eisen[PICKUP STD]
15	8127887Z01000	Abdeckung nummernschildöffnung	2	
16	8155087Z02000	Rechtes rücklicht	1	**Technische Eigenschaft:**Rechts[RH], Metallkas ten[VAN]
17	8156087Z02000	Linkes rücklicht	1	**Technische Eigenschaft:**Links[LH], Metallkas ten[VAN]
18	8155487Z03000	Rechte dichtung	1	**Technische Eigenschaft:**Rechts[RH], Metallkas ten[VAN]
19	8156487Z01000	Linke dichtung	1	**Technische Eigenschaft:**Links[LH], Metallkas ten[VAN]
20	9913211210000	Lampen	1	
21	9913221210000	Lampen	1	
22	8175587Z02000	Lampenhalter	1	**Technische Eigenschaft:**Metallkas ten[VAN]
23	D9351055030	Verschluß	2	

Einheit	Elektrischeanlage
Code	06.03
Beschreibung	Hinterleuchten - Blinkleuchten
Inspektion	1

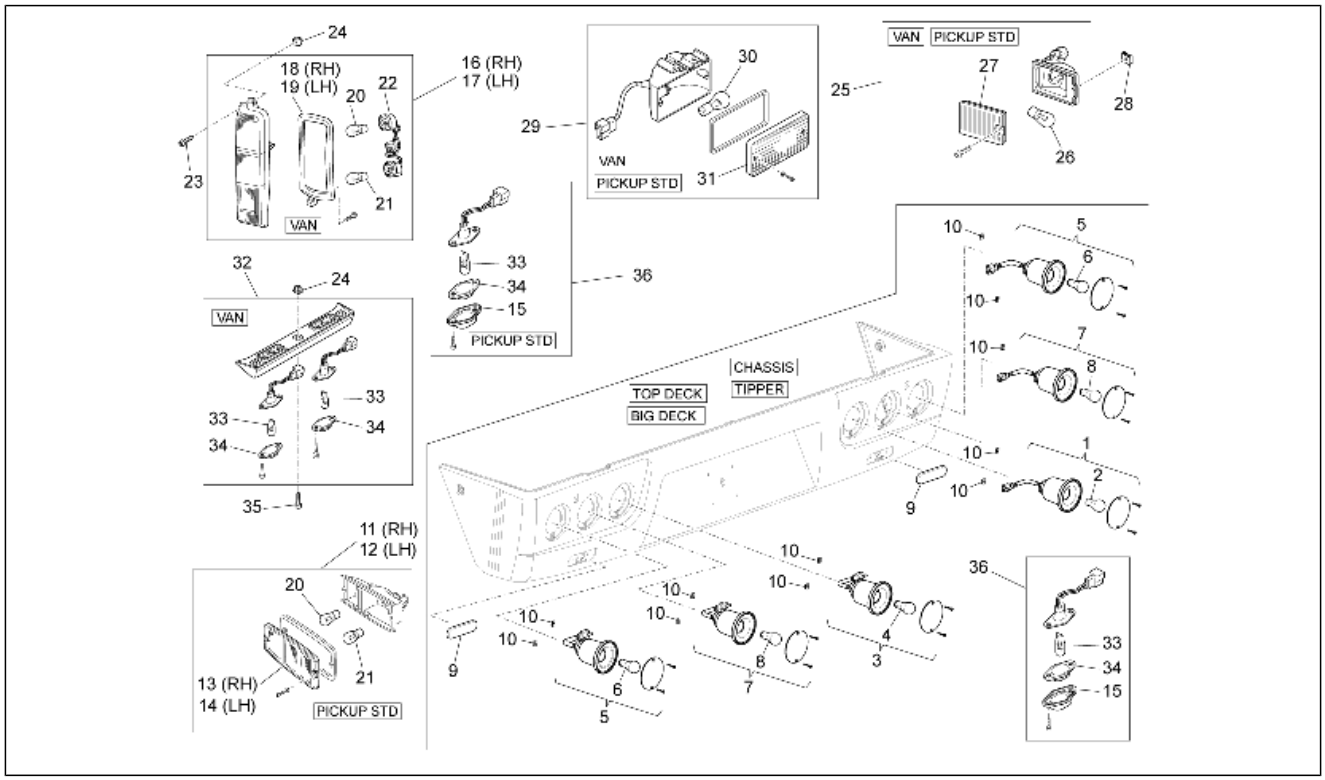

Pos.	Code	Beschreibung	Menge	Varianten
24	9004189023000	Schraube	3	
25	8167087Z01000	Rêckfahrscheinwerfer	1	**Technische Eigenschaft:**Version mit Ladefläche und Ladebordwänden aus Eisen[PICKUP STD], Metallkas ten[VAN]
26	9913211210000	Lampen	1	**Technische Eigenschaft:**Version mit Ladefläche und Ladebordwänden aus Eisen[PICKUP STD], Metallkas ten[VAN]
27	8167187Z01000	Kappe	1	**Technische Eigenschaft:**Version mit Ladefläche und Ladebordwänden aus Eisen[PICKUP STD], Metallkas ten[VAN]
28	9004183050000	Mutter	1	**Technische Eigenschaft:**Version mit Ladefläche und Ladebordwänden aus Eisen[PICKUP STD], Metallkas ten[VAN]
29	8157087Z01000	Nebelschluîleuchte	1	**Technische Eigenschaft:**Version mit Ladefläche und Ladebordwänden aus Eisen[PICKUP STD], Metallkas ten[VAN]
30	9913211210000	Lampen	1	**Technische Eigenschaft:**Version mit Ladefläche und Ladebordwänden aus Eisen[PICKUP STD], Metallkas ten[VAN]
31	8121187Z01000	Kappe	1	**Technische Eigenschaft:**Version mit Ladefläche und Ladebordwänden aus Eisen[PICKUP STD], Metallkas ten[VAN]
32	8127087Z02000	Nummernschildbeleuchtung	1	**Technische Eigenschaft:**Metallkas ten[VAN]
33	9913212050000	Lampen	2	
34	8127187Z01000	Abdeckung nummernschildbeleuchtung	1	
35	9356715016000	Schraube	3	
36	8127087Z01000	Nummernschildbeleuchtung	2	

Einheit	Elektrischeanlage
Code	06.04
Beschreibung	Fernschalteren - Batterie - Hupe
Inspektion	1

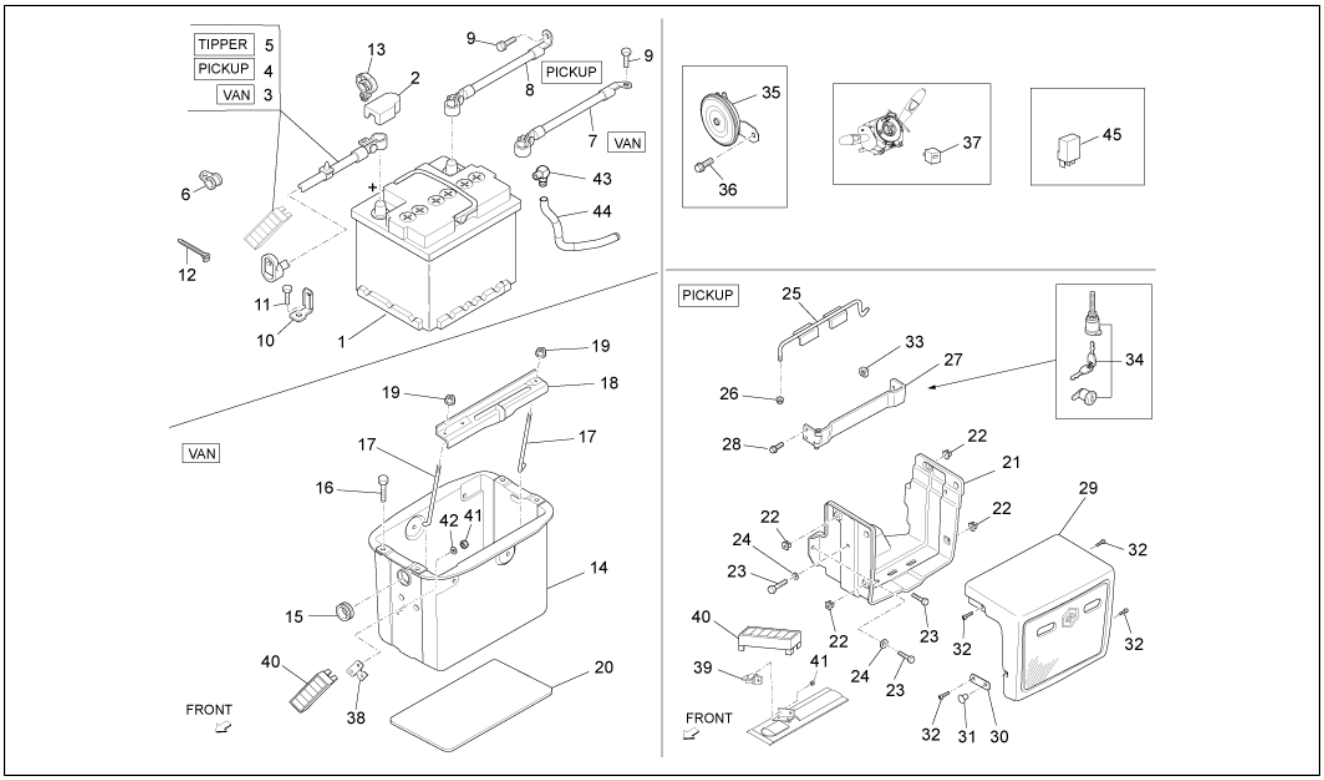

Pos.	Code	Beschreibung	Menge	Varianten
1	600699M	Batterie 12V-60Ah	1	
2	580188	Deckel	1	
3	B006172	Positives batteriekabel	1	**Technische Eigenschaft:**Metallkas ten[VAN]
4	B005834	Positives batteriekabel	1	**Technische Eigenschaft:**Version mit vergrößerter Ladefläche und Ladebordwänden aus Eisen[BIG DECK], Version mit Ladefläche und Ladebordwänden aus Eisen[PICKUP STD], Version mit vergrößerter Ladefläche und Ladebordwänden aus Legierung[TOP DECK]
5	B005836	Positives batteriekabel	1	**Technische Eigenschaft:**Version mit kippbarer Ladefläche[TIPPER]
6	644286	Schelle	1	
7	8212387Z02000	Massekabel batterie	1	**Technische Eigenschaft:**Metallkas ten[VAN]
8	8212387Z01000	Kabelbaum	1	**Technische Eigenschaft:**Alle Pick-up-Versionen[PICKUP]
9	9004119556000	Schraube	2	
10	8271587Z31000	Halter	1	
11	D9161261020	Schraube + Scheibe	1	
12	257134	Reißschelle L=277	1	
13	9004464482000	Schelle	2	
14	B0056275	Batterietrommel	1	**Technische Eigenschaft:**Metallkas ten[VAN]
15	9004480123000	Kabelführung	1	**Technische Eigenschaft:**Metallkas ten[VAN]
16	D9165140616	Sechskantschraube	3	**Technische Eigenschaft:**Metallkas ten[VAN]
17	D7445187Z03	Schraubbolzen	2	**Technische Eigenschaft:**Metallkas ten[VAN]
18	7448187Z01000	Schelle	1	**Technische Eigenschaft:**Metallkas ten[VAN]
19	261317	Mutter M6x1	2	**Technische Eigenschaft:**Metallkas ten[VAN]
20	263425	Innerer batterieträger	1	**Technische Eigenschaft:**Metallkas ten[VAN]
21	2628375	Batteriehalter	1	**Technische Eigenschaft:**Alle Pick-up-Versionen[PICKUP]
22	9004189001000	Spreizdübel	4	**Technische Eigenschaft:**Alle Pick-up-Versionen[PICKUP]
23	9165140614000	Schraubbolzen	4	**Technische Eigenschaft:**Alle Pick-up-Versionen[PICKUP]
24	9004208030000	Unterlegscheibe	2	**Technische Eigenschaft:**Alle Pick-up-Versionen[PICKUP]

Einheit	Elektrischeanlage
Code	06.04
Beschreibung	Fernschalteren - Batterie - Hupe
Inspektion	1

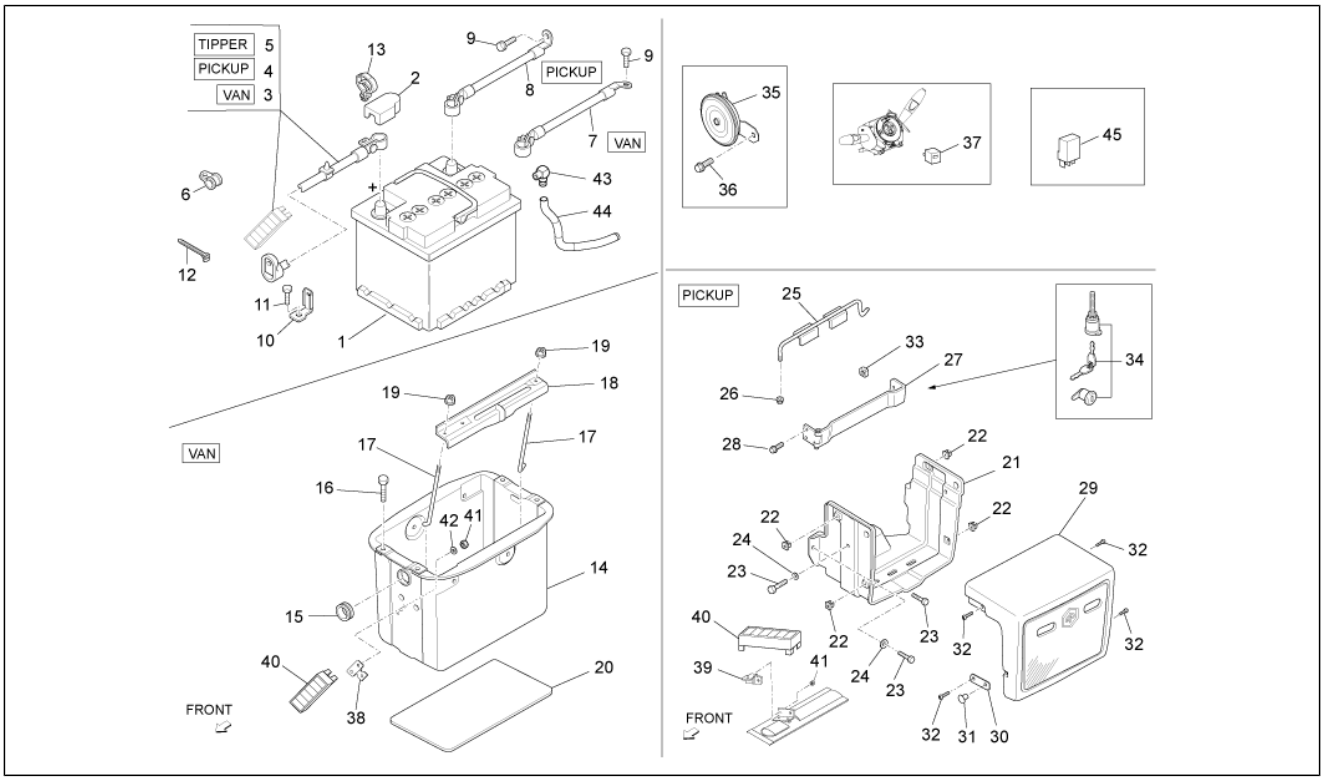

Pos.	Code	Beschreibung	Menge	Varianten
25	263403	Schelle	1	**Technische Eigenschaft:**Alle Pick-up-Versionen[PICKUP]
26	261317	Mutter M6x1	1	**Technische Eigenschaft:**Alle Pick-up-Versionen[PICKUP]
27	263400	Halter	1	**Technische Eigenschaft:**Alle Pick-up-Versionen[PICKUP]
28	9004159377000	Schraube	2	**Technische Eigenschaft:**Alle Pick-up-Versionen[PICKUP]
29	262836	Batteriedeckel	1	**Technische Eigenschaft:**Alle Pick-up-Versionen[PICKUP]
30	263740	Halter	2	**Technische Eigenschaft:**Alle Pick-up-Versionen[PICKUP]
31	263750	Schelle	2	**Technische Eigenschaft:**Alle Pick-up-Versionen[PICKUP]
32	9356055012000	Schraube	4	**Technische Eigenschaft:**Alle Pick-up-Versionen[PICKUP]
33	D4815587Z01	Käfigmutter	1	**Technische Eigenschaft:**Alle Pick-up-Versionen[PICKUP]
34	566819	Bausatz schloßzylinder	1	**Technische Eigenschaft:**Alle Pick-up-Versionen[PICKUP]
35	660522	Akustischer Signalgeber	1	
36	D9161140814	Schraube + Scheibe	1	
37	B007372	Starterrelais	1	
38	B005626	Bügel Sicherungshalter	1	**Technische Eigenschaft:**Metallkas ten[VAN]
39	B004583	Bügel Sicherungshalter	1	**Technische Eigenschaft:**Alle Pick-up-Versionen[PICKUP]
40	B006173	Sicherungskasten	1	
41	620356	Mutter	2	
42	013763	Flachscheibe 4,2x12x1	2	
43	B005943	Anschluss	1	
44	645581	Entlüftungsschlauch Kühler	1	
45	B007353	Fernschalter A727 12V-30A 702.50 46520422	1	

Einheit	Elektrischeanlage
Code	06.05
Beschreibung	Spannungsreglerern - Zündspule
Inspektion	1

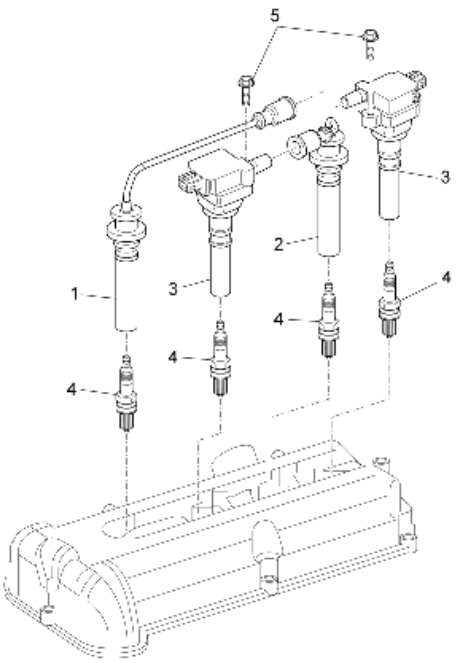

Pos.	Code	Beschreibung	Menge	Varianten
1	B010746	Zündkerzenkabel lang, komplett	1	
2	B010748	Zündkerzenkabel kurz, komplett	1	
3	B010211	Zuendtransform.cpl.	2	
4	B010212	Zündkerze	4	
4	B011555	Zündkerze	4	
5	B010073	Sechskantschraube	2	

Einheit	Elektrischeanlage
Code	06.06
Beschreibung	Steuerelektroniken - Sensoren
Inspektion	1

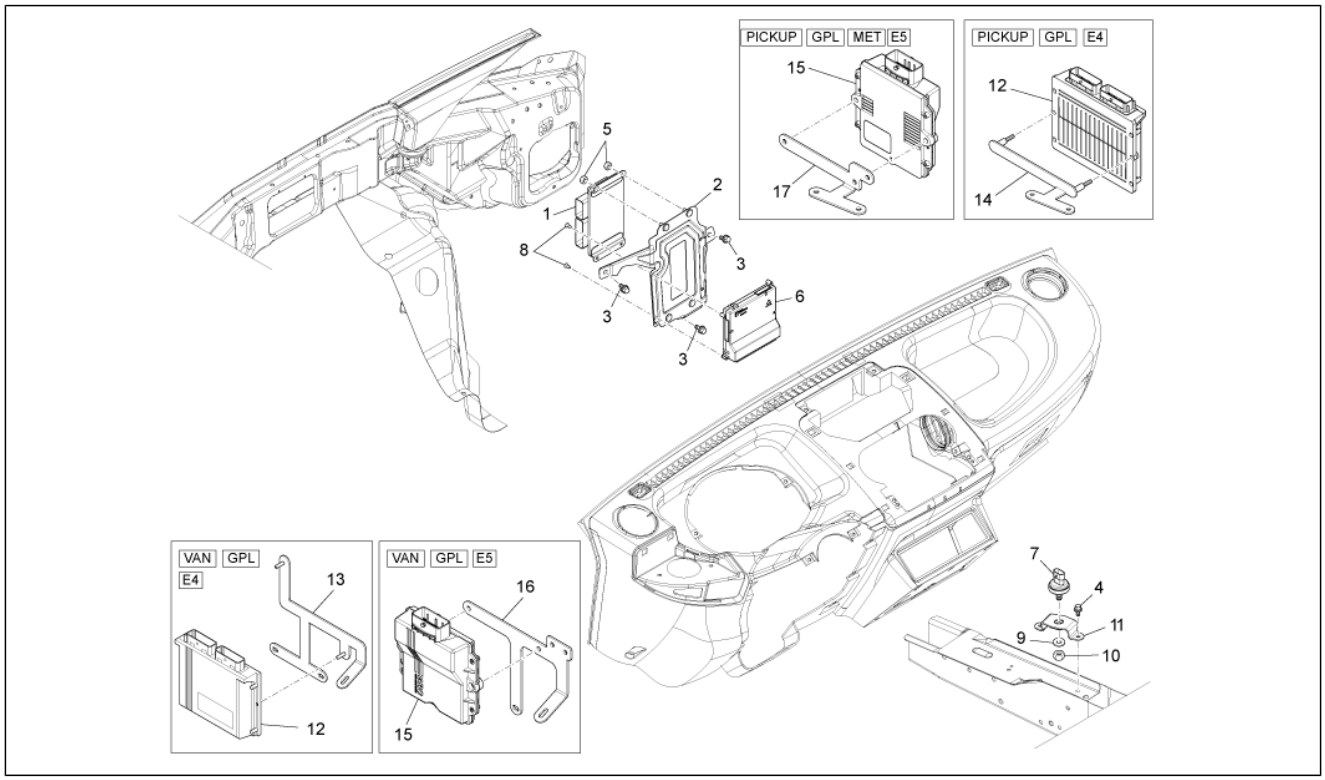

Pos.	Code	Beschreibung	Menge	Varianten
1	B005888	Motorsteuergerät Bosch-Monotronic	1	
2	B005226	Bügel schaltzentrale	1	
3	D9165140616	Sechskantschraube	3	
4	D9165140614	Sechskantschraube	2	
5	261322	Mutter	4	
6	1D000442	Steuergerät "Delphinus"	1	**Technische Eigenschaft:**Omologazione "Euro 5+"[E5+]
6	B005667	Steuergerät Delphinus CF 3000	1	**Technische Eigenschaft:**Omologazione "Euro 4"[E4]
6	B007631	Steuergerät "Eridanius"	1	**Technische Eigenschaft:**Omologazione "Euro 5"[E5]
6	B007632	Steuergerät "Eridanius"	1	**Technische Eigenschaft:**Omologazione "Euro 5"[E5], Version mit Gas-Versorgung[GPL]
6	B007633	Steuergerät "Eridanius"	1	**Technische Eigenschaft:**Omologazione "Euro 5"[E5], Version mit Erdgasversorgung/Version with feeding to methane[MET]
7	B005890	Sensor Beschleunigungsmesser	1	
8	646403	Schraube	4	
9	013958	Flachscheibe	1	
10	709052	Selbstsperr.mut Unt.	1	
11	B006056	Halterbügel	1	
12	B005739	LPG-Steuergerät	1	**Technische Eigenschaft:**Version mit Gas-Versorgung[GPL]
13	B007370	Bügel schaltzentrale	1	**Technische Eigenschaft:**Version mit Gas-Versorgung[GPL], Metallkas ten[VAN]
14	659740	Bügel schaltzentrale	1	**Technische Eigenschaft:**Version mit Gas-Versorgung[GPL], Alle Pick-up-Versionen[PICKUP]
15	B005773	LPG-Steuergerät	1	**Technische Eigenschaft:**Version mit Gas-Versorgung[GPL]
15	B007957	Steuergerät METANO	1	**Technische Eigenschaft:**Version mit Erdgasversorgung/ Version with feeding to methane[MET]
16	B005771	Halterbügel Steuerung	1	**Technische Eigenschaft:**Version mit Gas-Versorgung[GPL], Metallkas ten[VAN]

Einheit	Elektrischeanlage
Code	06.06
Beschreibung	Steuerelektroniken - Sensoren
Inspektion	1

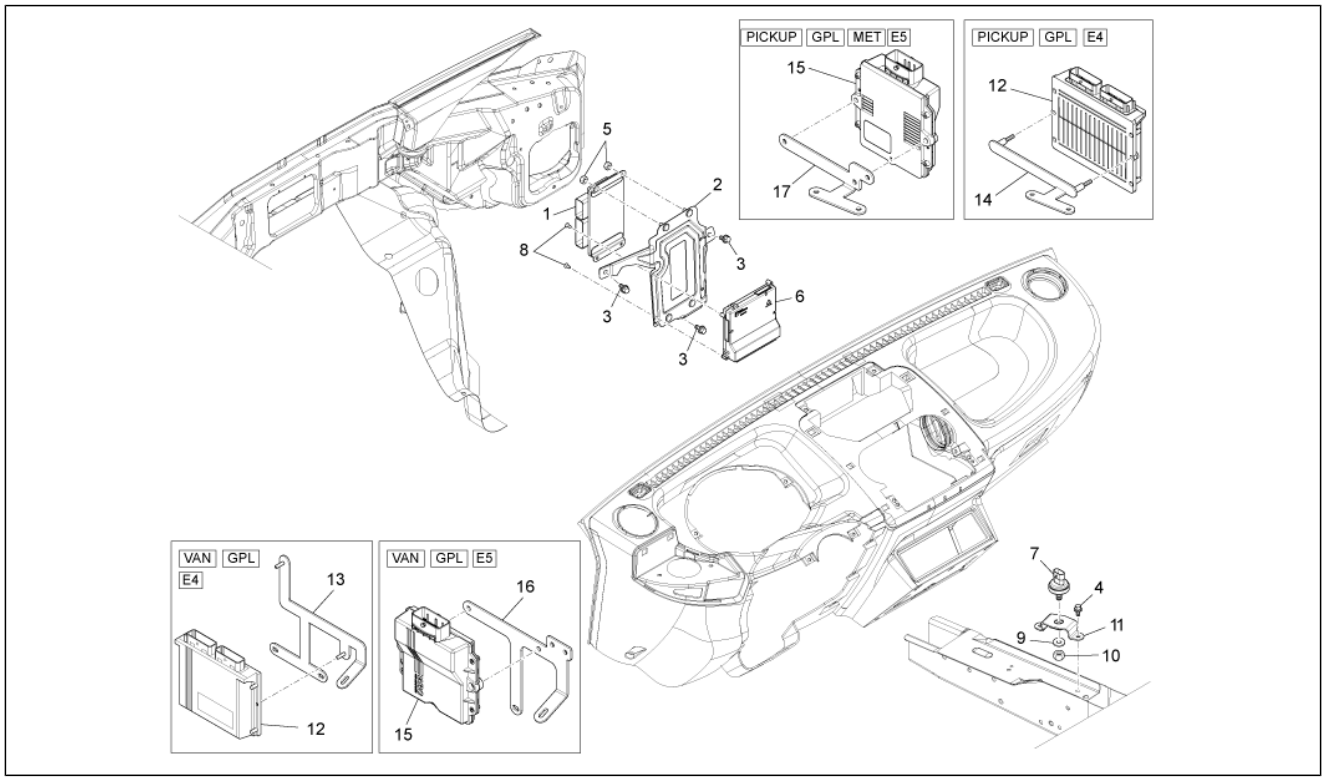

Pos.	Code	Beschreibung	Menge	Varianten
17	B005770	Bügel schaltzentrale	1	**Technische Eigenschaft:**Version mit Gas-Versorgung[GPL], Version mit Erdgasversorgung/Version with feeding to methane[MET], Alle Pick-up-Versionen[PICKUP]

Einheit	Elektrischeanlage
Code	06.07
Beschreibung	Hauptkabelbaum
Inspektion	1

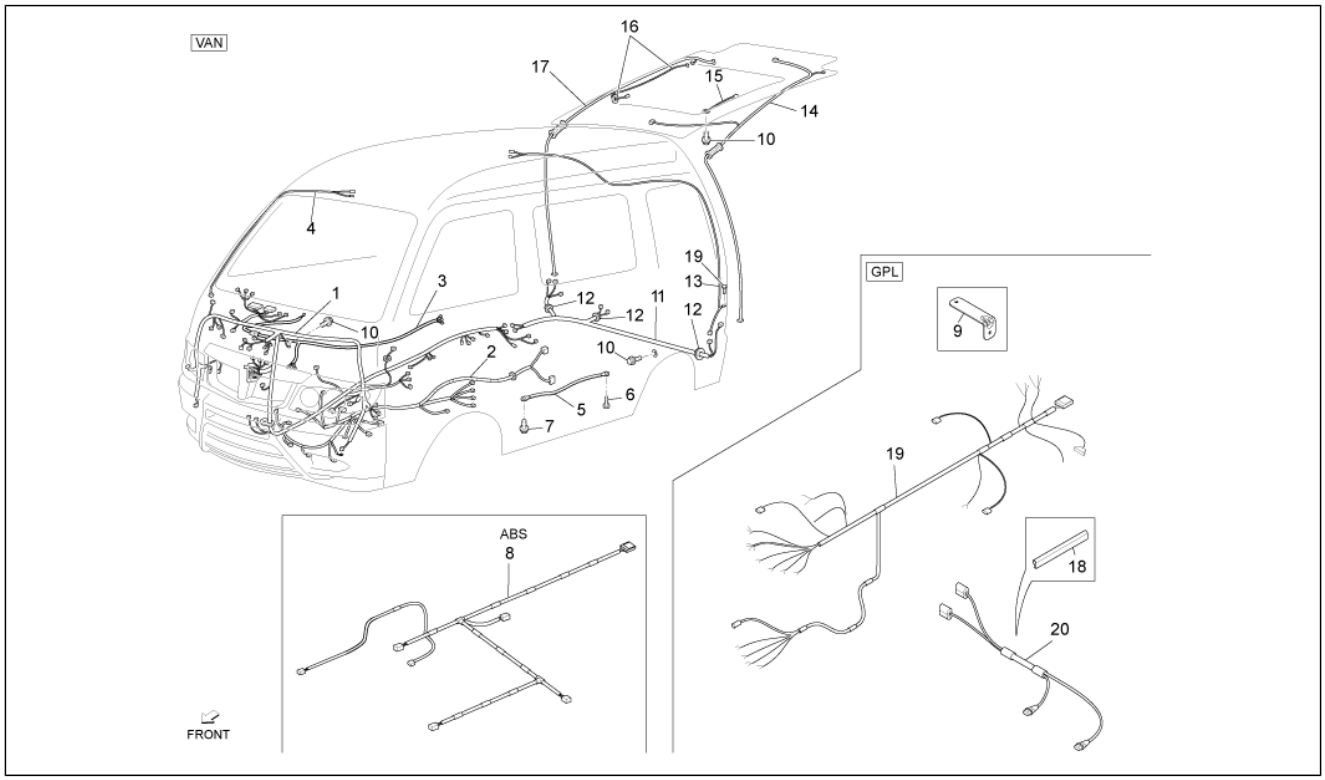

Pos.	Code	Beschreibung	Menge	Varianten
1	1E000341	Hauptelektroanlage	1	**Technische Eigenschaft:**Omologazione "Euro 5+"[E5+], Metallkas ten[VAN]
1	B005240	Hauptelektroanlage	1	**Technische Eigenschaft:**Omologazione "Euro 4"[E4], Metallkas ten[VAN]
1	B007623	Hauptelektroanlage	1	**Technische Eigenschaft:**Omologazione "Euro 5"[E5], Metallkas ten[VAN]
1	B023203	Hauptelektroanlage	1	**Technische Eigenschaft:**Omologazione "Euro 5"[E5], Metallkas ten[VAN]
2	B005233	Motor Kabel	1	**Technische Eigenschaft:**Metallkas ten[VAN]
3	B004467	Federbügel Zubehör	1	**Technische Eigenschaft:**Metallkas ten[VAN]
4	B004364	Federbügel Innenraumbeleuchtung	1	**Technische Eigenschaft:**Metallkas ten[VAN]
5	615485	Massekabel	1	**Technische Eigenschaft:**Metallkas ten[VAN]
6	D9004119554	Flanschschraube	1	**Technische Eigenschaft:**Metallkas ten[VAN]
7	D9165140616	Sechskantschraube	1	**Technische Eigenschaft:**Metallkas ten[VAN]
8	B004455	Federbügel ABS-Steuergerät	1	**Technische Eigenschaft:**Metallkas ten[VAN]
9	B007371	Haltebügel Relais	1	**Technische Eigenschaft:**Version mit Gas-Versorgung[GPL], Metallkas ten[VAN]
10	9004119450000	Schraubbolzen	3	**Technische Eigenschaft:**Metallkas ten[VAN]
11	B004521	Verkabelung Klappe hinten	1	**Technische Eigenschaft:**Metallkas ten[VAN]
12	9004480161000	Kabelführung	3	**Technische Eigenschaft:**Metallkas ten[VAN]
13	8217287Z01000	Kabelbaum	1	**Technische Eigenschaft:**Metallkas ten[VAN]
14	B004604	Verkabelung Klappe hinten	1	**Technische Eigenschaft:**Metallkas ten[VAN]
15	8218787Z01000	Kabel	1	**Technische Eigenschaft:**Metallkas ten[VAN]
16	8218687Z01000	Kabel	1	**Technische Eigenschaft:**Metallkas ten[VAN]
17	B004520	Verkabelung Klappe hinten	1	**Technische Eigenschaft:**Metallkas ten[VAN]
18	B007195	Leiterschutzabdeckung	1	**Technische Eigenschaft:**Version mit Gas-Versorgung[GPL], Metallkas ten[VAN]
19	B005753	LPG-Stromverkabelung	1	**Technische Eigenschaft:**Version mit Gas-Versorgung[GPL], Metallkas ten[VAN]

Einheit	Elektrischeanlage
Code	06.07
Beschreibung	Hauptkabelbaum
Inspektion	1

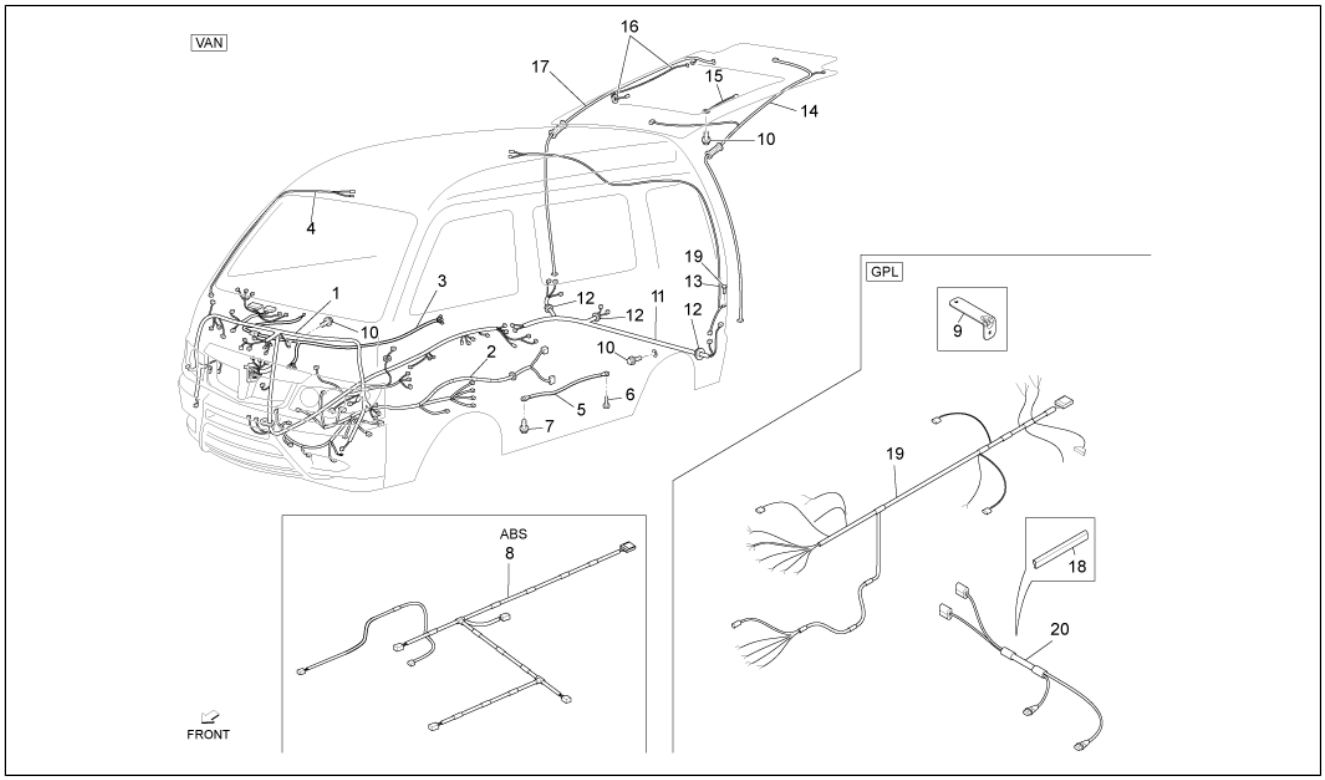

Pos.	Code	Beschreibung	Menge	Varianten
19	B005792	LPG-Stromverkabelung	1	**Technische Eigenschaft:**Version mit Gas-Versorgung[GPL], Metallkas ten[VAN]
20	6606854	Verkabelung Magnetventil	1	**Technische Eigenschaft:**Version mit Gas-Versorgung[GPL], Metallkas ten[VAN]

Einheit	Elektrischeanlage
Code	06.08
Beschreibung	Hauptkabelbaum II
Inspektion	1

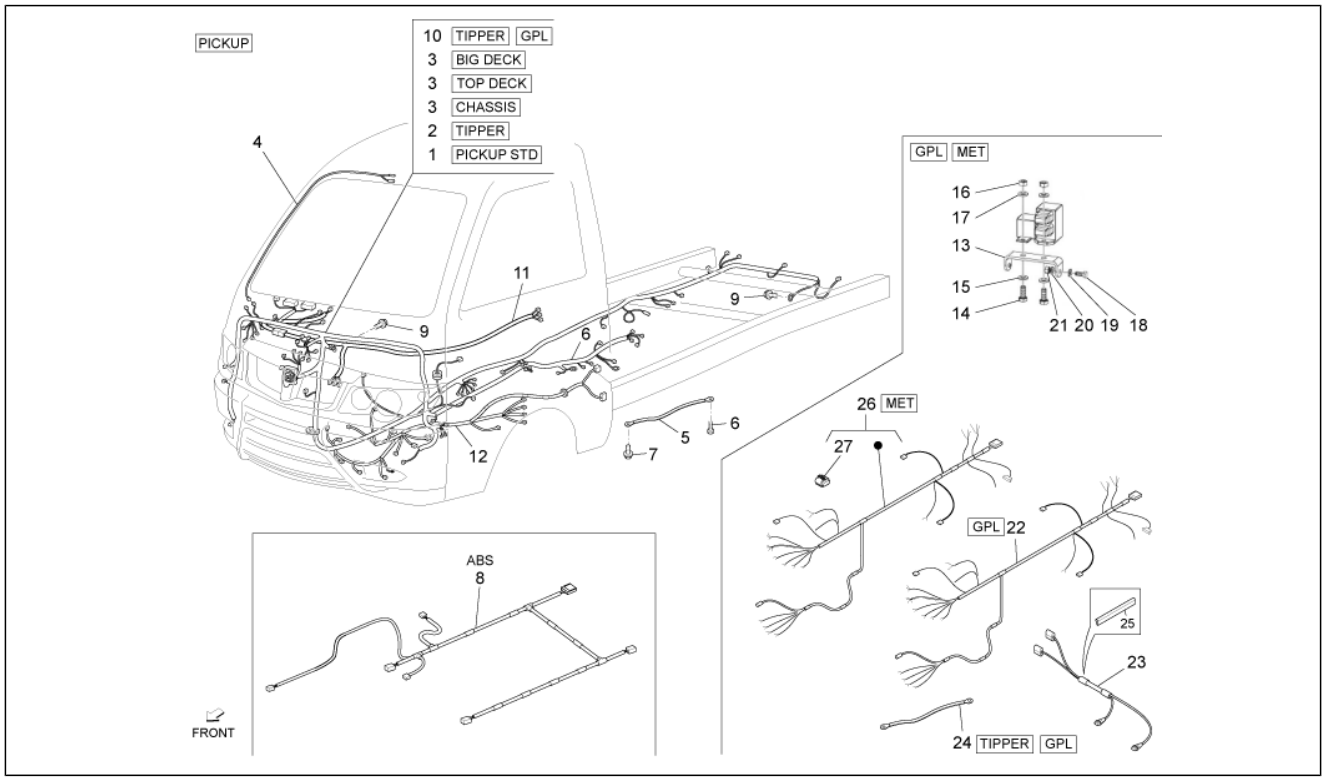

Pos.	Code	Beschreibung	Menge	Varianten
1	1E000339	Hauptelektroanlage	1	**Technische Eigenschaft:**Omologazione "Euro 5+"[E5+], Version mit kippbarer Ladefläche[TIPPER]
1	B005237	Hauptelektroanlage	1	**Technische Eigenschaft:**Version mit Ladefläche und Ladebordwänden aus Eisen[PICKUP STD]
1	B007621	Hauptelektroanlage	1	**Technische Eigenschaft:**Omologazione "Euro 5"[E5], Version mit Ladefläche und Ladebordwänden aus Eisen[PICKUP STD]
1	B023200	Hauptelektroanlage	1	**Technische Eigenschaft:**Omologazione "Euro 5"[E5], Version mit Ladefläche und Ladebordwänden aus Eisen[PICKUP STD]
2	1E000340	Hauptelektroanlage	1	**Technische Eigenschaft:**Omologazione "Euro 5+"[E5+], Version mit kippbarer Ladefläche[TIPPER]
2	B005242	Hauptelektroanlage	1	**Technische Eigenschaft:**Omologazione "Euro 4"[E4], Version mit kippbarer Ladefläche[TIPPER]
2	B007622	Hauptelektroanlage	1	**Technische Eigenschaft:**Omologazione "Euro 5"[E5], Version mit kippbarer Ladefläche[TIPPER]
2	B023202	Hauptelektroanlage	1	**Technische Eigenschaft:**Omologazione "Euro 5"[E5], Version mit kippbarer Ladefläche[TIPPER]
3	1E000338	Hauptelektroanlage	1	**Technische Eigenschaft:**Version mit vergrößerter Ladefläche und Ladebordwänden aus Eisen[BIG DECK], Version ohne Ladefläche[CHASSIS], Omologazione "Euro 5+"[E5+], Version mit vergrößerter Ladefläche und Ladebordwänden aus Legierung[TOP DECK]
3	B005235	Hauptelektroanlage	1	**Technische Eigenschaft:**Version mit vergrößerter Ladefläche und Ladebordwänden aus Eisen[BIG DECK], Version ohne Ladefläche[CHASSIS], Version mit vergrößerter Ladefläche und Ladebordwänden aus Legierung[TOP DECK]
3	B007620	Hauptelektroanlage	1	**Technische Eigenschaft:**Version mit vergrößerter Ladefläche und Ladebordwänden aus Eisen[BIG DECK], Version ohne Ladefläche[CHASSIS], Version mit vergrößerter Ladefläche und Ladebordwänden aus Legierung[TOP DECK]

Einheit	Elektrischeanlage
Code	06.08
Beschreibung	Hauptkabelbaum II
Inspektion	1

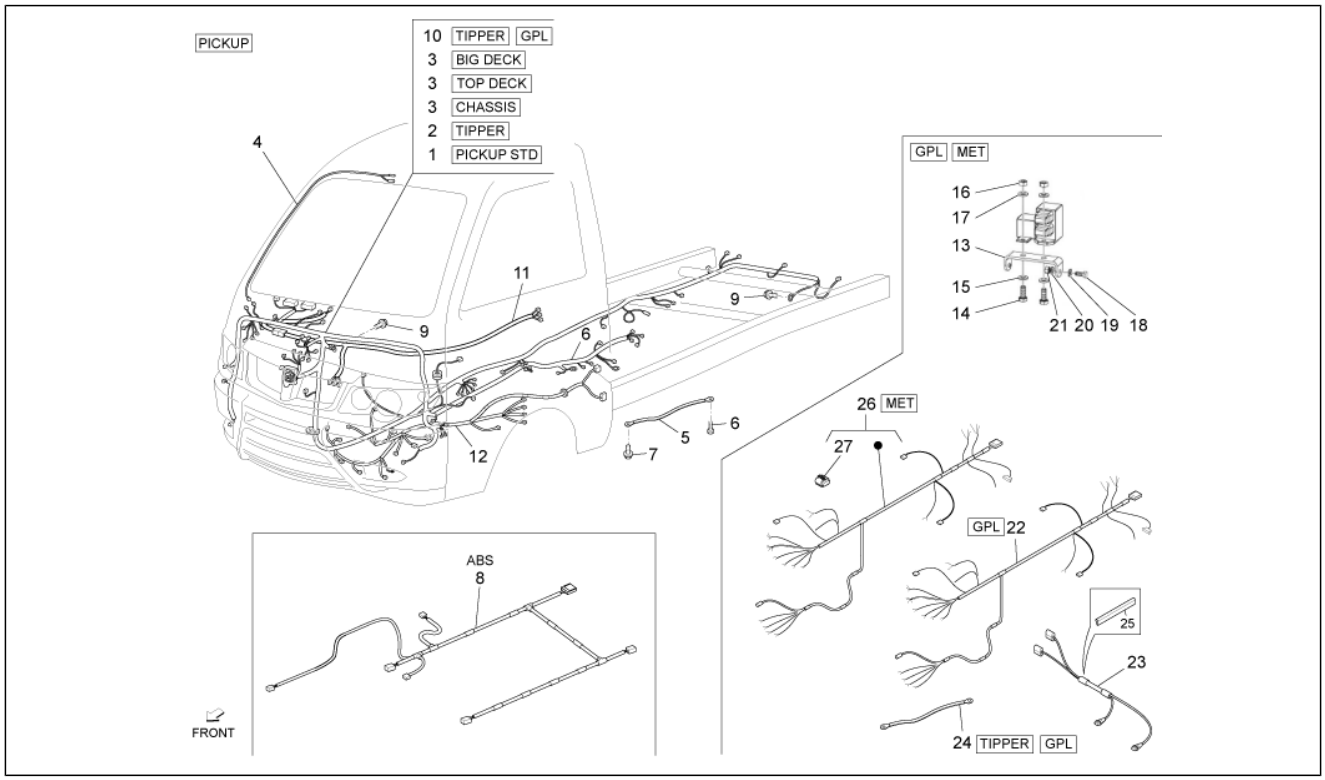

Pos.	Code	Beschreibung	Menge	Varianten
3	B023201	Hauptelektroanlage	1	**Technische Eigenschaft:**Version mit vergrößerter Ladefläche und Ladebordwänden aus Eisen[BIG DECK], Version ohne Ladefläche[CHASSIS], Omologazione "Euro 5"[E5], Version mit vergrößerter Ladefläche und Ladebordwänden aus Legierung[TOP DECK]
4	B004364	Federbügel Innenraumbeleuchtung	1	**Technische Eigenschaft:**Alle Pick-up-Versionen[PICKUP]
5	615484	Massekabel	1	**Technische Eigenschaft:**Alle Pick-up-Versionen[PICKUP]
6	D9004119554	Flanschschraube	1	**Technische Eigenschaft:**Alle Pick-up-Versionen[PICKUP]
7	D9165140616	Sechskantschraube	1	**Technische Eigenschaft:**Alle Pick-up-Versionen[PICKUP]
8	B004053	Federbügel ABS-Steuergerät	1	**Technische Eigenschaft:**Alle Pick-up-Versionen[PICKUP]
9	9004119450000	Schraubbolzen	3	**Technische Eigenschaft:**Alle Pick-up-Versionen[PICKUP]
10	B005245	Hauptelektroanlage	1	**Technische Eigenschaft:**Version mit Gas-Versorgung[GPL], Version mit kippbarer Ladefläche[TIPPER]
11	B004059	Federbügel Zubehör	1	**Technische Eigenschaft:**Alle Pick-up-Versionen[PICKUP]
12	B005233	Motor Kabel	1	**Technische Eigenschaft:**Alle Pick-up-Versionen[PICKUP]
13	659741	Haltebügel Sicherungen	1	**Technische Eigenschaft:**Version mit Gas-Versorgung[GPL], Version mit Erdgasversorgung/Version with feeding to methane[MET], Alle Pick-up-Versionen[PICKUP]
14	031088	Schraube M6x16	2	**Technische Eigenschaft:**Version mit Gas-Versorgung[GPL], Version mit Erdgasversorgung/Version with feeding to methane[MET], Alle Pick-up-Versionen[PICKUP]
15	013777	Unterlegscheibe 6.4x13x1.5	2	**Technische Eigenschaft:**Version mit Gas-Versorgung[GPL], Version mit Erdgasversorgung/Version with feeding to methane[MET], Alle Pick-up-Versionen[PICKUP]
16	020106	Mutter M6	2	**Technische Eigenschaft:**Version mit Gas-Versorgung[GPL], Version mit Erdgasversorgung/Version with feeding to methane[MET], Alle Pick-up-Versionen[PICKUP]
17	016406	Federring 6,4x11,8x1	2	**Technische Eigenschaft:**Version mit Gas-Versorgung[GPL], Version mit Erdgasversorgung/Version with feeding to methane[MET], Alle Pick-up-Versionen[PICKUP]

Einheit	Elektrischeanlage
Code	06.08
Beschreibung	Hauptkabelbaum II
Inspektion	1

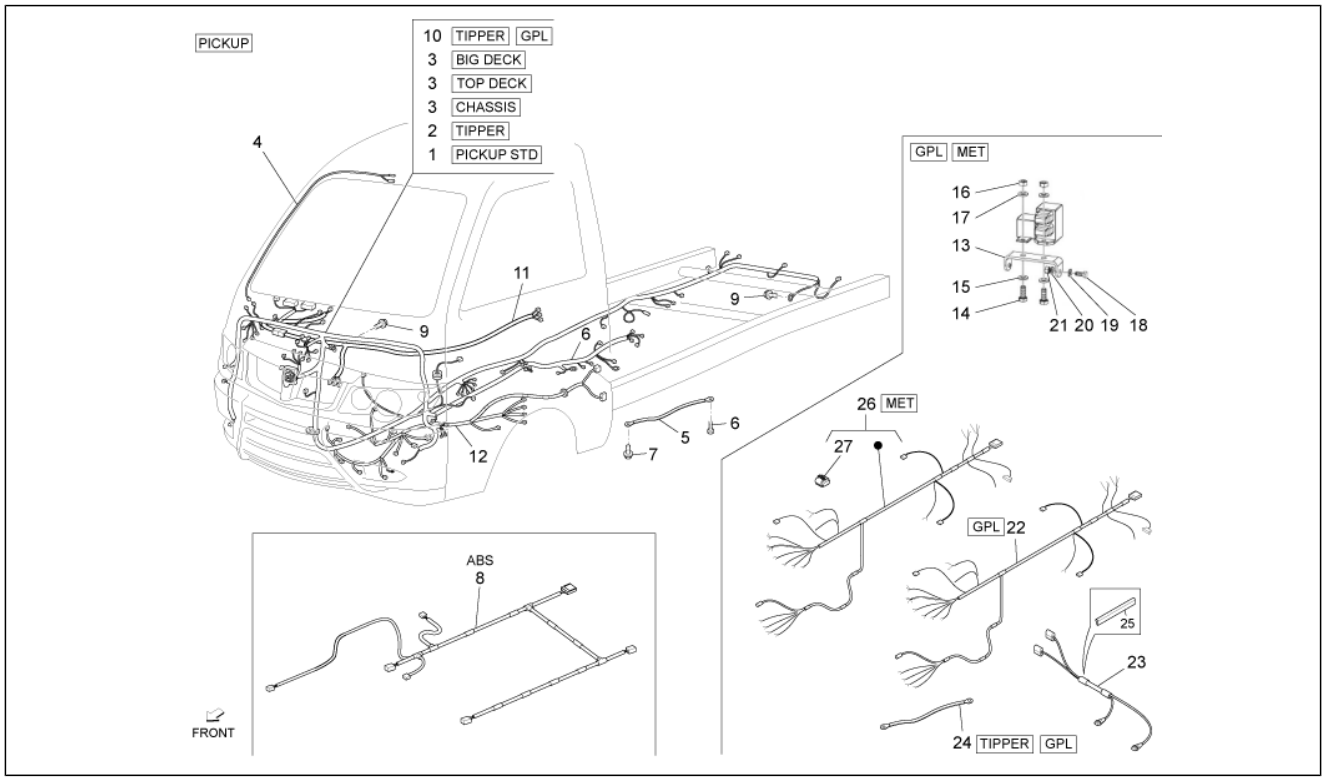

Pos.	Code	Beschreibung	Menge	Varianten
18	031059	Schraubbolzen	2	**Technische Eigenschaft:**Version mit Gas-Versorgung[GPL], Version mit Erdgasversorgung/Version with feeding to methane[MET], Alle Pick-up-Versionen[PICKUP]
19	003055	U.scheibe 5,4x10x0,8	2	**Technische Eigenschaft:**Version mit Gas-Versorgung[GPL], Version mit Erdgasversorgung/Version with feeding to methane[MET], Alle Pick-up-Versionen[PICKUP]
20	016405	Federring 8,5x5,1x1,5	2	**Technische Eigenschaft:**Version mit Gas-Versorgung[GPL], Version mit Erdgasversorgung/Version with feeding to methane[MET], Alle Pick-up-Versionen[PICKUP]
21	020105	Mutter	2	**Technische Eigenschaft:**Version mit Gas-Versorgung[GPL], Version mit Erdgasversorgung/Version with feeding to methane[MET], Alle Pick-up-Versionen[PICKUP]
22	B005753	LPG-Stromverkabelung	1	**Technische Eigenschaft:**Version mit Gas-Versorgung[GPL], Alle Pick-up-Versionen[PICKUP]
22	B005792	LPG-Stromverkabelung	1	**Technische Eigenschaft:**Version mit Gas-Versorgung[GPL], Alle Pick-up-Versionen[PICKUP]
23	6606854	Verkabelung Magnetventil	1	**Technische Eigenschaft:**Version mit Gas-Versorgung[GPL], Alle Pick-up-Versionen[PICKUP]
23	B007960	Verkabelung Gasflaschenanschluss	1	**Technische Eigenschaft:**Version mit vergrößerter Ladefläche und Ladebordwänden aus Eisen[BIG DECK], Version mit Erdgasversorgung/Version with feeding to methane[MET], Version mit vergrößerter Ladefläche und Ladebordwänden aus Legierung[TOP DECK]
23	B007961	Verkabelung Gasflaschenanschluss	1	**Technische Eigenschaft:**Version ohne Ladefläche[CHASSIS], Version mit Erdgasversorgung/Version with feeding to methane[MET]
24	644591	Massekabel	1	**Technische Eigenschaft:**Version mit Gas-Versorgung[GPL], Version mit kippbarer Ladefläche[TIPPER]
25	B007195	Leiterschutzabdeckung	1	**Technische Eigenschaft:**Version mit Gas-Versorgung[GPL], Alle Pick-up-Versionen[PICKUP]
26	B007959	Stromverkabelung METANO	1	**Technische Eigenschaft:**Version mit vergrößerter Ladefläche und Ladebordwänden aus Eisen[BIG DECK], Version ohne Ladefläche[CHASSIS], Version mit Erdgasversorgung/Version with feeding to methane[MET],

Einheit	Elektrischeanlage
Code	06.08
Beschreibung	Hauptkabelbaum II
Inspektion	1

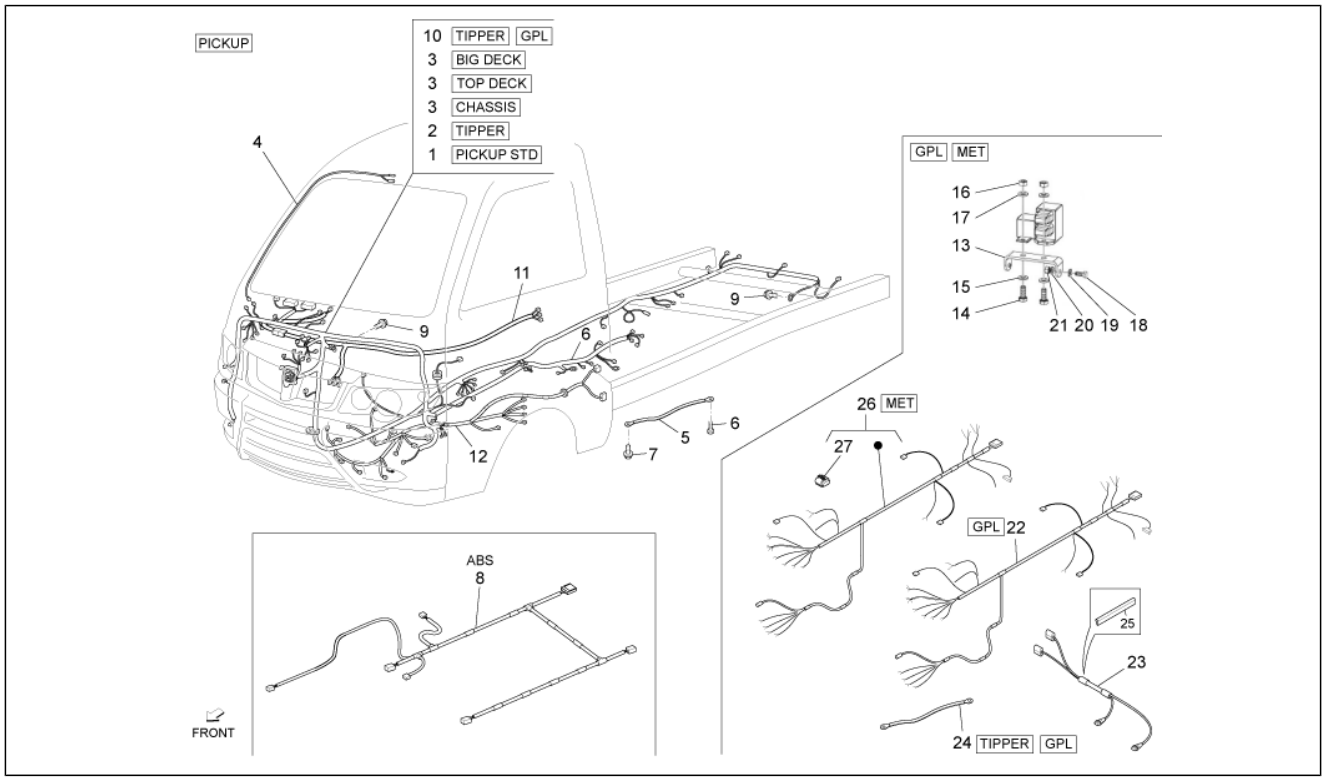

Pos.	Code	Beschreibung	Menge	Varianten
				Version mit vergrößerter Ladefläche und Ladebordwänden aus Legierung[TOP DECK]
27	B007958	Verschlusschraube VB S1	1	**Technische Eigenschaft:**Version mit vergrößerter Ladefläche und Ladebordwänden aus Eisen[BIG DECK], Version ohne Ladefläche[CHASSIS], Version mit Erdgasversorgung/Version with feeding to methane[MET], Version mit vergrößerter Ladefläche und Ladebordwänden aus Legierung[TOP DECK]

Einheit	Elektrischeanlage
Code	06.09
Beschreibung	Bauteile elektrische Anlage
Inspektion	1

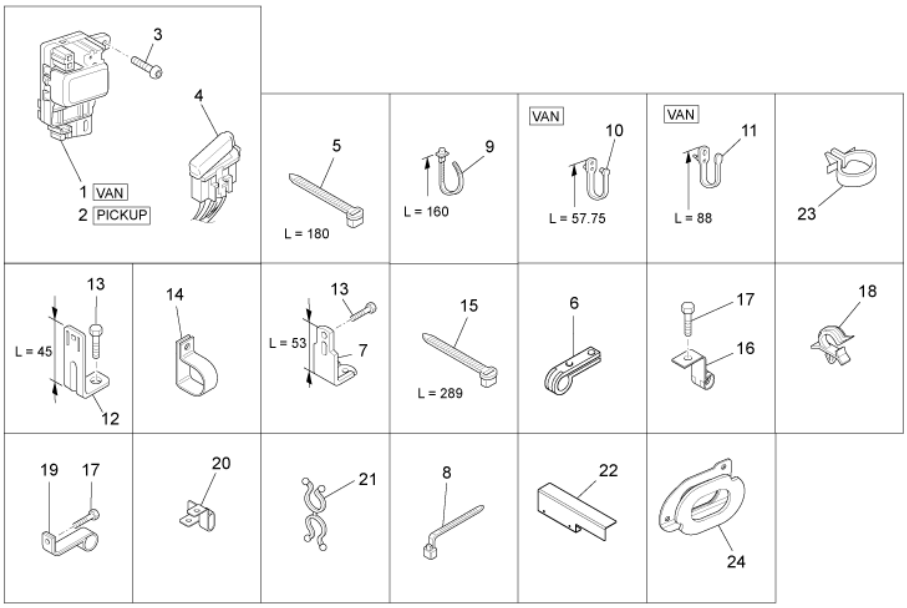

Pos.	Code	Beschreibung	Menge	Varianten
1	8260087539000	Sicherungseinheit komplett	1	**Technische Eigenschaft:**Metallkas ten[VAN]
2	8260087538000	Sicherungseinheit komplett	1	**Technische Eigenschaft:**Alle Pick-up-Versionen[PICKUP]
3	D9338315020	Schraube + Scheibe	2	
4	8261087510000	Sicherungshalter	1	
5	145298	Reißschelle L=180mm	6	
6	9004461420000	Schelle	3	
7	8271587Z04000	Schelle	1	
8	9004464484000	Schelle	1	
9	9004464190000	Schelle	2	
10	D9004464072	Schelle	2	**Technische Eigenschaft:**Metallkas ten[VAN]
11	D9004464044	Schelle	2	**Technische Eigenschaft:**Metallkas ten[VAN]
12	D8271587Z29	Bügel	1	
13	D9165140612	Sechskantschraube	2	
14	B004729	Schelle	1	
15	257134	Reißschelle L=277	1	
16	D9004461389	Schelle	2	
17	D9165140616	Sechskantschraube	5	
18	D9004464092	Schelle	1	
19	566063	Bügel	2	
20	D9004461419	Schelle	1	
21	9004464240000	Schelle	1	
22	B004700	Halterbügel	1	
23	191002	Kleine Feder	4	
24	B007383	Passtück	1	**Technische Eigenschaft:**

Einheit	Elektrischeanlage
Code	06.12
Beschreibung	Vorderer und hinterer Scheibenwischer
Inspektion	1

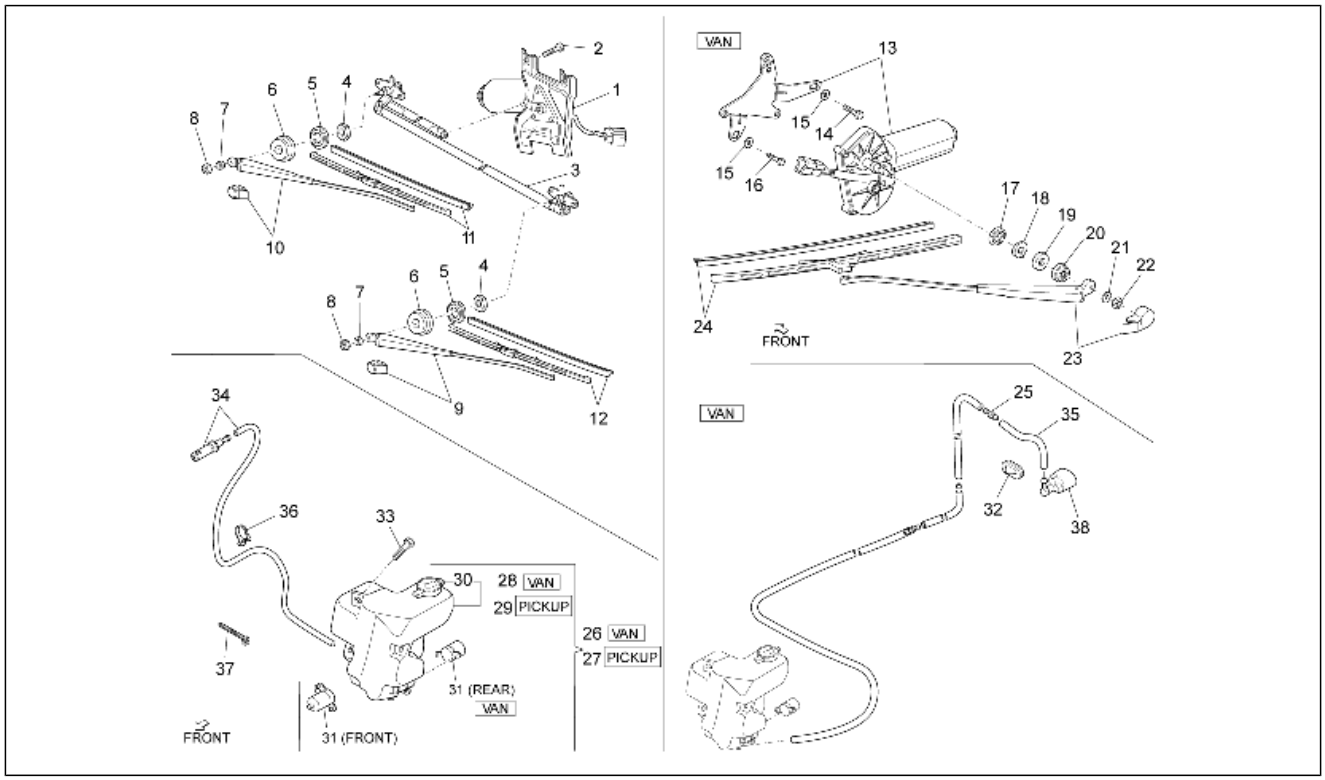

Pos.	Code	Beschreibung	Menge	Varianten
1	B006169	Wischblatt motor	1	
2	AP8150073	Sechskantschraube M 6 x 30	4	
3	615895	Fensterheberantrieb	1	
4	645436	Mutter	2	
5	645435	Dichtung	2	
6	645434	Flachscheibe	2	
7	006968	Unterlegscheibe	2	
8	810688	Mutter	2	
9	660704	Scheibenwischerarm SX	1	
10	660705	Scheibenwischerarm DX	1	
11	615897	Wischblatt DX	1	
12	615902	Wischblatt SX	1	
13	B004603	Scheibenwischermotor rückfenster	1	**Technische Eigenschaft:**Metallkas ten[VAN]
14	9165140614000	Schraubbolzen	2	**Technische Eigenschaft:**Metallkas ten[VAN]
15	006175	Flachscheibe	3	**Technische Eigenschaft:**Metallkas ten[VAN]
16	9004119450000	Schraubbolzen	1	**Technische Eigenschaft:**Metallkas ten[VAN]
17	645932	Verschlusschraube	1	**Technische Eigenschaft:**Metallkas ten[VAN]
18	645934	Äußerer Abstandhalter	1	**Technische Eigenschaft:**Metallkas ten[VAN]
19	645933	Interner Abstandhalter	1	**Technische Eigenschaft:**Metallkas ten[VAN]
20	645931	Becher	1	**Technische Eigenschaft:**Metallkas ten[VAN]
21	006968	Unterlegscheibe	1	**Technische Eigenschaft:**Metallkas ten[VAN]
22	645930	Mutter	1	**Technische Eigenschaft:**Metallkas ten[VAN]
23	644535	Scheibenwischerarm rückfenster	1	**Technische Eigenschaft:**Metallkas ten[VAN]
24	644536	Bürste	1	**Technische Eigenschaft:**Metallkas ten[VAN]
25	8534987Z01000	Anschluß hintere scheibenwaschanla	1	**Technische Eigenschaft:**Metallkas ten[VAN]
26	8508087Z02000	Behälter scheibenwaschanlage	1	**Technische Eigenschaft:**Metallkas ten[VAN]
27	8508087Z01000	Behälter scheibenwaschanlage	1	**Technische Eigenschaft:**Alle Pick-up-Versionen[PICKUP]
28	8533087Z02000	Behälter scheibenwaschanlage	1	**Technische Eigenschaft:**Metallkas ten[VAN]

Einheit	Elektrischeanlage
Code	06.12
Beschreibung	Vorderer und hinterer Scheibenwischer
Inspektion	1

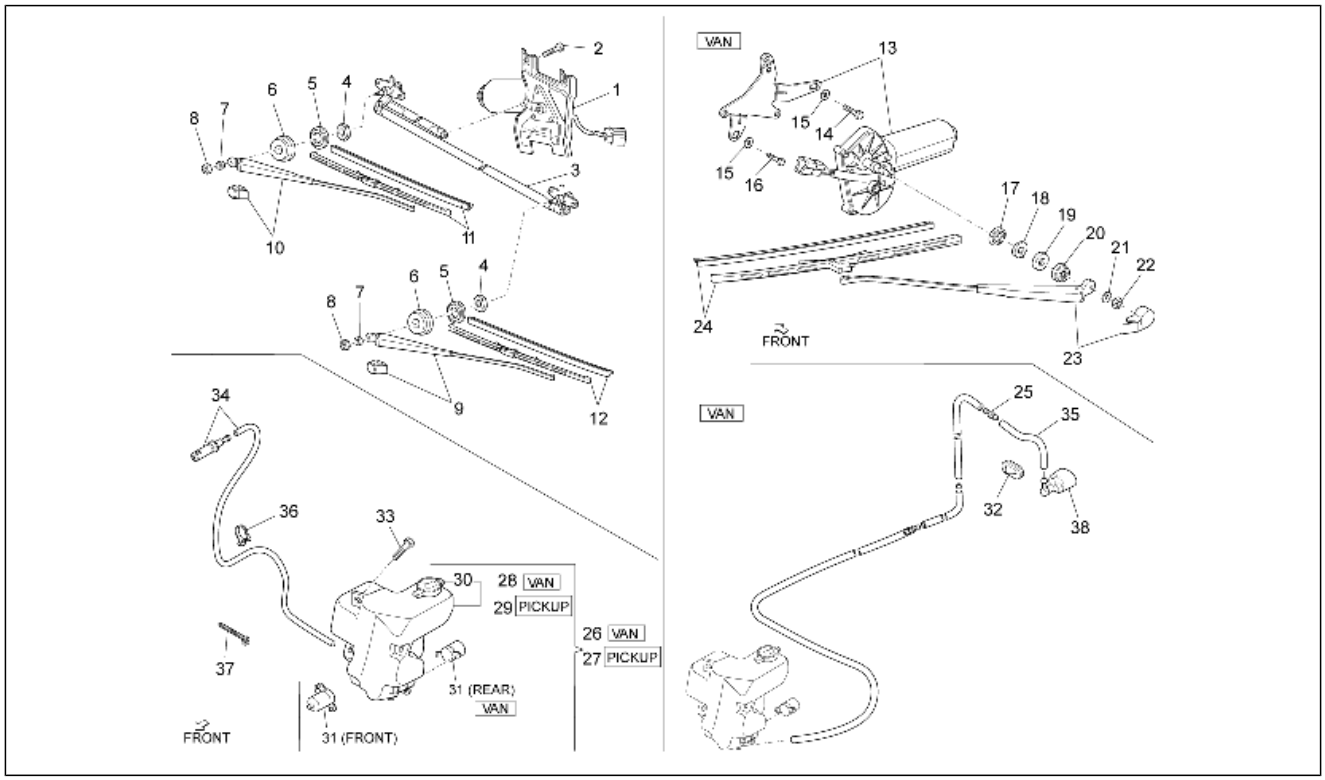

Pos.	Code	Beschreibung	Menge	Varianten
29	8533087Z01000	Behälter scheibenwaschanlage	1	**Technische Eigenschaft:**Alle Pick-up-Versionen[PICKUP]
30	8533287Z01000	Deckel	1	
31	8531087Z02000	Pumpe scheibenwaschanlage	1	**Technische Eigenschaft:**Alle Pick-up-Versionen[PICKUP]
31	8531087Z02000	Pumpe scheibenwaschanlage	2	**Technische Eigenschaft:**Metallkas ten[VAN]
32	D9004480370	Kabelführung	1	
33	D9165140620	Flanschschraube	3	
34	B004936	Wischwasser düse	1	
35	D8538087Z01	Rohr	1	**Technische Eigenschaft:**Metallkas ten[VAN]
36	D9004464072	Schelle	3	
37	9004464484000	Schelle	1	
38	8503587Z01000	Hintere scheibenwaschanlage	1	**Technische Eigenschaft:**Metallkas ten[VAN]

Einheit	Elektrischeanlage
Code	06.13
Beschreibung	Optional
Inspektion	1

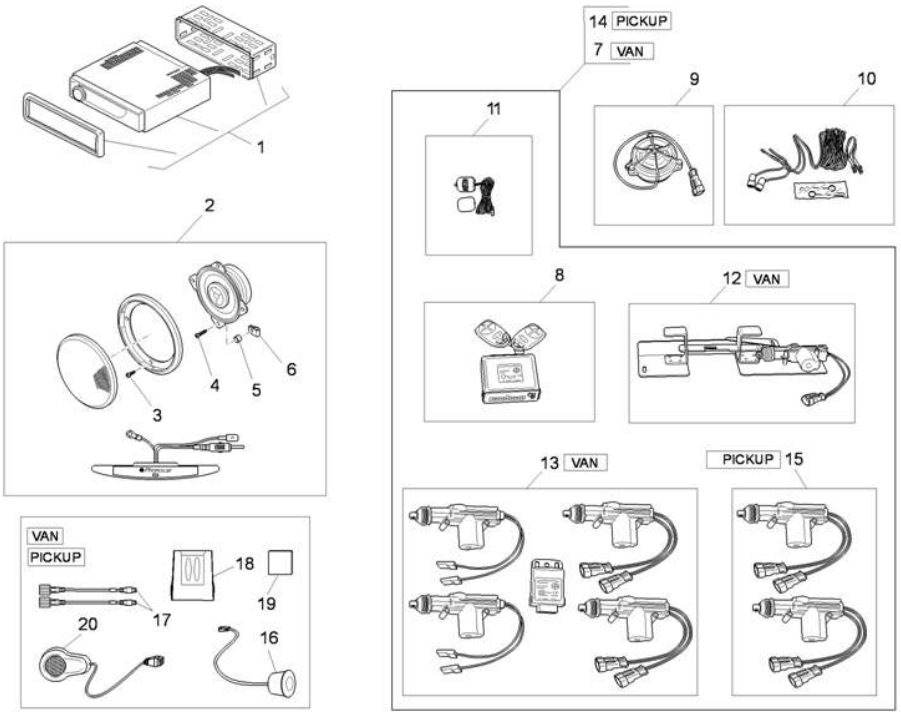

Pos.	Code	Beschreibung	Menge	Varianten
1	B004452	Kit Radio	1	
2	B005884	Kit Lautsprecher und Antenne	1	
3	018536	Gew.schr. 3,5x13	8	
4	015994	Linsenschraube 3,5x19*	6	
5	623770	Distanzscheibe	6	
6	CM017405	Plattchen	6	
7	B004450	Kit Zentralverriegelung und Diebstahlsicherung	1	**Technische Eigenschaft:**Metallkas ten[VAN]
7	B006178	***ZENTRALTURSCHLIESSER	1	
8	B004460	Steuergerät + 2 Fernbedienungen	1	
9	B004461	Siren	1	
10	B004462	Paar Messwertgeber	1	
11	B004463	Led	1	
12	B004465	Platte	1	**Technische Eigenschaft:**Metallkas ten[VAN]
13	B004466	Steuergerät und Stellvorrichtungen	1	**Technische Eigenschaft:**Metallkas ten[VAN]
14	B004451	Kit Zentralverriegelung und Diebstahlsicherung	1	**Technische Eigenschaft:**Alle Pick-up-Versionen[PICKUP]
15	B004464	Paar Stellvorrichtungen	1	**Technische Eigenschaft:**Alle Pick-up-Versionen[PICKUP]
16	B004245	Ultraschall-Messwertgeber	2	
17	B004246	Verkabelung Messwertgeber	2	
18	661037	Steuerelektronik Parksensoren	1	
19	661042	Biadhesive	1	
20	661039	Akustischer Signalgeber	1	

Einheit	LPG
Code	08.01
Beschreibung	Benzintank GPL (Pick)
Inspektion	1

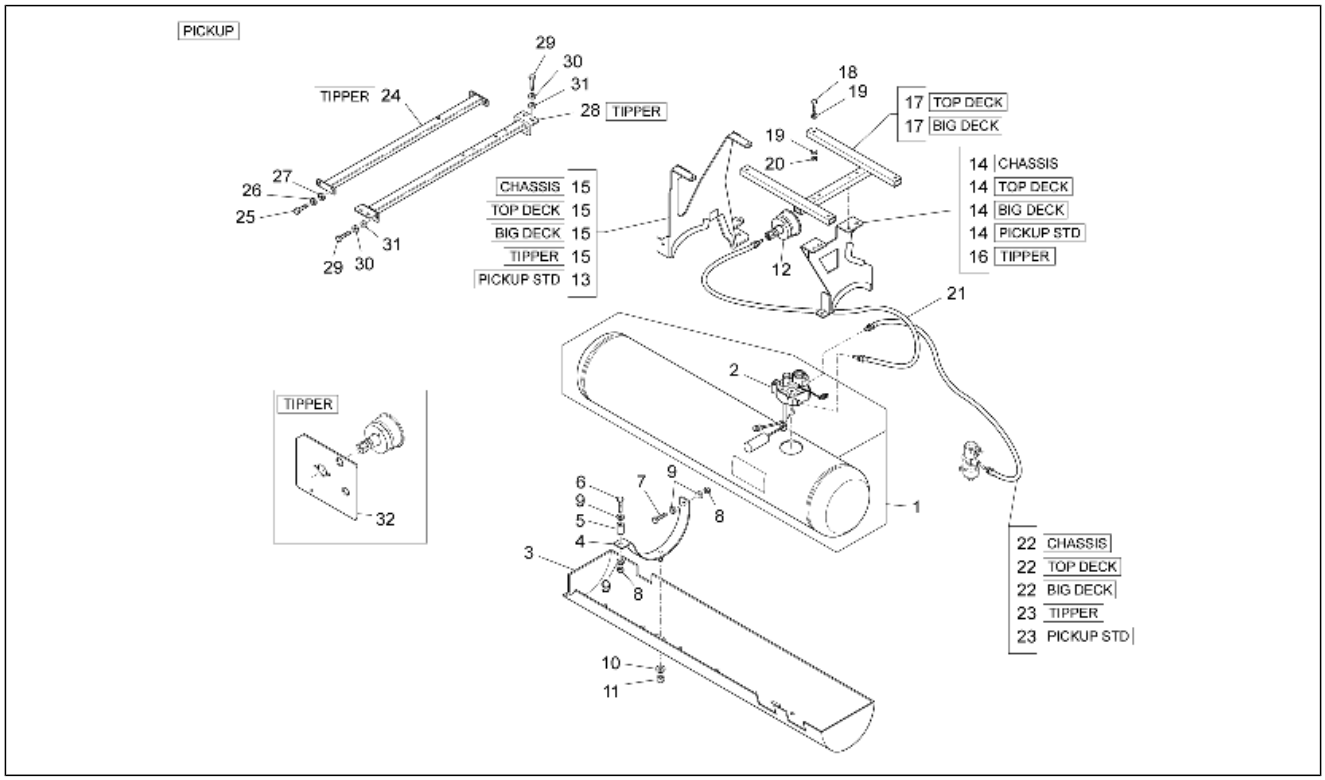

Pos.	Code	Beschreibung	Menge	Varianten
1	B005725	Kraftstofftank	1	**Technische Eigenschaft:**Version mit Gas-Versorgung[GPL], Alle Pick-up-Versionen[PICKUP]
1	B005783	Kraftstofftank	1	**Technische Eigenschaft:**Version mit Gas-Versorgung[GPL], Alle Pick-up-Versionen[PICKUP]
2	B005714	Schwimmer komplett	1	**Technische Eigenschaft:**Version mit Gas-Versorgung[GPL], Alle Pick-up-Versionen[PICKUP]
2	B005784	Schwimmer komplett	1	**Technische Eigenschaft:**Version mit Gas-Versorgung[GPL], Alle Pick-up-Versionen[PICKUP]
3	B005719	Tankschutz	1	**Technische Eigenschaft:**Version mit Gas-Versorgung[GPL], Alle Pick-up-Versionen[PICKUP]
4	B005721	Schelle	2	**Technische Eigenschaft:**Version mit Gas-Versorgung[GPL], Alle Pick-up-Versionen[PICKUP]
5	660652	Distanzscheibe	2	**Technische Eigenschaft:**Version mit Gas-Versorgung[GPL], Alle Pick-up-Versionen[PICKUP]
6	015578	Sechskantschraube M10x45	2	**Technische Eigenschaft:**Version mit Gas-Versorgung[GPL], Alle Pick-up-Versionen[PICKUP]
7	031157	Sechskantschraube M10x30	2	**Technische Eigenschaft:**Version mit Gas-Versorgung[GPL], Alle Pick-up-Versionen[PICKUP]
8	002440	Mutter, selbstsichernd M10	4	**Technische Eigenschaft:**Version mit Gas-Versorgung[GPL], Alle Pick-up-Versionen[PICKUP]
9	016626	U.scheibe 10,4x18x2	8	**Technische Eigenschaft:**Version mit Gas-Versorgung[GPL], Alle Pick-up-Versionen[PICKUP]
10	709077	Unterlegscheibe	2	**Technische Eigenschaft:**Version mit Gas-Versorgung[GPL], Alle Pick-up-Versionen[PICKUP]
11	709052	Selbstsperr.mut Unt.	2	**Technische Eigenschaft:**Version mit Gas-Versorgung[GPL], Alle Pick-up-Versionen[PICKUP]
12	659702	Füllstutzen	1	**Technische Eigenschaft:**Version mit Gas-Versorgung[GPL], Alle Pick-up-Versionen[PICKUP]
12	B005785	Füllstutzen	1	**Technische Eigenschaft:**Version mit Gas-Versorgung[GPL], Alle Pick-up-Versionen[PICKUP]
13	B005751	Vorderer Steigbügel	1	**Technische Eigenschaft:**Version mit Gas-Versorgung[GPL], Alle Pick-up-Versionen[PICKUP]

Einheit	LPG
Code	08.01
Beschreibung	Benzintank GPL (Pick)
Inspektion	1

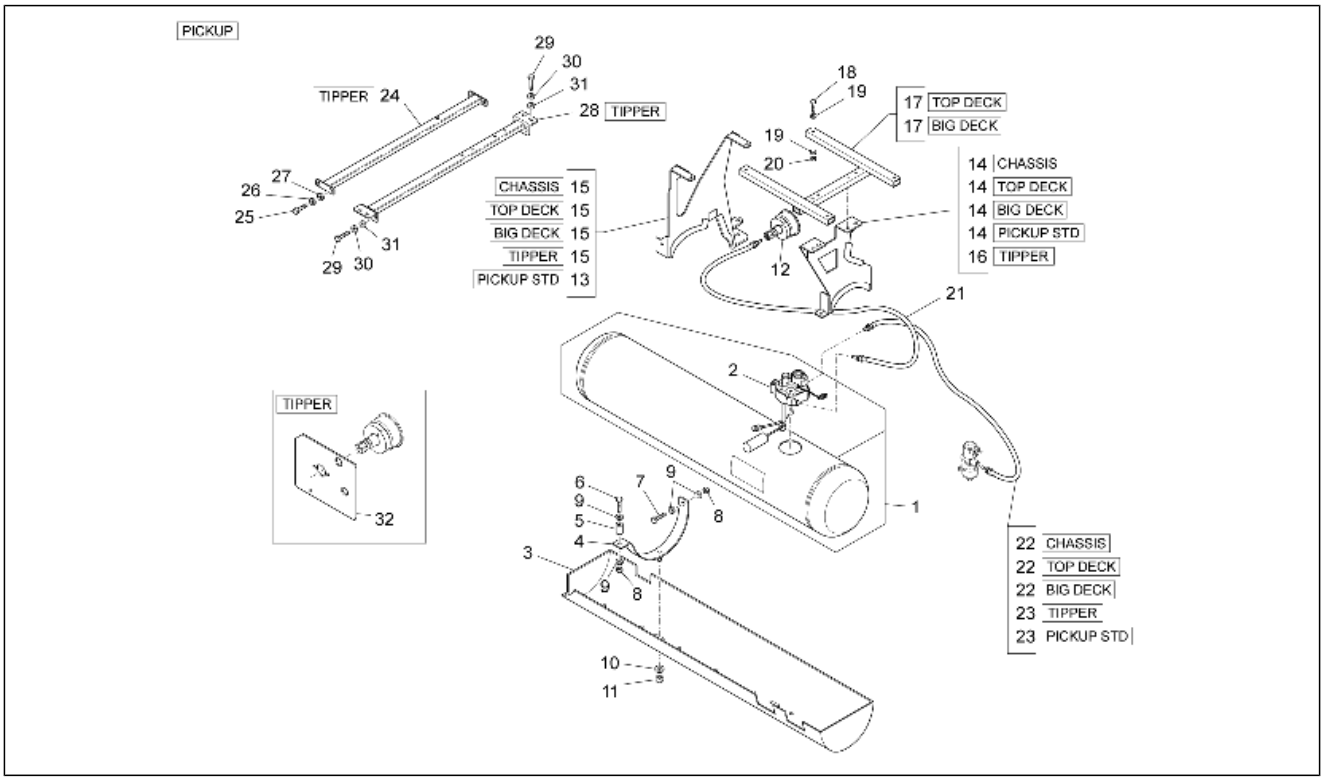

Pos.	Code	Beschreibung	Menge	Varianten
14	B005723	Hinterer Steigbügel	1	**Technische Eigenschaft:**Version mit Gas-Versorgung[GPL], Alle Pick-up-Versionen[PICKUP]
15	B005724	Vorderer Steigbügel	1	**Technische Eigenschaft:**Version mit Gas-Versorgung[GPL], Alle Pick-up-Versionen[PICKUP]
16	B005722	Hinterer Steigbügel	1	**Technische Eigenschaft:**Version mit Gas-Versorgung[GPL], Version mit kippbarer Ladefläche[TIPPER]
17	B005728	Hinterer Steigbügel	1	**Technische Eigenschaft:**Version mit vergrößerter Ladefläche und Ladebordwänden aus Eisen[BIG DECK], Version mit Gas-Versorgung[GPL], Version mit vergrößerter Ladefläche und Ladebordwänden aus Legierung[TOP DECK]
18	D9161160840	Schraubbolzen	4	**Technische Eigenschaft:**Version mit Gas-Versorgung[GPL], Alle Pick-up-Versionen[PICKUP]
19	013776	Unterlegscheibe	8	**Technische Eigenschaft:**Version mit Gas-Versorgung[GPL], Alle Pick-up-Versionen[PICKUP]
20	709052	Selbstsperr.mut Unt.	4	**Technische Eigenschaft:**Version mit Gas-Versorgung[GPL], Alle Pick-up-Versionen[PICKUP]
21	660670	Bremsschlauch L=1100 mm	1	**Technische Eigenschaft:**Version mit Gas-Versorgung[GPL], Alle Pick-up-Versionen[PICKUP]
21	CM039404	Bremsschlauch L=1100 mm	1	**Technische Eigenschaft:**Version mit Gas-Versorgung[GPL], Alle Pick-up-Versionen[PICKUP]
22	B005732	Bremsschlauch L=2000 mm	1	**Technische Eigenschaft:**Version mit vergrößerter Ladefläche und Ladebordwänden aus Eisen[BIG DECK], Version ohne Ladefläche[CHASSIS], Version mit Gas-Versorgung[GPL], Version mit vergrößerter Ladefläche und Ladebordwänden aus Legierung[TOP DECK]
22	CM039503	Bremsschlauch L=2000 mm	1	**Technische Eigenschaft:**Version mit vergrößerter Ladefläche und Ladebordwänden aus Eisen[BIG DECK], Version ohne Ladefläche[CHASSIS], Version mit Gas-Versorgung[GPL], Version mit vergrößerter Ladefläche und Ladebordwänden aus Legierung[TOP DECK]
23	B005731	Bremsschlauch L=1800 mm	1	**Technische Eigenschaft:**Version mit Gas-Versorgung[GPL], Version mit Ladefläche und Ladebordwänden aus Eisen[PICKUP STD], Version mit kippbarer Ladefläche[TIPPER]

Einheit	LPG
Code	08.01
Beschreibung	Benzintank GPL (Pick)
Inspektion	1

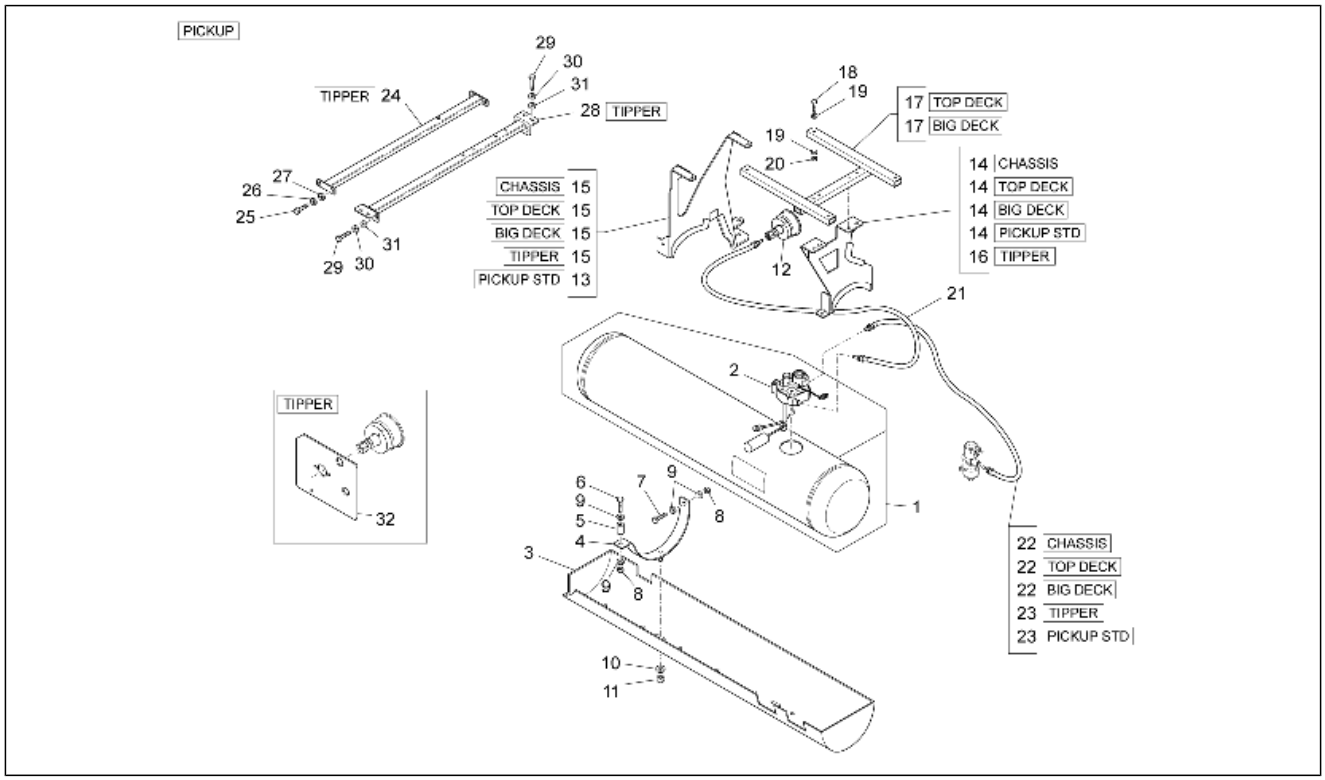

Pos.	Code	Beschreibung	Menge	Varianten
23	CM039502	Bremsschlauch L=1800 mm	1	**Technische Eigenschaft:**Version mit Gas-Versorgung[GPL], Version mit Ladefläche und Ladebordwänden aus Eisen[PICKUP STD], Version mit kippbarer Ladefläche[TIPPER]
24	661129	Traverse, vorne	1	**Technische Eigenschaft:**Version mit Gas-Versorgung[GPL], Version mit kippbarer Ladefläche[TIPPER]
25	031120	Schraube	4	**Technische Eigenschaft:**Version mit Gas-Versorgung[GPL], Version mit kippbarer Ladefläche[TIPPER]
26	709077	Unterlegscheibe	4	**Technische Eigenschaft:**Version mit Gas-Versorgung[GPL], Version mit kippbarer Ladefläche[TIPPER]
27	016408	Sprengscheibe 13,75x8,15x4,5	4	**Technische Eigenschaft:**Version mit Gas-Versorgung[GPL], Version mit kippbarer Ladefläche[TIPPER]
28	661130	Bügel	1	**Technische Eigenschaft:**Version mit Gas-Versorgung[GPL], Version mit kippbarer Ladefläche[TIPPER]
29	031120	Schraube	8	**Technische Eigenschaft:**Version mit Gas-Versorgung[GPL], Version mit kippbarer Ladefläche[TIPPER]
30	709077	Unterlegscheibe	8	**Technische Eigenschaft:**Version mit Gas-Versorgung[GPL], Version mit kippbarer Ladefläche[TIPPER]
31	016408	Sprengscheibe 13,75x8,15x4,5	8	**Technische Eigenschaft:**Version mit Gas-Versorgung[GPL], Version mit kippbarer Ladefläche[TIPPER]
32	661128	Halterbügel	1	**Technische Eigenschaft:**Version mit Gas-Versorgung[GPL], Version mit kippbarer Ladefläche[TIPPER]

Einheit	LPG
Code	08.02
Beschreibung	Benzintank GPL (Van)
Inspektion	1

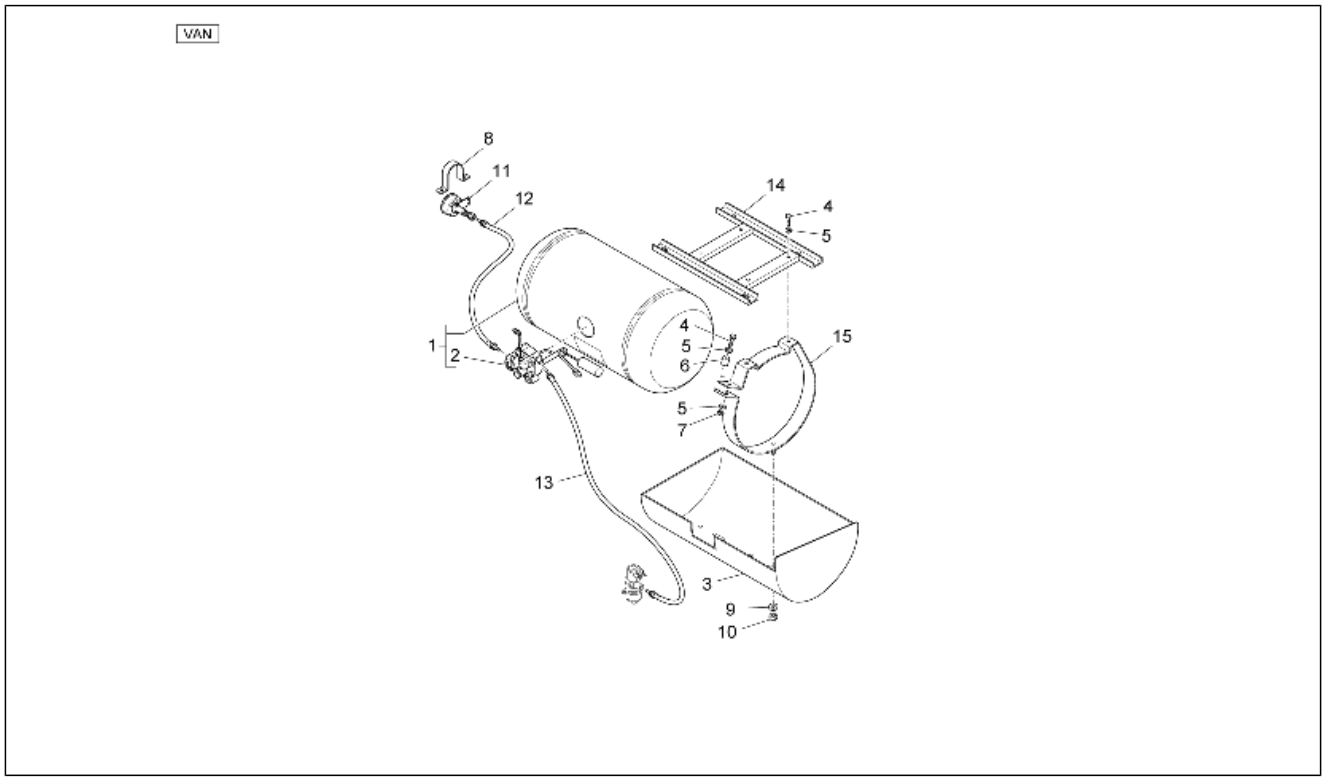

Pos.	Code	Beschreibung	Menge	Varianten
1	660656	Kraftstofftank	1	**Technische Eigenschaft:**Version mit Gas-Versorgung[GPL], Metallkas ten[VAN]
1	B005796	Kraftstofftank	1	**Technische Eigenschaft:**Version mit Gas-Versorgung[GPL], Metallkas ten[VAN]
2	660662	Schwimmer komplett	1	**Technische Eigenschaft:**Version mit Gas-Versorgung[GPL], Metallkas ten[VAN]
2	B005797	Schwimmer komplett	1	**Technische Eigenschaft:**Version mit Gas-Versorgung[GPL], Metallkas ten[VAN]
3	660655	Tankschutz	1	**Technische Eigenschaft:**Version mit Gas-Versorgung[GPL], Metallkas ten[VAN]
4	031119	Sechskantschraube M8x22	6	**Technische Eigenschaft:**Version mit Gas-Versorgung[GPL], Metallkas ten[VAN]
5	709077	Unterlegscheibe	12	**Technische Eigenschaft:**Version mit Gas-Versorgung[GPL], Metallkas ten[VAN]
6	B004105	Distanzscheibe	2	**Technische Eigenschaft:**Version mit Gas-Versorgung[GPL], Metallkas ten[VAN]
7	002440	Mutter, selbstsichernd M10	2	**Technische Eigenschaft:**Version mit Gas-Versorgung[GPL], Metallkas ten[VAN]
8	660689	Bügel	1	**Technische Eigenschaft:**Version mit Gas-Versorgung[GPL], Metallkas ten[VAN]
9	016408	Sprengscheibe 13,75x8,15x4,5	2	**Technische Eigenschaft:**Version mit Gas-Versorgung[GPL], Metallkas ten[VAN]
10	709052	Selbstsperr.mut Unt.	2	**Technische Eigenschaft:**Version mit Gas-Versorgung[GPL], Metallkas ten[VAN]
11	660664	Füllstutzen	1	**Technische Eigenschaft:**Version mit Gas-Versorgung[GPL], Metallkas ten[VAN]
11	B005798	Füllstutzen	1	**Technische Eigenschaft:**Version mit Gas-Versorgung[GPL], Metallkas ten[VAN]
12	660670	Bremsschlauch L=1100 mm	1	**Technische Eigenschaft:**Version mit Gas-Versorgung[GPL], Metallkas ten[VAN]
12	CM039404	Bremsschlauch L=1100 mm	1	**Technische Eigenschaft:**Version mit Gas-Versorgung[GPL], Metallkas ten[VAN]

Einheit	LPG
Code	08.02
Beschreibung	Benzintank GPL (Van)
Inspektion	1

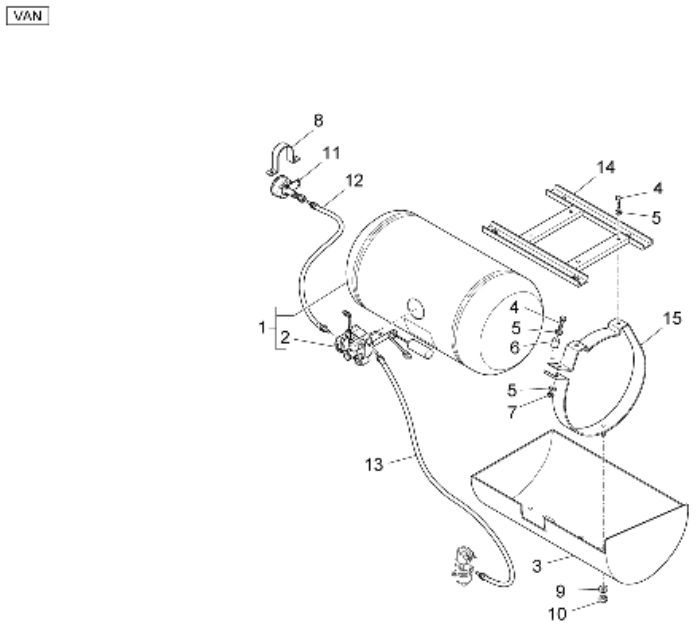

Pos.	Code	Beschreibung	Menge	Varianten
13	B005731	Bremsschlauch L=1800 mm	1	**Technische Eigenschaft:**Version mit Gas-Versorgung[GPL], Metallkas ten[VAN]
13	CM039502	Bremsschlauch L=1800 mm	1	**Technische Eigenschaft:**Version mit Gas-Versorgung[GPL], Metallkas ten[VAN]
14	659744	Halterbügel Tank	1	**Technische Eigenschaft:**Version mit Gas-Versorgung[GPL], Metallkas ten[VAN]
15	660665	Anbaukit	1	**Technische Eigenschaft:**Version mit Gas-Versorgung[GPL], Metallkas ten[VAN]

Einheit	LPG
Code	08.03
Beschreibung	Benrin-einspritzanlage GPL
Inspektion	1

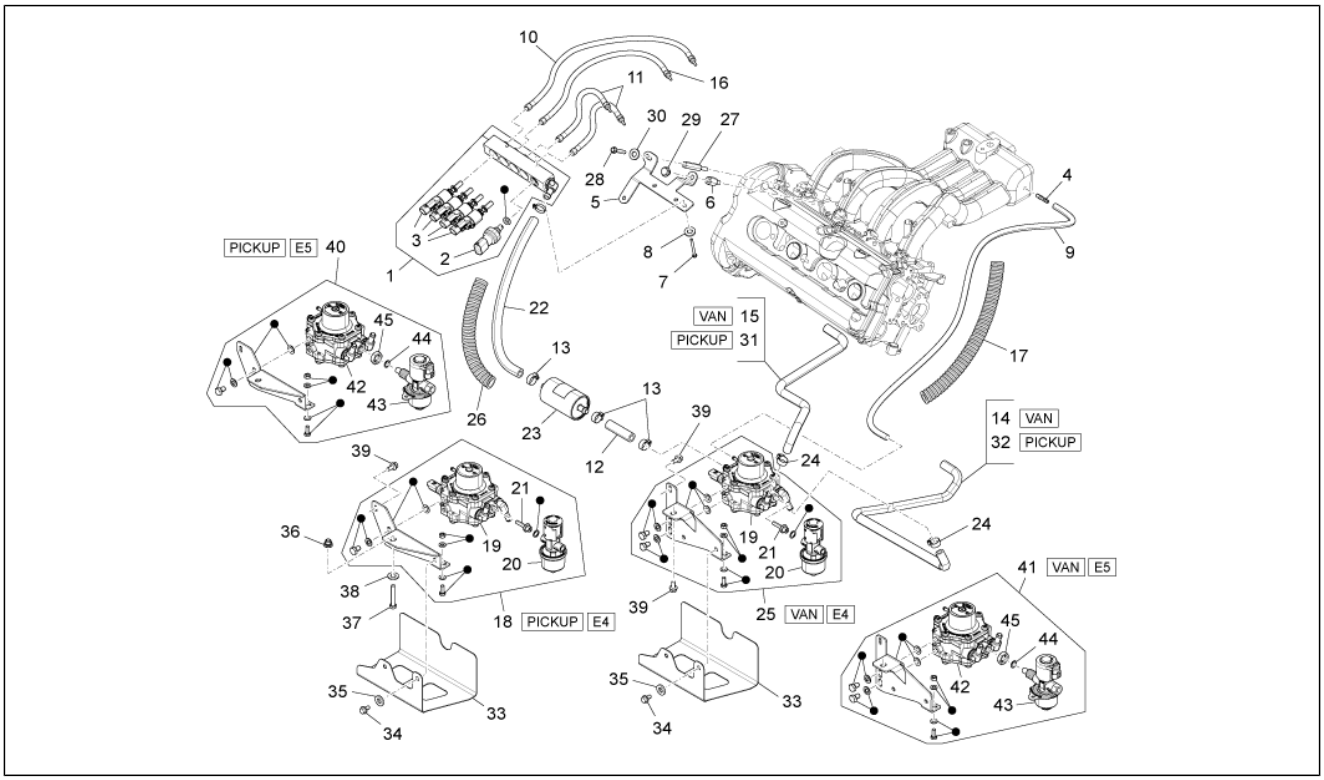

Pos.	Code	Beschreibung	Menge	Varianten
1	B005735	ZSB Einspritzdüsen GPL	1	**Technische Eigenschaft:**Version mit Gas-Versorgung[GPL]
1	B005772	ZSB Einspritzdüsen GPL	1	**Technische Eigenschaft:**Version mit Gas-Versorgung[GPL]
2	659736	Sensor	1	**Technische Eigenschaft:**Version mit Gas-Versorgung[GPL]
3	659734	Einspritzdüse komplett INO3	4	**Technische Eigenschaft:**Version mit Gas-Versorgung[GPL]
3	B005781	Einspritzdüse komplett INO3	4	**Technische Eigenschaft:**Version mit Gas-Versorgung[GPL]
4	B005758	Anschluss	1	**Technische Eigenschaft:**Version mit Gas-Versorgung[GPL]
5	B005713	Halterbügel	1	**Technische Eigenschaft:**Version mit Gas-Versorgung[GPL]
6	B005727	Distanzscheibe	1	**Technische Eigenschaft:**Version mit Gas-Versorgung[GPL]
7	031088	Schraube M6x16	2	**Technische Eigenschaft:**Version mit Gas-Versorgung[GPL]
8	003056	Flachscheibe 6,4x12x1	2	**Technische Eigenschaft:**Version mit Gas-Versorgung[GPL]
9	B005759	Gasleitung 5x10.5	1	**Technische Eigenschaft:**Version mit Gas-Versorgung[GPL]
10	B005729	Gasleitung L=230	1	**Technische Eigenschaft:**Version mit Gas-Versorgung[GPL]
10	CM039303	Gasleitung L=230	1	**Technische Eigenschaft:**Version mit Gas-Versorgung[GPL]
11	659717	Gasleitung L=160	2	**Technische Eigenschaft:**Version mit Gas-Versorgung[GPL]
11	CM039301	Gasleitung L=160	2	**Technische Eigenschaft:**Version mit Gas-Versorgung[GPL]
12	659721	Gasleitung l=60	1	**Technische Eigenschaft:**Version mit Gas-Versorgung[GPL]
13	660684	Schelle	5	**Technische Eigenschaft:**Version mit Gas-Versorgung[GPL]
14	B007172	Wasserrücklaufleitung	1	**Technische Eigenschaft:**Version mit Gas-Versorgung[GPL], Metallkas ten[VAN]
15	B007171	Wasservorlaufleitung	1	**Technische Eigenschaft:**Version mit Gas-Versorgung[GPL], Metallkas ten[VAN]
16	B005730	Gasleitung L=190	1	**Technische Eigenschaft:**Version mit Gas-Versorgung[GPL]
16	CM039302	Gasleitung L=190	1	**Technische Eigenschaft:**Version mit Gas-Versorgung[GPL]
17	661077	Leitung L=200	1	**Technische Eigenschaft:**Version mit Gas-Versorgung[GPL]
18	B005737	Druckminderer komplett	1	**Technische Eigenschaft:**Version mit Gas-Versorgung[GPL], Alle Pick-up-Versionen[PICKUP]
19	B005738	Druckminderer	1	**Technische Eigenschaft:**Version mit Gas-Versorgung[GPL]
20	659690	Elektroventil	1	**Technische Eigenschaft:**Version mit Gas-Versorgung[GPL]
21	659692	Anschluss	1	**Technische Eigenschaft:**Version mit Gas-Versorgung[GPL]

Einheit	LPG
Code	08.03
Beschreibung	Benrin-einspritzanlage GPL
Inspektion	1

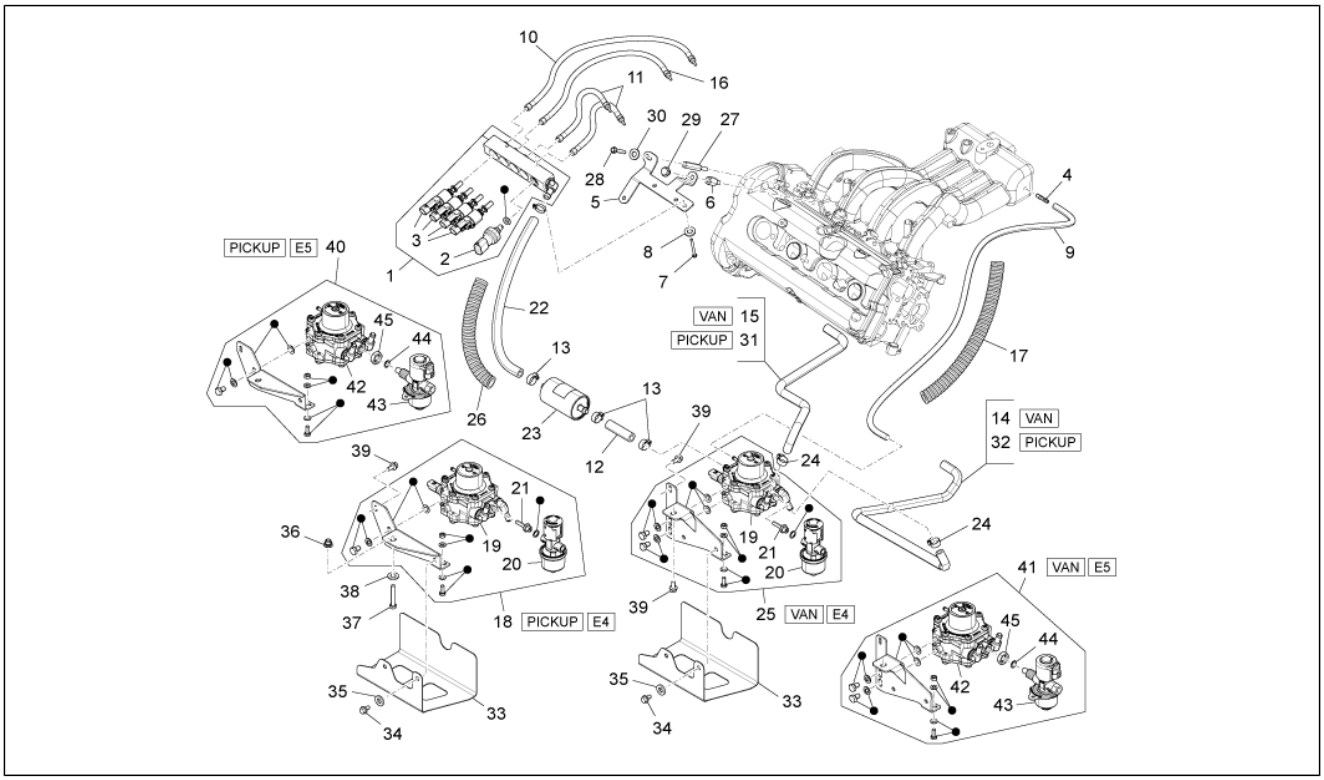

Pos.	Code	Beschreibung	Menge	Varianten
22	B005761	Gasleitung L=300	1	**Technische Eigenschaft:**Version mit Gas-Versorgung[GPL]
23	659749	Filter	1	**Technische Eigenschaft:**Version mit Gas-Versorgung[GPL]
24	566745	Schelle	2	**Technische Eigenschaft:**Version mit Gas-Versorgung[GPL]
25	B005754	Druckminderer komplett	1	**Technische Eigenschaft:**Version mit Gas-Versorgung[GPL], Metallkas ten[VAN]
26	661076	Leitung L=400	1	**Technische Eigenschaft:**Version mit Gas-Versorgung[GPL]
27	B005726	Distanzscheibe	1	**Technische Eigenschaft:**Version mit Gas-Versorgung[GPL]
28	874554	TE Schr. m. Flansch M6x14	1	**Technische Eigenschaft:**Version mit Gas-Versorgung[GPL]
29	857008	TE Schr. m. Flansch M 8x10,3	1	**Technische Eigenschaft:**Version mit Gas-Versorgung[GPL]
30	013950	U.scheibe 6,2x18x2	1	**Technische Eigenschaft:**Version mit Gas-Versorgung[GPL]
31	B007322	Wasservorlaufleitung	1	**Technische Eigenschaft:**Version mit Gas-Versorgung[GPL], Alle Pick-up-Versionen[PICKUP]
32	B007167	Wasserrücklaufleitung	1	**Technische Eigenschaft:**Version mit Gas-Versorgung[GPL], Alle Pick-up-Versionen[PICKUP]
33	B006061	Schutzabdeckung	1	**Technische Eigenschaft:**Version mit Gas-Versorgung[GPL]
34	857082	TE Schr. m. Flansch M 6x12	2	**Technische Eigenschaft:**Version mit Gas-Versorgung[GPL]
35	013950	U.scheibe 6,2x18x2	2	**Technische Eigenschaft:**Version mit Gas-Versorgung[GPL]
36	264369	Kunststoffniet	1	**Technische Eigenschaft:**Version mit Gas-Versorgung[GPL]
37	031116	Sk-Schraube	1	**Technische Eigenschaft:**Version mit Gas-Versorgung[GPL]
38	003058	Flachscheibe 15x8,4x1,5	1	**Technische Eigenschaft:**Version mit Gas-Versorgung[GPL]
39	D9165140616	Sechskantschraube	1	**Technische Eigenschaft:**Version mit Gas-Versorgung[GPL]
40	B005786	Druckminderer komplett	1	**Technische Eigenschaft:**Version mit Gas-Versorgung[GPL], Alle Pick-up-Versionen[PICKUP]
41	B005799	Druckminderer komplett	1	**Technische Eigenschaft:**Version mit Gas-Versorgung[GPL], Metallkas ten[VAN]
42	B005787	Druckminderer	1	**Technische Eigenschaft:**Version mit Gas-Versorgung[GPL]
43	B005788	Elektroventil	1	**Technische Eigenschaft:**Version mit Gas-Versorgung[GPL]
44	B005790	O-ring	1	**Technische Eigenschaft:**Version mit Gas-Versorgung[GPL]
45	B005789	Spezia mutter M16x1	1	**Technische Eigenschaft:**Version mit Gas-Versorgung[GPL]

Einheit	Methan
Code	09.01
Beschreibung	Kraftstofftank Methan
Inspektion	1

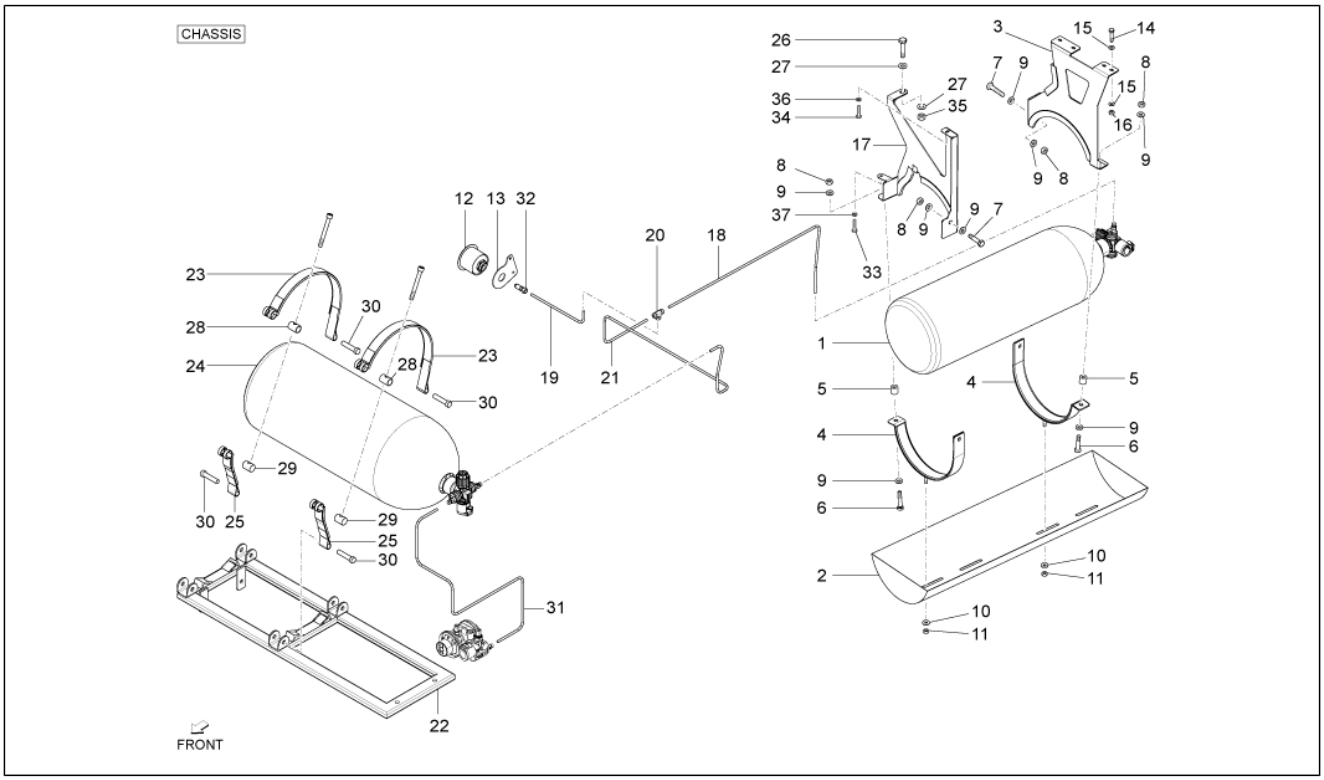

Pos.	Code	Beschreibung	Menge	Varianten
1	B007936	Kraftstofftank kpl. 229x750	1	**Technische Eigenschaft:**Version ohne Ladefläche[CHASSIS], Version mit Erdgasversorgung/Version with feeding to methane[MET]
2	B007950	Tankschutz	1	**Technische Eigenschaft:**Version ohne Ladefläche[CHASSIS], Version mit Erdgasversorgung/Version with feeding to methane[MET]
3	B005723	Hinterer Steigbügel	1	**Technische Eigenschaft:**Version ohne Ladefläche[CHASSIS], Version mit Erdgasversorgung/Version with feeding to methane[MET]
4	B005721	Schelle	2	**Technische Eigenschaft:**Version ohne Ladefläche[CHASSIS], Version mit Erdgasversorgung/Version with feeding to methane[MET]
5	660652	Distanzscheibe	2	**Technische Eigenschaft:**Version ohne Ladefläche[CHASSIS], Version mit Erdgasversorgung/Version with feeding to methane[MET]
6	015578	Sechskantschraube M10x45	2	**Technische Eigenschaft:**Version ohne Ladefläche[CHASSIS], Version mit Erdgasversorgung/Version with feeding to methane[MET]
7	031157	Sechskantschraube M10x30	2	**Technische Eigenschaft:**Version ohne Ladefläche[CHASSIS], Version mit Erdgasversorgung/Version with feeding to methane[MET]
8	002440	Mutter, selbstsichernd M10	4	**Technische Eigenschaft:**Version ohne Ladefläche[CHASSIS], Version mit Erdgasversorgung/Version with feeding to methane[MET]
9	016626	U.scheibe 10,4x18x2	8	**Technische Eigenschaft:**Version ohne Ladefläche[CHASSIS], Version mit Erdgasversorgung/Version with feeding to methane[MET]
10	709077	Unterlegscheibe	2	**Technische Eigenschaft:**Version ohne Ladefläche[CHASSIS], Version mit Erdgasversorgung/Version with feeding to methane[MET]
11	709052	Selbstsperr.mut Unt.	1	**Technische Eigenschaft:**Version ohne Ladefläche[CHASSIS], Version mit Erdgasversorgung/Version with feeding to methane[MET]

Einheit	Methan
Code	09.01
Beschreibung	Kraftstofftank Methan
Inspektion	1

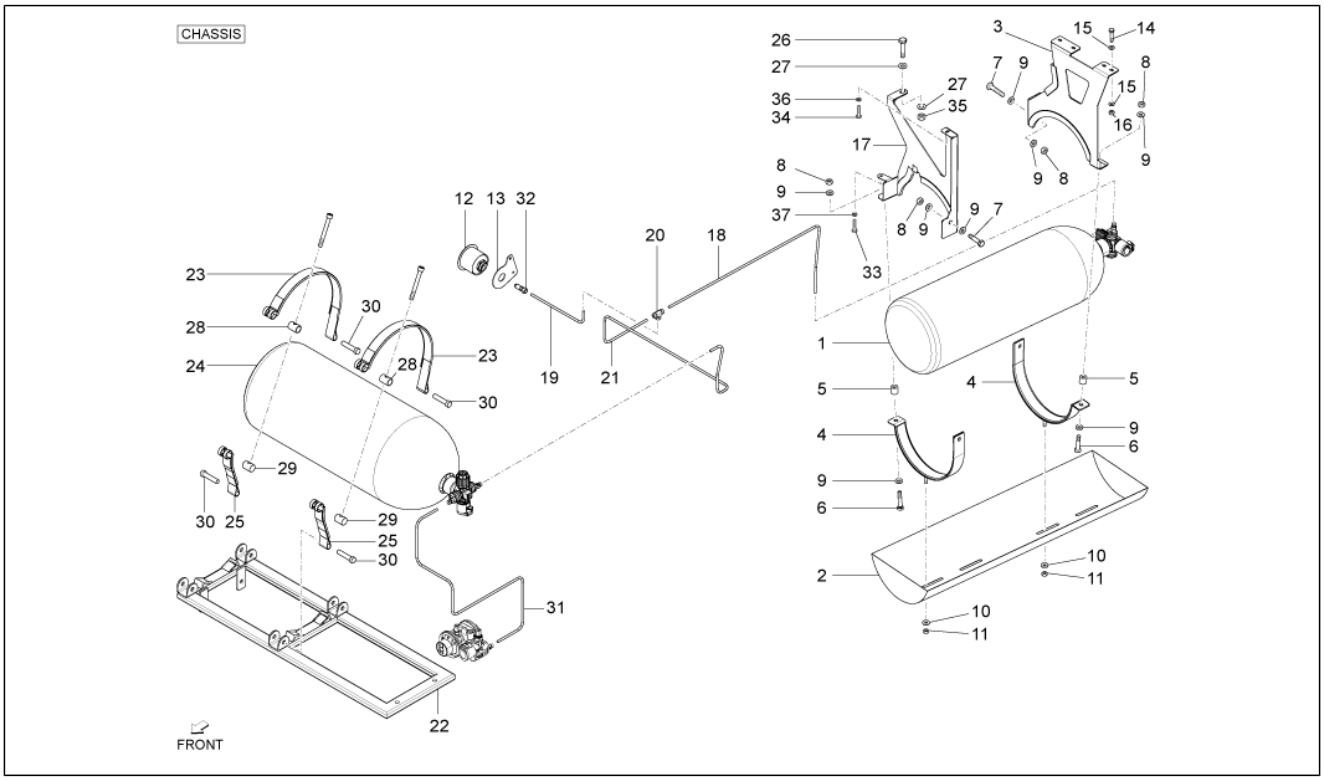

Pos.	Code	Beschreibung	Menge	Varianten
12	B007939	Füllstutzen	1	**Technische Eigenschaft:**Version ohne Ladefläche[CHASSIS], Version mit Erdgasversorgung/Version with feeding to methane[MET]
13	B007952	Halterbügel	1	**Technische Eigenschaft:**Version ohne Ladefläche[CHASSIS], Version mit Erdgasversorgung/Version with feeding to methane[MET]
14	9165160625000	Schraubbolzen	4	**Technische Eigenschaft:**Version ohne Ladefläche[CHASSIS], Version mit Erdgasversorgung/Version with feeding to methane[MET]
15	709056	Flachscheibe 18x6,4x1,6	8	**Technische Eigenschaft:**Version ohne Ladefläche[CHASSIS], Version mit Erdgasversorgung/Version with feeding to methane[MET]
16	020106	Mutter M6	4	**Technische Eigenschaft:**Version ohne Ladefläche[CHASSIS], Version mit Erdgasversorgung/Version with feeding to methane[MET]
17	B007928	Halterbügel Tank	1	**Technische Eigenschaft:**Version ohne Ladefläche[CHASSIS], Version mit Erdgasversorgung/Version with feeding to methane[MET]
18	B007946	Rohr	1	**Technische Eigenschaft:**Version ohne Ladefläche[CHASSIS], Version mit Erdgasversorgung/Version with feeding to methane[MET]
19	B007945	Rohr	1	**Technische Eigenschaft:**Version ohne Ladefläche[CHASSIS], Version mit Erdgasversorgung/Version with feeding to methane[MET]
20	B007949	3-Wegeanschluß	1	**Technische Eigenschaft:**Version ohne Ladefläche[CHASSIS], Version mit Erdgasversorgung/Version with feeding to methane[MET]
21	B007947	Rohr	1	**Technische Eigenschaft:**Version ohne Ladefläche[CHASSIS], Version mit Erdgasversorgung/Version with feeding to methane[MET]
22	B007925	Vorderer kleiner rahmen	1	**Technische Eigenschaft:**Version ohne Ladefläche[CHASSIS], Version mit Erdgasversorgung/Version with feeding to methane[MET]

Einheit	Methan
Code	09.01
Beschreibung	Kraftstofftank Methan
Inspektion	1

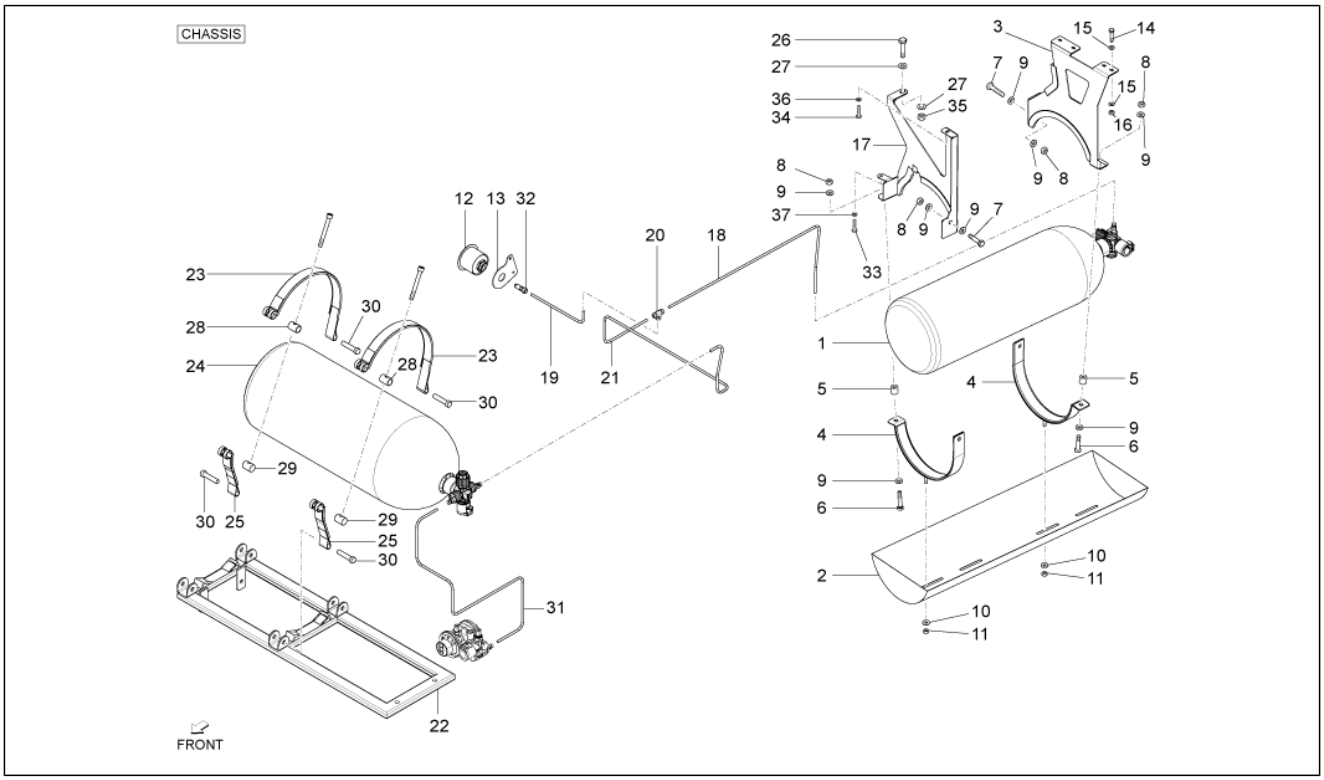

Pos.	Code	Beschreibung	Menge	Varianten
23	B007929	Stutzebinde	2	**Technische Eigenschaft:**Version ohne Ladefläche[CHASSIS], Version mit Erdgasversorgung/Version with feeding to methane[MET]
24	B007935	Kraftstofftank kpl. 273x750	1	**Technische Eigenschaft:**Version ohne Ladefläche[CHASSIS], Version mit Erdgasversorgung/Version with feeding to methane[MET]
25	B007930	Stutzebinde	2	**Technische Eigenschaft:**Version ohne Ladefläche[CHASSIS], Version mit Erdgasversorgung/Version with feeding to methane[MET]
26	661075	Sechskantschraube M10x40	1	**Technische Eigenschaft:**Version ohne Ladefläche[CHASSIS], Version mit Erdgasversorgung/Version with feeding to methane[MET]
27	016626	U.scheibe 10,4x18x2	2	**Technische Eigenschaft:**Version ohne Ladefläche[CHASSIS], Version mit Erdgasversorgung/Version with feeding to methane[MET]
28	B007932	Fixierstift	2	**Technische Eigenschaft:**Version ohne Ladefläche[CHASSIS], Version mit Erdgasversorgung/Version with feeding to methane[MET]
29	B007933	Fixierstift	2	**Technische Eigenschaft:**Version ohne Ladefläche[CHASSIS], Version mit Erdgasversorgung/Version with feeding to methane[MET]
30	B007931	Fixierstift L=62	4	**Technische Eigenschaft:**Version ohne Ladefläche[CHASSIS], Version mit Erdgasversorgung/Version with feeding to methane[MET]
31	B007967	Rohr D6	1	**Technische Eigenschaft:**Version ohne Ladefläche[CHASSIS], Version mit Erdgasversorgung/Version with feeding to methane[MET]
32	B007955	Anschluß komplett	1	**Technische Eigenschaft:**Version ohne Ladefläche[CHASSIS], Version mit Erdgasversorgung/Version with feeding to methane[MET]
33	030052	Schraube	1	**Technische Eigenschaft:**Version ohne Ladefläche[CHASSIS], Version mit Erdgasversorgung/Version with feeding to methane[MET]

Einheit	Methan
Code	09.01
Beschreibung	Kraftstofftank Methan
Inspektion	1

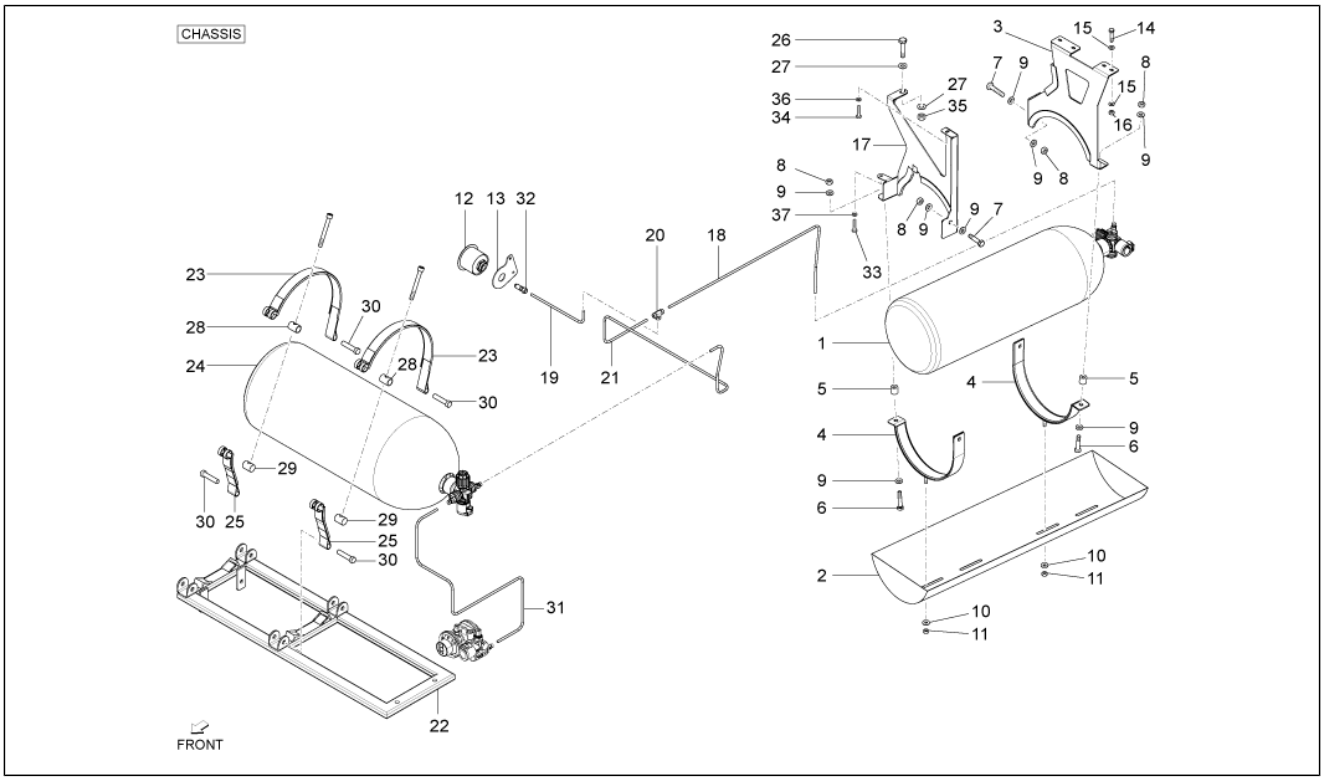

Pos.	Code	Beschreibung	Menge	Varianten
34	9165160625000	Schraubbolzen	1	**Technische Eigenschaft:**Version ohne Ladefläche[CHASSIS], Version mit Erdgasversorgung/Version with feeding to methane[MET]
35	021110	Mutter	1	**Technische Eigenschaft:**Version ohne Ladefläche[CHASSIS], Version mit Erdgasversorgung/Version with feeding to methane[MET]
36	013777	Unterlegscheibe 6.4x13x1.5	1	**Technische Eigenschaft:**Version ohne Ladefläche[CHASSIS], Version mit Erdgasversorgung/Version with feeding to methane[MET]
37	016406	Federring 6,4x11,8x1	1	**Technische Eigenschaft:**Version ohne Ladefläche[CHASSIS], Version mit Erdgasversorgung/Version with feeding to methane[MET]

Einheit	Methan
Code	09.02
Beschreibung	Kraftstofftank Methan II
Inspektion	1

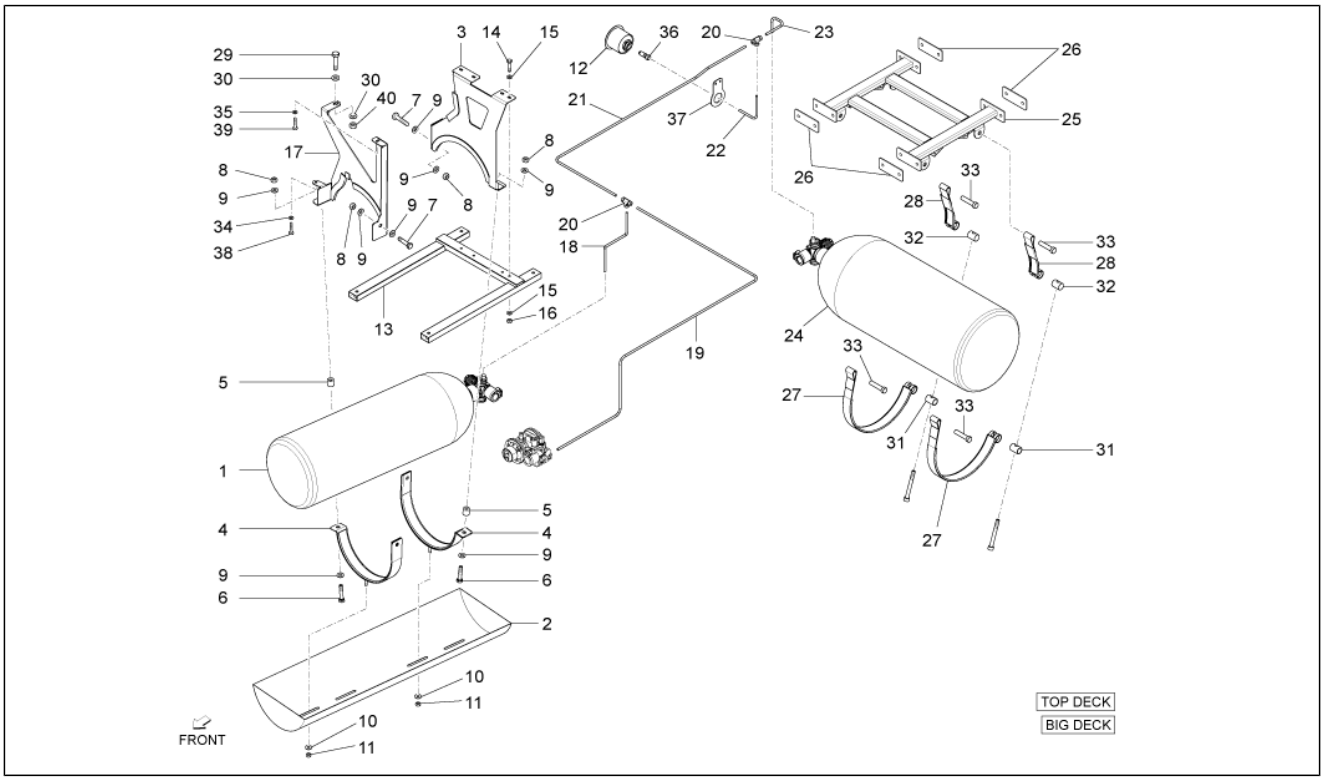

Pos.	Code	Beschreibung	Menge	Varianten
1	B007936	Kraftstofftank kpl. 229x750	1	**Technische Eigenschaft:**Version mit vergrößerter Ladefläche und Ladebordwänden aus Eisen[BIG DECK], Version mit Erdgasversorgung/Version with feeding to methane[MET], Version mit vergrößerter Ladefläche und Ladebordwänden aus Legierung[TOP DECK]
2	B007950	Tankschutz	1	**Technische Eigenschaft:**Version mit vergrößerter Ladefläche und Ladebordwänden aus Eisen[BIG DECK], Version mit Erdgasversorgung/Version with feeding to methane[MET], Version mit vergrößerter Ladefläche und Ladebordwänden aus Legierung[TOP DECK]
3	B005723	Hinterer Steigbügel	1	**Technische Eigenschaft:**Version mit vergrößerter Ladefläche und Ladebordwänden aus Eisen[BIG DECK], Version mit Erdgasversorgung/Version with feeding to methane[MET], Version mit vergrößerter Ladefläche und Ladebordwänden aus Legierung[TOP DECK]
4	B005721	Schelle	2	**Technische Eigenschaft:**Version mit vergrößerter Ladefläche und Ladebordwänden aus Eisen[BIG DECK], Version mit Erdgasversorgung/Version with feeding to methane[MET], Version mit vergrößerter Ladefläche und Ladebordwänden aus Legierung[TOP DECK]
5	660652	Distanzscheibe	2	**Technische Eigenschaft:**Version mit vergrößerter Ladefläche und Ladebordwänden aus Eisen[BIG DECK], Version mit Erdgasversorgung/Version with feeding to methane[MET], Version mit vergrößerter Ladefläche und Ladebordwänden aus Legierung[TOP DECK]
6	015578	Sechskantschraube M10x45	2	**Technische Eigenschaft:**Version mit vergrößerter Ladefläche und Ladebordwänden aus Eisen[BIG DECK], Version mit Erdgasversorgung/Version with feeding to methane[MET], Version mit vergrößerter Ladefläche und Ladebordwänden aus Legierung[TOP DECK]
7	031157	Sechskantschraube M10x30	2	**Technische Eigenschaft:**Version mit vergrößerter Ladefläche und Ladebordwänden aus Eisen[BIG DECK], Version mit Erdgasversorgung/Version with feeding to methane[MET], Version mit vergrößerter Ladefläche und Ladebordwänden aus Legierung[TOP DECK]

Einheit	Methan
Code	09.02
Beschreibung	Kraftstofftank Methan II
Inspektion	1

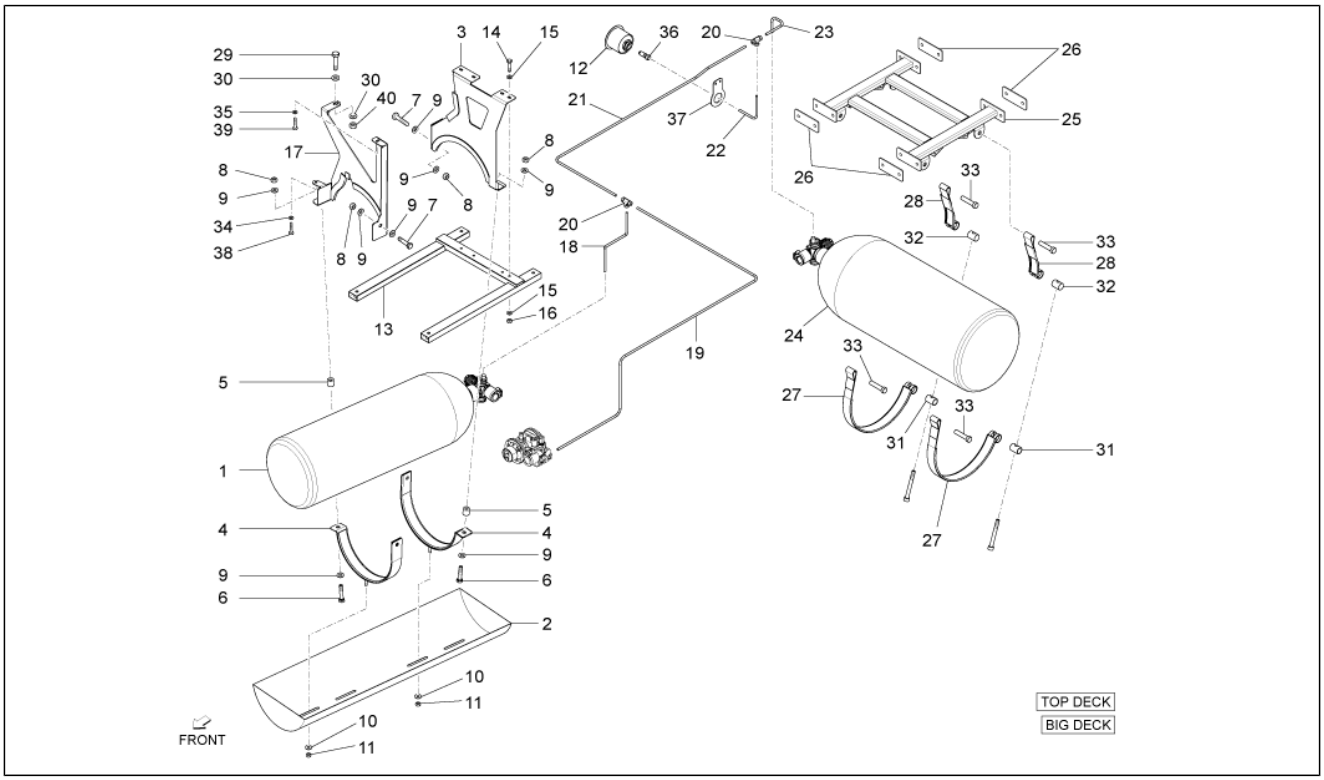

Pos.	Code	Beschreibung	Menge	Varianten
8	002440	Mutter, selbstsichernd M10	4	**Technische Eigenschaft:**Version mit vergrößerter Ladefläche und Ladebordwänden aus Eisen[BIG DECK], Version mit Erdgasversorgung/Version with feeding to methane[MET], Version mit vergrößerter Ladefläche und Ladebordwänden aus Legierung[TOP DECK]
9	016626	U.scheibe 10,4x18x2	8	**Technische Eigenschaft:**Version mit vergrößerter Ladefläche und Ladebordwänden aus Eisen[BIG DECK], Version mit Erdgasversorgung/Version with feeding to methane[MET], Version mit vergrößerter Ladefläche und Ladebordwänden aus Legierung[TOP DECK]
10	709077	Unterlegscheibe	2	**Technische Eigenschaft:**Version mit vergrößerter Ladefläche und Ladebordwänden aus Eisen[BIG DECK], Version mit Erdgasversorgung/Version with feeding to methane[MET], Version mit vergrößerter Ladefläche und Ladebordwänden aus Legierung[TOP DECK]
11	709052	Selbstsperr.mut Unt.	2	**Technische Eigenschaft:**Version mit vergrößerter Ladefläche und Ladebordwänden aus Eisen[BIG DECK], Version mit Erdgasversorgung/Version with feeding to methane[MET], Version mit vergrößerter Ladefläche und Ladebordwänden aus Legierung[TOP DECK]
12	B007939	Füllstutzen	1	**Technische Eigenschaft:**Version mit vergrößerter Ladefläche und Ladebordwänden aus Eisen[BIG DECK], Version mit Erdgasversorgung/Version with feeding to methane[MET], Version mit vergrößerter Ladefläche und Ladebordwänden aus Legierung[TOP DECK]
13	B005728	Hinterer Steigbügel	1	**Technische Eigenschaft:**Version mit vergrößerter Ladefläche und Ladebordwänden aus Eisen[BIG DECK], Version mit Erdgasversorgung/Version with feeding to methane[MET], Version mit vergrößerter Ladefläche und Ladebordwänden aus Legierung[TOP DECK]
14	9165160625000	Schraubbolzen	8	**Technische Eigenschaft:**Version mit vergrößerter Ladefläche und Ladebordwänden aus Eisen[BIG DECK], Version mit Erdgasversorgung/Version with feeding to methane[MET], Version mit vergrößerter Ladefläche und Ladebordwänden aus Legierung[TOP DECK]

Einheit	Methan
Code	09.02
Beschreibung	Kraftstofftank Methan II
Inspektion	1

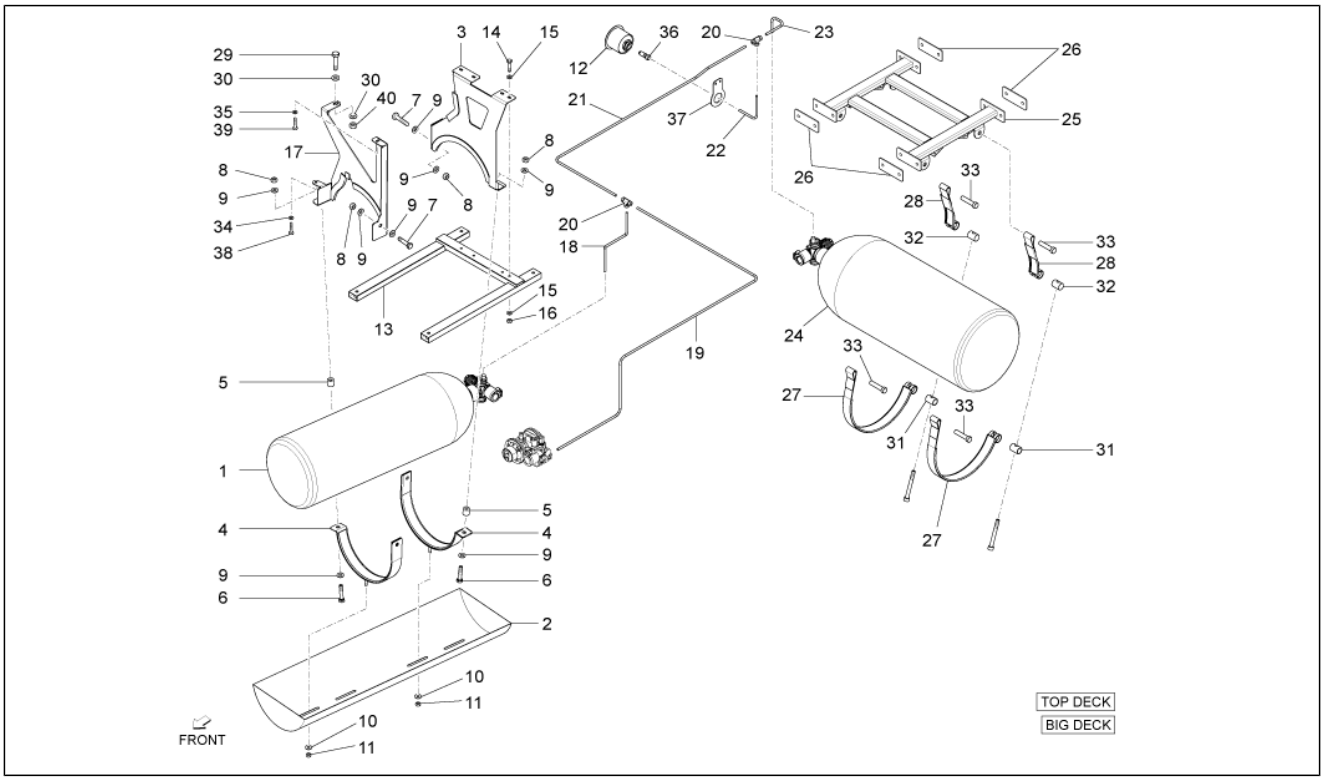

Pos.	Code	Beschreibung	Menge	Varianten
15	709056	Flachscheibe 18x6,4x1,6	4	**Technische Eigenschaft:**Version mit vergrößerter Ladefläche und Ladebordwänden aus Eisen[BIG DECK], Version mit Erdgasversorgung/Version with feeding to methane[MET], Version mit vergrößerter Ladefläche und Ladebordwänden aus Legierung[TOP DECK]
16	020106	Mutter M6	1	**Technische Eigenschaft:**Version mit vergrößerter Ladefläche und Ladebordwänden aus Eisen[BIG DECK], Version mit Erdgasversorgung/Version with feeding to methane[MET], Version mit vergrößerter Ladefläche und Ladebordwänden aus Legierung[TOP DECK]
17	B007928	Halterbügel Tank	1	**Technische Eigenschaft:**Version mit vergrößerter Ladefläche und Ladebordwänden aus Eisen[BIG DECK], Version mit Erdgasversorgung/Version with feeding to methane[MET], Version mit vergrößerter Ladefläche und Ladebordwänden aus Legierung[TOP DECK]
18	B007944	Rohr	1	**Technische Eigenschaft:**Version mit vergrößerter Ladefläche und Ladebordwänden aus Eisen[BIG DECK], Version mit Erdgasversorgung/Version with feeding to methane[MET], Version mit vergrößerter Ladefläche und Ladebordwänden aus Legierung[TOP DECK]
19	B007969	Rohr D6	1	**Technische Eigenschaft:**Version mit vergrößerter Ladefläche und Ladebordwänden aus Eisen[BIG DECK], Version mit Erdgasversorgung/Version with feeding to methane[MET], Version mit vergrößerter Ladefläche und Ladebordwänden aus Legierung[TOP DECK]
20	B007949	3-Wegeanschluß	1	**Technische Eigenschaft:**Version mit vergrößerter Ladefläche und Ladebordwänden aus Eisen[BIG DECK], Version mit Erdgasversorgung/Version with feeding to methane[MET], Version mit vergrößerter Ladefläche und Ladebordwänden aus Legierung[TOP DECK]
21	B007942	Rohr	1	**Technische Eigenschaft:**Version mit vergrößerter Ladefläche und Ladebordwänden aus Eisen[BIG DECK], Version mit Erdgasversorgung/Version with feeding to methane[MET], Version mit vergrößerter Ladefläche und Ladebordwänden aus Legierung[TOP DECK]

Einheit	Methan
Code	09.02
Beschreibung	Kraftstofftank Methan II
Inspektion	1

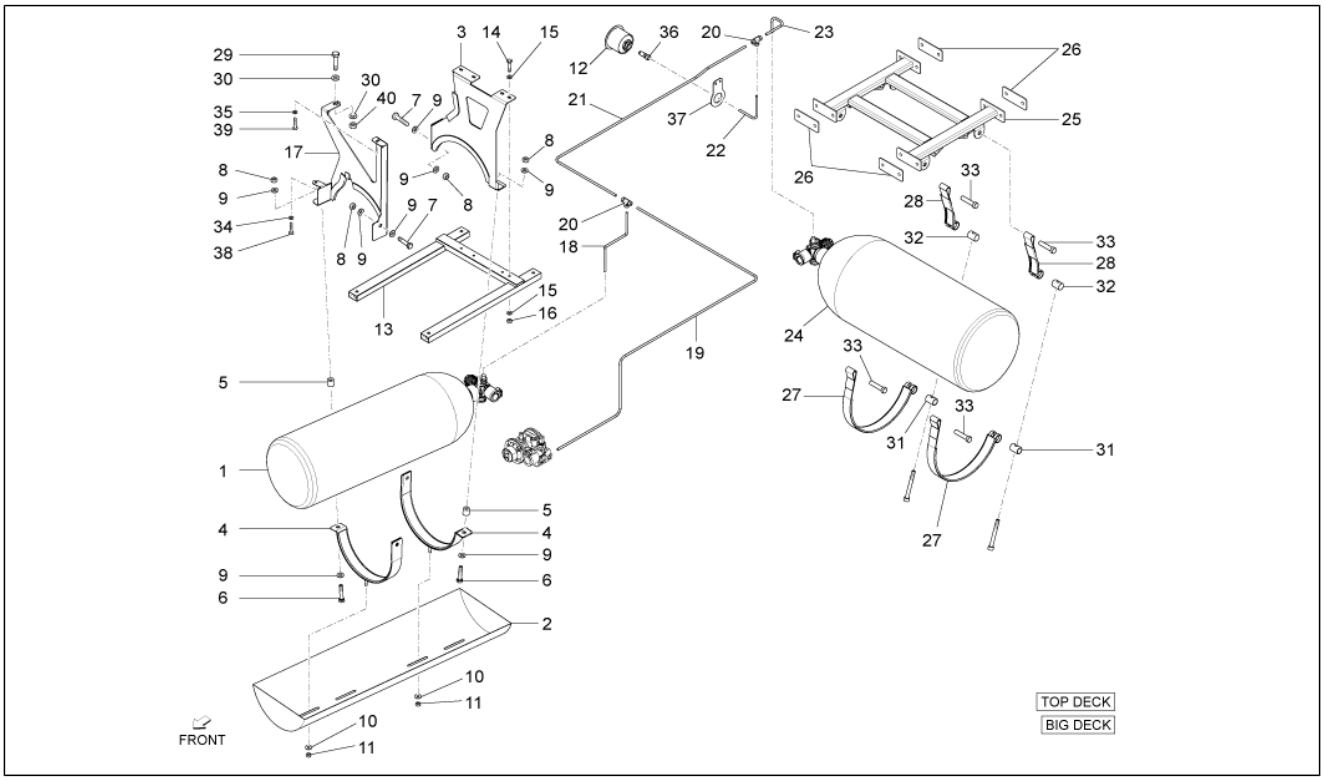

Pos.	Code	Beschreibung	Menge	Varianten
22	B007979	Rohr D6	1	**Technische Eigenschaft:**Version mit vergrößerter Ladefläche und Ladebordwänden aus Eisen[BIG DECK], Version mit Erdgasversorgung/Version with feeding to methane[MET], Version mit vergrößerter Ladefläche und Ladebordwänden aus Legierung[TOP DECK]
23	B007941	Rohr D6	1	**Technische Eigenschaft:**Version mit vergrößerter Ladefläche und Ladebordwänden aus Eisen[BIG DECK], Version mit Erdgasversorgung/Version with feeding to methane[MET], Version mit vergrößerter Ladefläche und Ladebordwänden aus Legierung[TOP DECK]
24	B007935	Kraftstofftank kpl. 273x750	1	**Technische Eigenschaft:**Version mit vergrößerter Ladefläche und Ladebordwänden aus Eisen[BIG DECK], Version mit Erdgasversorgung/Version with feeding to methane[MET], Version mit vergrößerter Ladefläche und Ladebordwänden aus Legierung[TOP DECK]
25	B007926	Hinterer kleiner rahmen	1	**Technische Eigenschaft:**Version mit vergrößerter Ladefläche und Ladebordwänden aus Eisen[BIG DECK], Version mit Erdgasversorgung/Version with feeding to methane[MET], Version mit vergrößerter Ladefläche und Ladebordwänden aus Legierung[TOP DECK]
26	B007927	Platte	4	**Technische Eigenschaft:**Version mit vergrößerter Ladefläche und Ladebordwänden aus Eisen[BIG DECK], Version mit Erdgasversorgung/Version with feeding to methane[MET], Version mit vergrößerter Ladefläche und Ladebordwänden aus Legierung[TOP DECK]
27	B007929	Stutzebinde	2	**Technische Eigenschaft:**Version mit vergrößerter Ladefläche und Ladebordwänden aus Eisen[BIG DECK], Version mit Erdgasversorgung/Version with feeding to methane[MET], Version mit vergrößerter Ladefläche und Ladebordwänden aus Legierung[TOP DECK]
28	B007930	Stutzebinde	2	**Technische Eigenschaft:**Version mit vergrößerter Ladefläche und Ladebordwänden aus Eisen[BIG DECK], Version mit Erdgasversorgung/Version with feeding to methane[MET], Version mit vergrößerter Ladefläche und Ladebordwänden aus Legierung[TOP DECK]

Einheit	Methan
Code	09.02
Beschreibung	Kraftstofftank Methan II
Inspektion	1

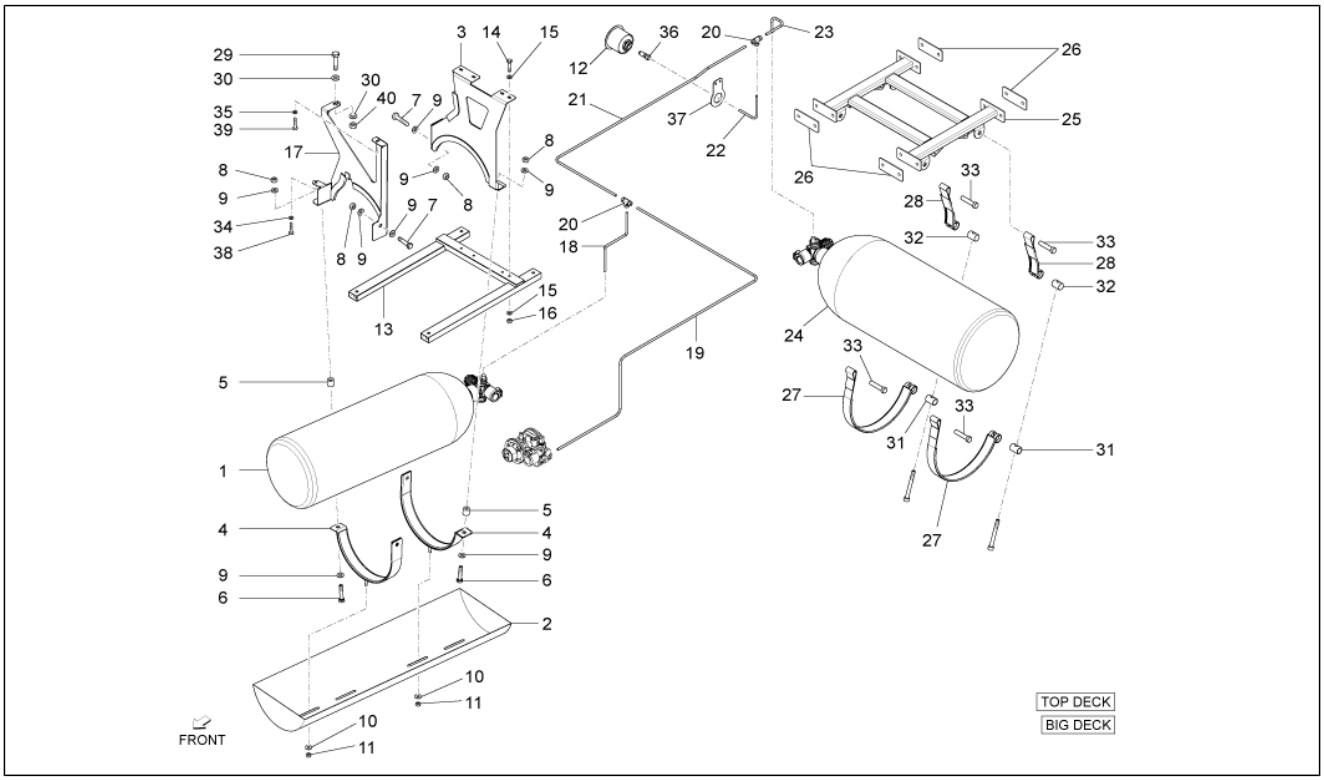

Pos.	Code	Beschreibung	Menge	Varianten
29	661075	Sechskantschraube M10x40	1	**Technische Eigenschaft:**Version mit vergrößerter Ladefläche und Ladebordwänden aus Eisen[BIG DECK], Version mit Erdgasversorgung/Version with feeding to methane[MET], Version mit vergrößerter Ladefläche und Ladebordwänden aus Legierung[TOP DECK]
30	016626	U.scheibe 10,4x18x2	2	**Technische Eigenschaft:**Version mit vergrößerter Ladefläche und Ladebordwänden aus Eisen[BIG DECK], Version mit Erdgasversorgung/Version with feeding to methane[MET], Version mit vergrößerter Ladefläche und Ladebordwänden aus Legierung[TOP DECK]
31	B007932	Fixierstift	2	**Technische Eigenschaft:**Version mit vergrößerter Ladefläche und Ladebordwänden aus Eisen[BIG DECK], Version mit Erdgasversorgung/Version with feeding to methane[MET], Version mit vergrößerter Ladefläche und Ladebordwänden aus Legierung[TOP DECK]
32	B007933	Fixierstift	1	**Technische Eigenschaft:**Version mit vergrößerter Ladefläche und Ladebordwänden aus Eisen[BIG DECK], Version mit Erdgasversorgung/Version with feeding to methane[MET], Version mit vergrößerter Ladefläche und Ladebordwänden aus Legierung[TOP DECK]
33	B007931	Fixierstift L=62	4	**Technische Eigenschaft:**Version mit vergrößerter Ladefläche und Ladebordwänden aus Eisen[BIG DECK], Version mit Erdgasversorgung/Version with feeding to methane[MET], Version mit vergrößerter Ladefläche und Ladebordwänden aus Legierung[TOP DECK]
34	016406	Federring 6,4x11,8x1	1	**Technische Eigenschaft:**Version mit vergrößerter Ladefläche und Ladebordwänden aus Eisen[BIG DECK], Version mit Erdgasversorgung/Version with feeding to methane[MET], Version mit vergrößerter Ladefläche und Ladebordwänden aus Legierung[TOP DECK]
35	013777	Unterlegscheibe 6.4x13x1.5	1	**Technische Eigenschaft:**Version mit vergrößerter Ladefläche und Ladebordwänden aus Eisen[BIG DECK], Version mit Erdgasversorgung/Version with feeding to methane[MET], Version mit vergrößerter Ladefläche und Ladebordwänden aus Legierung[TOP DECK]

Einheit	Methan
Code	09.02
Beschreibung	Kraftstofftank Methan II
Inspektion	1

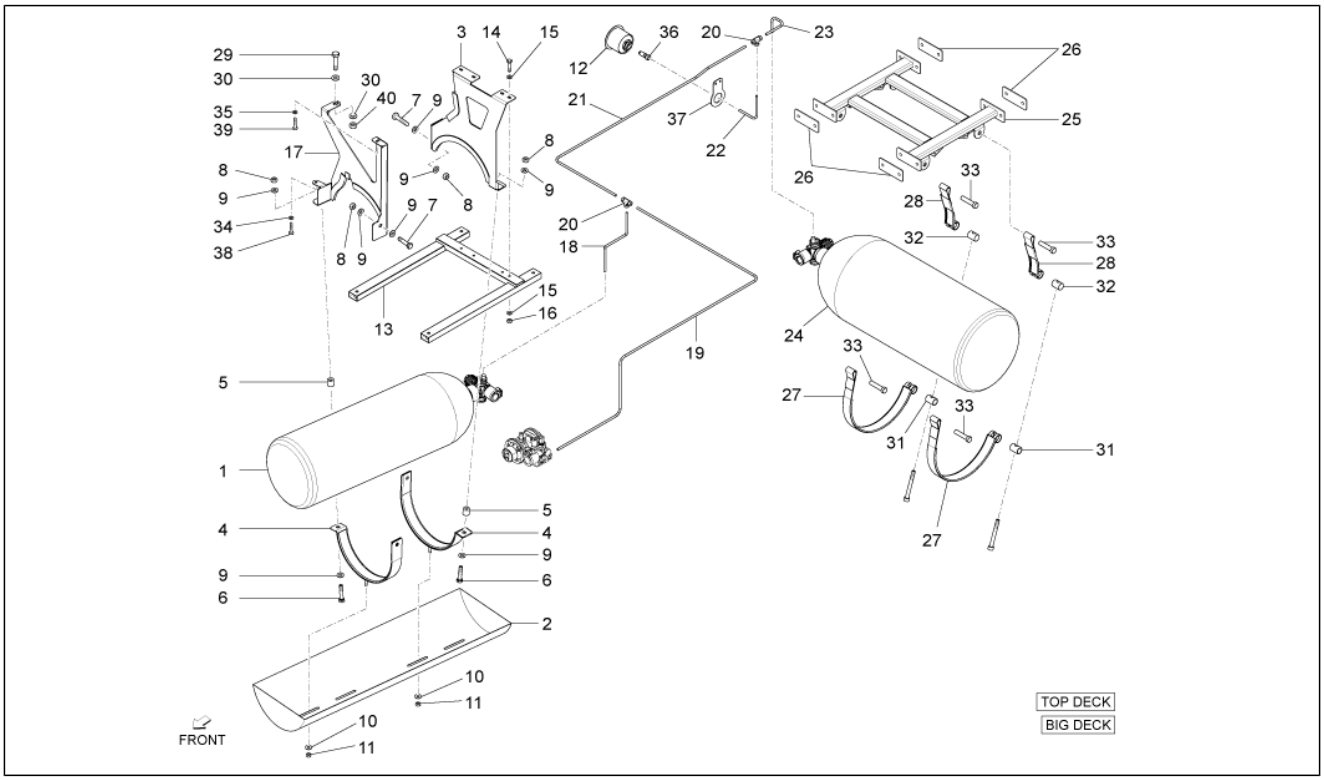

Pos.	Code	Beschreibung	Menge	Varianten
36	B007955	Anschluß komplett	1	**Technische Eigenschaft:**Version mit vergrößerter Ladefläche und Ladebordwänden aus Eisen[BIG DECK], Version mit Erdgasversorgung/Version with feeding to methane[MET], Version mit vergrößerter Ladefläche und Ladebordwänden aus Legierung[TOP DECK]
37	B007980	Halterbügel	1	**Technische Eigenschaft:**Version mit vergrößerter Ladefläche und Ladebordwänden aus Eisen[BIG DECK], Version mit Erdgasversorgung/Version with feeding to methane[MET], Version mit vergrößerter Ladefläche und Ladebordwänden aus Legierung[TOP DECK]
38	030052	Schraube	1	**Technische Eigenschaft:**Version mit vergrößerter Ladefläche und Ladebordwänden aus Eisen[BIG DECK], Version mit Erdgasversorgung/Version with feeding to methane[MET], Version mit vergrößerter Ladefläche und Ladebordwänden aus Legierung[TOP DECK]
39	9165160625000	Schraubbolzen	1	**Technische Eigenschaft:**Version mit vergrößerter Ladefläche und Ladebordwänden aus Eisen[BIG DECK], Version mit Erdgasversorgung/Version with feeding to methane[MET], Version mit vergrößerter Ladefläche und Ladebordwänden aus Legierung[TOP DECK]
40	021110	Mutter	1	**Technische Eigenschaft:**Version mit vergrößerter Ladefläche und Ladebordwänden aus Eisen[BIG DECK], Version mit Erdgasversorgung/Version with feeding to methane[MET], Version mit vergrößerter Ladefläche und Ladebordwänden aus Legierung[TOP DECK]

Einheit	Methan
Code	09.03
Beschreibung	Benrin-einspritzanlage Methan
Inspektion	1

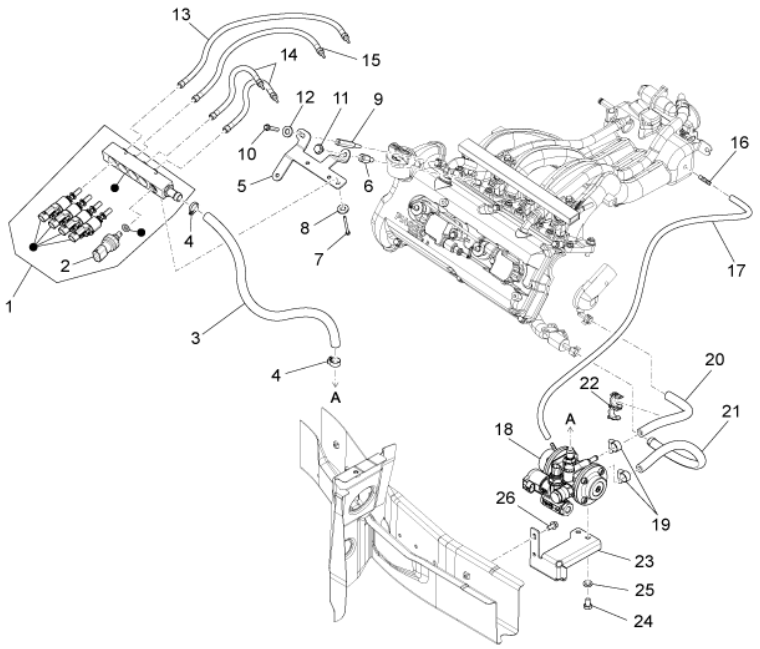

Pos.	Code	Beschreibung	Menge	Varianten
1	B007953	Rail komplett	1	**Technische Eigenschaft:**Version mit Erdgasversorgung/ Version with feeding to methane[MET]
2	659736	Sensor	1	
3	B007954	Gasleitung D12xD19	1	**Technische Eigenschaft:**Version mit Erdgasversorgung/ Version with feeding to methane[MET]
4	660684	Schelle	2	
5	B005713	Halterbügel	1	
6	B005727	Distanzscheibe	1	
7	031088	Schraube M6x16	2	
8	003056	Flachscheibe 6,4x12x1	2	
9	B005726	Distanzscheibe	1	
10	874554	TE Schr. m. Flansch M6x14	1	
11	D9165140816	TE Schr. m. Flansch	1	
12	013950	U.scheibe 6,2x18x2	1	
13	CM039303	Gasleitung L=230	1	
14	CM039301	Gasleitung L=160	2	
15	CM039302	Gasleitung L=190	1	
16	B005758	Anschluss	1	
17	B005759	Gasleitung 5x10.5	1	
18	B007970	Druckminderer	1	**Technische Eigenschaft:**Version mit Erdgasversorgung/ Version with feeding to methane[MET]
19	566745	Schelle	2	
20	B005734	Wasserschlauch l=250	1	**Technische Eigenschaft:**Version mit Erdgasversorgung/ Version with feeding to methane[MET]
21	B005760	Wasserschlauch L=400	1	**Technische Eigenschaft:**Version mit Erdgasversorgung/ Version with feeding to methane[MET]
22	CM017807	Rückhaltefeder Leitungen/Kabel	1	
23	B007966	Halterbügel	1	**Technische Eigenschaft:**Version mit Erdgasversorgung/ Version with feeding to methane[MET]

Einheit	Methan
Code	09.03
Beschreibung	Benrin-einspritzanlage Methan
Inspektion	1

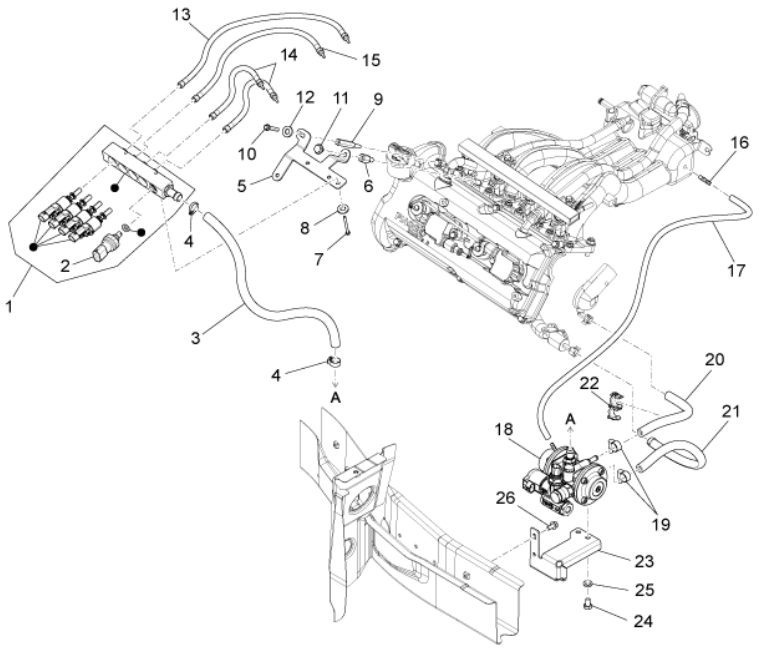

Pos.	Code	Beschreibung	Menge	Varianten
24	031115	Schraubbolzen	24	
25	287073	Abstreifscheibe	25	
26	D9165140616	Sechskantschraube	26	