PIAGGIO &C.s.p.a.

PIAGGIO VEICOLI COMMERCIALI

ERSATZTEILKATALOG

QUARGO DIESEL 750CC 2004-2006

Vorsatzcode Fahrgestell: ZAPP10000
Vorsatzcode Motor:

Inhaltsverzeichnis

Fertige Produkte....4
Alphanumerisches Verzeichnis....5
Elektrische Anlage....13
Tafel T59 - Kabelbaum....13
Tafel T60 - Scheinwerfer....14
Tafel T61 - Stosstange hinten....15
Tafel T62 - Batterie....16
Tafel T66 - Huper....17
Motor....18
Tafel T1 - Motor kompl.-dichtungenssatz....18
Tafel T10 - Kommandos....19
Tafel T11 - Kopf-kappe-ventil....22
Tafel T12 - Starter-system elektrische....24
Tafel T13 - Vakuumpumpe....26
Tafel T14 - Getriebe-differential-welle wellen....27
Tafel T15 - Getrieb....29
Tafel T16 - Kühler....32
Tafel T17 - Luftfilter....33
Tafel T18 - Kraftstoffilter....34
Tafel T19 - Schalthebel....35
Tafel T2 - Ansaugstutzen-thermoregler-stromkreis egr....36
Tafel T3 - Pleuelstange und kolben....39
Tafel T4 - Kurbelwelle-Schwungrad-Kupplung....40
Tafel T5 - Verteilung-regler....41
Tafel T6 - Motorblock-flansch schwungrad-platte....43
Tafel T7 - Brennbarer stromkreis....44
Tafel T8 - Abkühlen....47
Tafel T9 - Schmierung stromkreis....48
Bowdenzüge....50
Tafel T22 - Feststellbremse....50
Tafel T23 - Gaspedal....51
Tafel T24 - Kupplungspedal....52
Tafel T25 - Fussbremspedal....53
Radaufhängungen....54
Tafel T27 - Radfelge....54
Tafel T28 - Bremstrommel....55
Tafel T29 - Vorderer bremsbackenhalter....56
Tafel T30 - Hinterer bremsbackenhalter....57
Tafel T33 - Arm vorderachse....59
Tafel T34 - Stossdämpfer vorderer....60
Tafel T35 - Hintere aufhebung....61
Fahrgestell....62
Tafel T20 - Lenkrad....62

Tafel T21 - Steuerrohr und lenkgehõuse....63
Tafel T26 - Haupt....64
Tafel T31 - Bremsanlage....65
Tafel T32 - Bremsanlage....66
Tafel T36 - Schutzblech....67
Tafel T37 - Vordere stosstange....68
Tafel T38 - Armaturenbrettt und handachuhfach....69
Tafel T39 - Vordere verkleidung u. Windschutzs....71
Tafel T40 - Vorderes bodenblech....72
Tafel T41 - Vorderes chassis....73
Tafel T42 - Hinteres chassis....75
Tafel T43 - Seitliche verkleidung....77
Tafel T44 - Dachverkleidung....78
Tafel T45 - Pick-up pritche....79
Tafel T46 - Pritche....81
Tafel T47 - Pick-up pritche (aluminium)....83
Tafel T48 - Pritche (aluminium)....84
Tafel T49 - Kippenpumpe....85
Tafel T50 - Kippvorrichtung....86
Tafel T51 - Vordertür und fenster....87
Tafel T52 - Schloß und klinke vordertür....89
Tafel T53 - Vorderer fensterheber....90
Tafel T54 - Türschloßzylinder....91
Tafel T55 - Sitz....92
Tafel T56 - Sicherheitsgurt....93
Tafel T57 - Batteriehalter....94
Tafel T58 - Kraftstofftank....95
Tafel T63 - Abweisergruppe....96
Tafel T64 - Scheibenwaschanlage....97
Tafel T65 - Scheibenwischer....98
Tafel T67 - Rückspiegel....99
Tafel T68 - Heizungs und zuluftregelung....100
Tafel T69 - Heizungseinheit....101
Tafel T70 - Heizungsrohre....102
Tafel T71 - Standardwekzeug....103
Tafel T72 - Ersatzrad....104
Tafel T73 - Sonnenschutz....105

Fertige Produkte

Code	Gültigkeit
kein fertiges Produkt	

Code	Nr. der Tafel	Pos.
002383	T58	4
0030404	T42	5
0030404	T46	23
003055	T49	14
003056	T30	20
003056	T30	8
003058	T42	13
003062	T35	16
003068	T35	6
003208	T25	8
005970	T24	13
006652	T34	14
006968	T30	22
008455	T36	3
008455	T36	5
012112	T16	12
012531	T58	2
012536	T29	8
012536	T30	8
012790	T28	7
012790	T34	17
012790	T35	7
013092	T17	15
013963	T36	4
015330	T27	2
015344	T21	1
015582	T42	3
015784	T38	7
015859	T38	30
016405	T49	15
016406	T17	16
016406	T31	3
016408	T25	9
016408	T55	7
016410	T46	18
018508	T45	35
020008	T29	7
020008	T30	7
020104	T58	1
020105	T49	16
020108	T55	6
020359	T34	15
021118	T34	13
021118	T35	4
021120	T28	5
030077	T30	6
030084	T42	11
031092	T17	14
031092	T30	15
031092	T31	4
031119	T25	10
063440	T29	15
063440	T29	6
063440	T30	15
075765	T29	12
075765	T30	12
075765	T30	9
078186	T28	6
0911187Z01000	T71	4
105498	T29	9
105498	T30	12
105498	T30	9
111716L	T11	2
111721L	T7	26
111773L	T4	9
112158L	T2	13
112158L	T2	20

Code	Nr. der Tafel	Pos.
112158L	T2	9
112197L	T5	1
112218L	T11	4
112285L	T7	17
112291L	T7	24
112305L	T7	28
112306L	T7	29
112307L	T7	30
112308L	T7	31
112311L	T7	36
112312L	T7	37
112323L	T7	48
112325L	T7	50
112326L	T7	51
112342L	T8	18
112397L	T9	33
112398L	T9	18
112404L	T10	6
112434L	T10	46
112620L	T7	56
112864L	T11	31
112917L	T7	33
113158L	T2	7
113159L	T2	16
113160L	T2	15
113161L	T13	3
113161L	T13	8
113185L	T4	7
113196L	T5	13
113208L	T5	39
113213L	T7	23
113217L	T11	39
113228L	T9	31
113281L	T8	13
113282L	T8	11
113284L	T8	7
113435L	T7	1
113448L	T10	15
114457	T58	8
127152	T58	13
128486	T34	16
128633	T35	23
129953	T61	9
136371	T31	2
160654	T60	3
160654	T61	6
175493	T28	8
177559	T34	18
177559	T35	8
178193	T28	3
178750	T29	1
178750	T30	1
178790	T27	1
178808	T29	2
178808	T29	3
178808	T30	2
178808	T30	3
178811	T29	10
178811	T30	10
179058	T29	13
179058	T30	13
179059	T29	13
179059	T30	13
179060	T28	2
181351	T61	11
183059	T71	2
195483	T29	7

Code	Nr. der Tafel	Pos.
195483	T30	7
196868	T58	21
214227	T71	3
214491	T46	20
214772	T25	14
216738	T45	34
217254	T58	5
218623	T49	8
218758	T42	7
219299	T42	6
219570	T58	7
224159	T30	21
224664	T16	13
225549	T30	2
227549	T30	14
228307	T29	2
228307	T29	3
228307	T30	3
230560	T17	11
231370	T30	16
232108	T42	4
245038	T29	5
245038	T30	5
2451932	T29	14
2451932	T30	14
254485	T17	17
254485	T38	34
256803	T58	6
260850	T51	10
260851	T51	9
260858	T51	9
261077	T51	8
261078	T51	8
261315	T33	2
261315	T35	3
261317	T45	2
261317	T46	2
261317	T57	1
261319	T14	45
261319	T35	5
261322	T22	1
261323	T45	30
261344	T34	19
262125	T35	13
262128	T24	2
262128	T25	12
263214	T45	33
263533	T46	8
263544	T45	33
263581	T34	7
263674	T49	2
263684	T49	4
263858	T32	2
263889	T46	17
263890	T46	14
263898	T45	22
263915	T17	19
263969	T17	20
264045	T45	36
264046	T45	36
264058	T17	1
264190	T49	10
264192	T49	11
264193	T49	23
264194	T49	21
264266	T49	5
264267	T49	9

Code	Nr. der Tafel	Pos.
264268	T49	13
264290	T46	19
264394	T49	20
264395	T49	19
264735	T49	22
264745	T17	23
264784	T47	16
264809	T50	6
264810	T50	5
264811	T50	2
264812	T50	3
264813	T50	13
264814	T50	14
264815	T50	15
264816	T50	20
264817	T50	18
264818	T50	17
264819	T50	9
264820	T50	19
264821	T50	12
264822	T50	7
264823	T50	4
264824	T50	21
264825	T50	8
264826	T50	10
264827	T50	11
264828	T50	1
264878	T33	1
264878	T33	14
264878	T34	1
264886	T46	15
264887	T49	3
265091	T42	1
265098	T35	11
267404	T34	11
268253	T35	9
268808	T16	4
270991	T27	3
271171	T42	2
271629	T42	9
272836	T38	28
272836	T61	4
2880087Z05000	T62	1
291705	T49	17
292022	T61	14
292723	T60	5
293404	T17	22
293908	T63	2
294519	T61	10
294983	T61	15
3112587Z02000	T24	6
3130187Z07000	T24	1
3132487Z02000	T24	3
3134187Z09000	T24	7
319035	T42	12
319035	T58	3
3350387Z01000	T19	9
3354887Z01000	T19	10
3355087Z01000	T19	27
3358687Z01000	T19	11
3360787Z01000	T19	8
3360887Z01000	T19	12
3376187Z01000	T19	13
3754187501000	T32	7
3891187501000	T32	8
3898187502000	T32	9
435010	T49	12

Code	Nr. der Tafel	Pos.
4445787Z01000	T40	8
4476287Z02000	T26	10
4477187508000	T26	12
4477387505000	T26	11
4502087506000	T21	21
4520287Z01000	T21	9
4522287Z01000	T21	15
4523087Z01000	T21	11
4523387Z01000	T21	14
4534287502000	T21	3
4546087Z02000	T21	7
4551087Z04000	T21	10
4589712020000	T21	22
4621087548030	T22	10
4641087Z03000	T22	8
4710187Z04000	T25	13
4720087Z01000	T26	2
4731287Z02000	T31	15
4731287Z02000	T31	20
4731387Z02000	T31	16
4731487Z10000	T31	21
4731887Z05000	T31	8
4731987Z05000	T31	9
4790087Z01000	T32	1
4792187502000	T32	4
4792287501000	T32	5
4792387501000	T32	6
4806887512000	T33	3
4806987512000	T33	3
4807387Z01000	T33	4
4807487Z01000	T33	4
4807487Z02000	T33	4
4815587Z01000	T57	5
4847087Z01000	T34	3
4847087Z02000	T34	3
4855987Z01000	T34	6
4867487Z01000	T33	12
493003	T9	12
493004	T9	22
493005	T10	30
493006	T10	14
493007	T10	16
493008	T11	30
493009	T7	8
493010	T2	53
493011	T7	41
493015	T7	35
493016	T7	10
493017	T7	38
493018	T5	28
493019	T5	25
493020	T9	2
493021	T6	19
493023	T7	39
493030	T7	14
493033	T5	16
493033	T5	17
493034	T5	6
493035	T5	35
493040	T3	6
493041	T3	6
493042	T3	6
493046	T10	43
493046	T2	52
493048	T11	21
493050	T3	8
493051	T11	25

Code	Nr. der Tafel	Pos.
493054	T7	44
493054	T7	47
493055	T18	8
493055	T7	42
493056	T7	21
493057	T10	50
493058	T10	42
493059	T6	21
493059	T6	3
493061	T12	6
493064	T12	7
493067	T4	1
493070	T5	24
493074	T5	27
493076	T5	29
493079	T10	7
493081	T12	20
493082	T10	25
493082	T10	38
493082	T5	3
493083	T7	11
493084	T12	4
493084	T5	41
493084	T5	9
493086	T5	5
493087	T10	1
493088	T10	18
493088	T7	4
493090	T8	9
493093	T2	34
493093	T7	15
493098	T10	20
493100	T6	18
493105	T5	44
493106	T11	33
493108	T6	9
493111	T2	5
493112	T13	6
493113	T10	11
493113	T9	34
493113	T9	45
493114	T8	17
493115	T2	45
493118	T11	38
493119	T8	19
493120	T8	12
493122	T2	33
493122	T6	7
493123	T18	6
493123	T7	45
493123	T7	46
493123	T7	52
493124	T12	15
493124	T9	28
493124	T9	3
493126	T10	2
493126	T7	22
493127	T7	57
493132	T7	3
493133	T7	32
493134	T11	20
493135	T11	20
493138	T10	44
493147	T9	5
493149	T10	41
493150	T11	16
493151	T7	40

Code	Nr. der Tafel	Pos.
493153	T10	27
493156	T5	30
493161	T11	18
493163	T9	6
493167	T7	43
493169	T8	18
493176	T12	14
493180	T7	6
493181	T7	12
493182	T5	10
493183	T5	42
493184	T8	2
493185	T9	1
493187	T5	23
493189	T9	32
493190	T7	19
493191	T5	43
493192	T7	13
493192	T7	5
493192	T8	14
493192	T8	15
493194	T10	21
493194	T11	15
493194	T14	25
493196	T11	32
493199	T11	24
493199	T5	8
493200	T11	27
493201	T12	18
493201	T12	2
493202	T10	23
493203	T12	21
493210	T7	27
493211	T7	27
493212	T7	27
493213	T7	27
493214	T7	27
493215	T7	27
493216	T7	27
493217	T7	27
493218	T7	27
493219	T7	27
493220	T7	27
493222	T6	11
493224	T4	11
493225	T5	12
493226	T5	40
493226	T6	6
493233	T5	7
493237	T6	16
493240	T9	4
493243	T4	3
493262	T11	10
493262	T5	26
493262	T6	13
493263	T2	17
493263	T9	25
493264	T13	9
493264	T5	22
493264	T8	1
493265	T2	11
493265	T8	16
493268	T2	2
493268	T2	46
493269	T2	28
493271	T7	2
493273	T8	5

Code	Nr. der Tafel	Pos.
493273	T8	6
493274	T2	29
493274	T8	4
493276	T2	40
493276	T8	8
493276	T9	17
493277	T10	10
493279	T5	31
493279	T9	9
493281	T11	26
493282	T6	20
493283	T5	38
493284	T5	2
493285	T5	4
493286	T9	44
493287	T10	29
493288	T4	8
493404	T12	1
493406	T9	19
493433	T50	16
493438	T10	51
493440	T11	5
493447	T11	34
493452	T9	24
493452	T9	26
493453	T10	35
493453	T9	16
493457	T10	54
493457	T10	55
493460	T7	25
493461	T7	20
493462	T7	16
493463	T2	27
493463	T2	48
493466	T2	50
493467	T6	5
493468	T6	5
493469	T6	5
493470	T6	14
493471	T6	14
493472	T6	14
493475	T4	10
493477	T3	7
493478	T3	5
493479	T3	4
493481	T3	2
493482	T3	2
493483	T3	2
493484	T3	1
493485	T3	1
493486	T3	1
493488	T13	1
493488	T2	41
493490	T2	36
493491	T2	55
493491	T2	56
493502L	T9	29
493504	T2	12
493507	T5	22
493507	T9	8
493508	T8	10
493510	T10	31
493510	T10	32
493510	T10	37
493511	T12	18
493511	T12	2
493534	T10	47

Code	Nr. der Tafel	Pos.
493535	T10	17
493536	T10	22
493545	T11	29
493547	T11	28
493716	T11	6
493733	T5	32
493737	T6	17
493739	T7	18
493745	T6	2
493745	T9	40
493746	T9	40
493756	T10	19
493759	T11	8
493760	T11	22
493770	T12	24
493781	T12	17
493787	T12	10
493788	T12	11
493797	T12	9
493798	T12	8
493801	T43	5
493883	T2	24
493889	T5	14
493892	T5	18
493895	T5	33
493896	T5	36
493897	T7	9
493899	T9	21
493900	T10	8
493901	T10	9
493903	T10	26
493905	T11	3
493906	T11	11
493906	T11	17
493909	T9	37
493909	T9	41
493910	T12	19
493910	T12	3
493910	T2	3
493911	T13	9
493912	T69	4
493913	T69	8
493914	T69	5
493915	T69	2
493916	T69	6
493917	T69	10
493918	T69	3
493919	T69	7
493920	T69	11
493921	T69	9
493928	T40	4
493947	T29	15
493948	T30	23
493949	T29	15
493950	T30	23
5170387Z02000	T41	21
5170487Z01000	T41	21
5171787Z01000	T41	20
5171887Z01000	T41	22
5175787Z01000	T42	26
5190587Z01000	T72	1
5195287Z01000	T72	3
5317587Z02000	T60	1
5371187Z06000	T41	13
5375287Z01000	T40	5
5375387Z01000	T40	9
5382187Z01130	T39	3

Code	Nr. der Tafel	Pos.
5382387Z01130	T39	9
5388587Z01000	T32	3
5509187Z02000	T68	6
5509287Z02000	T68	6
5510387Z03000	T40	1
5512787Z01000	T40	10
5515287Z01000	T40	11
5532687Z03000	T25	2
5552587Z01000	T38	16
5556587Z01030	T38	17
5574187Z01000	T39	6
5590987511000	T68	10
5612187Z01000	T39	11
56501R	T27	5
565057	T49	7
565138	T18	5
565380	T45	38
565429	T38	29
566056	T49	6
5660835	T39	2
5660845	T39	2
566097	T41	9
566122	T28	9
566378	T59	5
566497	T10	24
566498	T10	33
566500	T10	49
566501	T10	53
566510	T13	7
566514	T2	31
566518	T13	11
566519	T13	10
566520	T2	49
566527	T11	12
566787	T18	1
566787	T7	53
566787	T7	58
566789	T2	10
566789	T2	26
566871	T71	5
566900	T56	3
566903	T56	3
566905	T56	2
566907	T56	2
567260	T49	18
567732	T45	9
568058	T38	20
568372	T29	4
568372	T30	4
568373	T29	4
568373	T30	4
568377	T30	4
568379	T30	4
568637	T47	12
568997	T17	8
569041	T17	10
569071	T17	5
569548	T17	4
569696	T17	9
569697	T63	8
5703187Z01000	T41	14
5703287Z01000	T41	15
5711387Z05000	T41	11
5711487Z01000	T41	11
5711587Z06000	T41	3
5711687Z03000	T41	2
5713387Z01000	T41	12

Code	Nr. der Tafel	Pos.
5713487Z01000	T41	12
5740887Z17000	T41	8
577286	T18	3
577557	T58	18
580188	T62	4
581376	T38	5
581377	T38	21
5820387Z04000	T41	19
5820487Z01000	T41	17
5822387Z02000	T41	16
5822487Z02000	T41	18
5823187Z02000	T40	3
5837987Z01000	T40	12
583956	T17	12
5882587Z01030	T22	12
597151	T29	6
597151	T30	6
6102787Z01000	T43	9
6102887Z01000	T43	9
611893	T47	13
611893	T48	14
612079	T48	5
612080	T48	2
612081	T48	4
612086	T48	7
612087	T48	6
612097	T48	12
612098	T48	11
612099	T48	8
612100	T48	9
612104	T48	3
612109	T48	10
612113	T47	3
612114	T47	6
612116	T47	8
6121187Z02000	T43	2
612120	T47	7
612124	T47	5
6121287Z02000	T43	3
612129	T47	4
612132	T47	15
612136	T47	9
612137	T47	10
612148	T47	11
612279	T38	13
612284	T21	6
612304	T45	10
612304	T46	10
6123187Z04000	T43	4
6123287Z03000	T43	4
6126187Z01000	T43	10
6126287Z01000	T43	10
6130105	T44	2
613161	T17	2
613276	T38	4
613292	T35	2
613311	T35	1
613316	T35	12
613319	T26	1
613326	T38	31
613327	T63	3
613330	T63	7
613331	T61	13
6133325	T42	16
6133345	T42	15
613349	T37	7
6136265	T39	10

Code	Nr. der Tafel	Pos.
613646	T39	5
613647	T51	6
613649	T51	6
613651	T44	5
613658	T31	11
613659	T31	10
613661	T31	19
613662	T31	12
613663	T31	18
613664	T55	3
613665	T55	3
613666	T22	9
613668	T26	7
613669	T26	5
613677	T70	6
613678	T38	18
613679	T68	9
613687	T21	4
613687	T25	17
613689	T24	12
613690	T58	10
613691	T58	11
613692	T51	16
613693	T51	16
613694	T44	6
613697	T55	5
613699	T55	8
613706	T42	17
613711	T16	14
613712	T16	11
613715	T17	13
613767	T53	2
613768	T54	6
613771	T60	4
613772	T60	4
613773	T60	8
613774	T60	8
6137805	T45	1
613792	T59	2
613793	T62	3
613796	T63	4
613803	T19	6
613804	T19	7
613808	T55	1
6138105	T40	7
613813	T38	23
613814	T54	4
613818	T16	10
613819	T16	9
613820	T61	12
613821	T61	5
613822	T61	8
613824	T23	3
613828	T69	1
613839	T54	2
613841	T54	5
613842	T54	1
613843	T54	3
613854	T34	9
613857	T38	2
613858	T38	3
613865	T37	5
613866	T37	5
613872	T45	10
613872	T46	10
614125	T17	18
6142287Z01000	T43	6

Code	Nr. der Tafel	Pos.
6142587Z01000	T43	7
614264	T42	23
614264	T46	21
614265	T42	23
614265	T46	21
6142687Z01000	T43	7
614293	T34	8
614294	T34	8
614406	T34	10
614411	T29	11
614412	T29	11
614417	T27	4
614419	T34	2
614429	T34	12
6144445	T46	1
614450	T42	24
614456	T58	9
614457	T58	8
614464	T41	8
614469	T57	2
614470	T42	14
614474	T57	4
614476	T57	3
614741	T66	1
614763	T30	11
614764	T30	11
614765	T30	18
614765	T35	26
614772	T37	3
614773	T31	7
614774	T31	6
614784	T49	1
614787	T63	6
6147905	T42	21
6147915	T42	20
614794	T38	33
614796	T38	10
614797	T68	1
614798	T38	14
614799	T38	12
6148065	T42	15
6148075	T42	16
614819	T21	8
614823	T26	3
614824	T26	4
614825	T68	2
614826	T68	7
614829	T38	32
614830	T58	2
614831	T38	11
614833	T61	2
6148365	T41	6
6148375	T41	7
6148395	T40	6
614844	T70	3
614845	T16	16
614846	T16	17
614847	T16	18
614848	T16	8
614849	T70	2
614854	T26	6
614855	T16	3
614860	T16	2
614861	T16	1
614865	T35	10
614867	T36	1
614945	T17	7

Code	Nr. der Tafel	Pos.
615059	T20	2
615060	T20	1
615065	T53	3
615076	T17	3
615079	T55	4
615080	T55	4
615091	T22	7
615093	T22	6
615094	T54	7
615100	T68	5
615101	T37	2
615106	T7	49
615191	T61	1
615201	T61	1
6152065	T42	21
6152075	T42	20
615209	T58	13
615211	T38	8
615213	T45	4
615215	T45	3
615217	T45	5
6152205	T41	4
615233	T45	37
615234	T45	37
615235	T37	1
615243	T30	17
615251	T42	22
615251	T46	13
615252	T42	22
615252	T46	13
615260	T19	3
615261	T46	4
615263	T46	3
615265	T46	5
615272	T19	2
615274	T37	6
615275	T37	6
615279	T18	7
615281	T42	8
615406	T17	21
615430	T19	5
615430	T22	14
615514	T42	10
615519	T19	1
615539	T58	14
615544	T33	9
615555	T70	4
615557	T33	10
615592	T33	15
615592	T33	5
615593	T34	4
615594	T34	4
615598	T33	15
615598	T33	5
615600	T33	6
615601	T33	6
615609	T38	6
615635	T23	4
615650	T17	6
615651	T35	25
615654	T42	18
615655	T16	7
6156724	T35	17
615673	T30	19
615673	T35	27
615675	T35	24
615780	T1	1

Code	Nr. der Tafel	Pos.
615817	T7	55
615926	T47	1
615932	T55	9
615952	T38	19
6159535	T45	15
615980	T36	2
615981	T36	2
615984	T59	4
615985	T59	4
615986	T62	3
615990	T28	1
615993	T58	12
615999	T58	17
616813	T16	15
6241387Z01000	T51	13
6241787Z01000	T51	14
6311187Z01000	T44	1
6313287Z01000	T44	4
644041	T42	19
644044	T58	19
644283	T12	11
644287	T48	1
644295	T71	1
644301	T45	38
644301	T46	29
644303	T16	21
6443265	T29	13
6443265	T30	13
6443275	T29	13
6443275	T30	13
644419	T7	54
644435	T16	20
644440	T14	21
644453	T45	14
644469	T46	6
644505	T16	5
644506	T16	6
644511	T14	46
645314	T1	2
645314	T14	27
645315	T15	22
645316	T15	26
645317	T15	44
645318	T15	23
645319	T15	13
645320	T15	39
646139	T14	47
646381	T15	33
646398	T14	32
646399	T14	50
646400	T14	49
6483187Z01000	T44	3
6507187Z01000	T45	17
6507187Z01000	T46	24
6507287Z01000	T45	18
6507287Z01000	T46	25
658313	T1	1
658326	T70	7
6610187Z01000	T45	37
6610187Z01000	T46	28
6614687Z01000	T45	13
6614687Z01000	T46	9
6614687Z01000	T47	14
6614687Z01000	T48	13
6614887Z01000	T45	6
6624187Z01000	T45	11
6624187Z01000	T46	11

Code	Nr. der Tafel	Pos.
6628087Z01000	T45	26
6628787Z01000	T45	27
6628887Z01000	T45	27
6644387Z01000	T45	20
6644387Z01000	T58	15
6700187Z01000	T51	11
6700287Z01000	T51	11
6701187Z01000	T51	12
6701287Z01000	T51	12
6740187Z01000	T51	3
6740387Z01000	T51	4
6740487Z01000	T51	4
6777187Z01000	T51	15
6783187Z01000	T51	7
6783287Z01000	T51	7
6786187Z01000	T51	5
6786587504000	T51	17
6821387502000	T51	18
6821487502000	T51	18
6861087Z01000	T51	19
6861787Z01000	T51	20
6871087Z01000	T53	5
6921087Z01000	T52	3
6927087Z01000	T52	2
6927987Z01000	T52	7
6928087Z01000	T52	2
6931087508000	T52	9
6932087509000	T52	9
6941087701000	T52	10
6971187Z01000	T52	12
6971287Z01000	T52	12
6974787Z01000	T52	4
6975987Z01000	T52	13
6981087Z01000	T53	4
6982087Z01000	T53	4
709069	T33	8
709069	T35	14
709677	T16	19
7137087Z01000	T55	2
7431087Z02030	T73	1
7461787Z01030	T73	3
7481187Z01030	T52	5
7555187Z03000	T51	1
7555287Z03000	T51	1
7662187Z01000	T41	5
7801387Z01000	T23	5
7810187Z01000	T23	6
7811987Z01000	T23	2
7818787Z01000	T23	1
8127087Z01000	T61	7
8212387Z01000	T62	2
8217187Z01000	T59	3
8423087504000	T63	1
8438087206000	T22	11
8445087527000	T21	23
850000	T1	1
850000	T1	5
850001	T5	15
850002	T4	2
850003	T5	37
850004	T11	14
850005	T10	28
850005	T10	3
850006	T9	43
850007	T6	4
850008	T11	13
850009	T3	3

Code	Nr. der Tafel	Pos.
850010	T4	4
850012	T12	8
850013	T12	1
850014	T9	35
850014	T9	46
850015	T10	39
850016	T11	1
850018	T8	3
850019	T12	16
850020	T2	44
850021	T2	42
850022	T2	51
850023	T9	7
850024	T4	5
850025	T2	22
850027	T11	19
850030	T11	7
850031	T12	23
850032	T13	5
850032	T5	21
850033	T8	20
850034	T2	30
850035	T13	4
850036	T2	4
850037	T5	20
850037	T5	45
850038	T2	18
850039	T11	35
850040	T11	35
850041	T11	35
850042	T9	10
850043	T9	15
850044	T10	56
850045	T9	36
850046	T10	34
850047	T10	52
850049	T5	34
850050	T4	15
850051	T12	12
850052	T5	11
850053	T10	36
850054	T6	10
850055	T7	7
850056	T9	27
850057	T2	38
850058	T9	20
850059	T9	11
850060	T11	36
850061	T11	37
850062	T1	3
850063	T1	4
850064	T4	13
850065	T10	13
850067	T10	12
850068	T12	5
850069	T6	1
850070	T11	9
850071	T6	8
850072	T6	15
850073	T2	32
850074	T11	23
850075	T9	42
850076	T13	2
850076	T2	54
850077	T10	5
850077	T2	35
850077	T2	37

Code	Nr. der Tafel	Pos.
850078	T10	4
850078	T2	47
850079	T2	37
850080	T18	4
850081	T9	23
850082	T7	34
850083	T2	19
850084	T9	30
850085	T9	38
850086	T9	39
850087	T9	13
850088	T2	21
850089	T2	23
850090	T2	25
850091	T5	19
850092	T10	45
850093	T12	13
850094	T4	6
850095	T14	31
850096	T1	2
850096	T14	27
850097	T4	14
850098	T4	12
850099	T14	23
850100	T14	44
850101	T14	1
850102	T14	2
850103	T14	3
850104	T14	4
850105	T14	5
850106	T14	6
850106	T14	9
850107	T14	7
850108	T14	8
850109	T14	10
850109	T14	12
850110	T14	11
850111	T14	13
850112	T14	14
850113	T14	15
850114	T14	16
850115	T14	17
850116	T14	18
850117	T14	19
850118	T14	20
850119	T14	24
850120	T14	26
850121	T14	28
850122	T14	29
850123	T14	32
850124	T14	33
850124	T14	37
850125	T14	34
850126	T14	35
850127	T14	36
850128	T14	38
850130	T14	40
850131	T14	30
850131	T14	41
850131	T14	43
850132	T14	42
850133	T14	22
850134	T2	6
850135	T2	39
850136	T2	43
850137	T2	14
850138	T2	8

Code	Nr. der Tafel	Pos.
850139	T2	1
850140	T6	12
850141	T9	14
850142	T10	40
850142	T10	48
850143	T12	5
850144	T12	25
850145	T12	19
850146	T14	39
850147	T15	1
850148	T15	2
850149	T15	3
850150	T15	4
850151	T15	5
850152	T15	6
850153	T15	9
850154	T15	10
850155	T15	11
850156	T15	12
850157	T15	13
850158	T15	14
850159	T15	15
850160	T15	16
850161	T15	17
850162	T15	18
850163	T15	19
850164	T15	20
850165	T15	22
850166	T15	23
850167	T15	24
850168	T15	25
850169	T15	26
850170	T15	27
850171	T15	28
850172	T15	29
850173	T15	30
850173	T15	49
850174	T15	31
850175	T15	32
850176	T15	33
850177	T15	34
850178	T15	35
850179	T15	36
850180	T15	37
850181	T15	38
850182	T15	39
850183	T15	40
850184	T15	41
850185	T15	42
850186	T15	43
850187	T15	44
850188	T15	46
850189	T15	47
850190	T15	48
850191	T15	7
850192	T15	8
850193	T15	45
850194	T15	21
850226	T9	29
850227	T9	24
850227	T9	26
850240	T5	19
850241	T5	18
850242	T7	11
850243	T9	23
850244	T9	47
850245	T10	56

Code	Nr. der Tafel	Pos.
850246	T10	45
850247	T10	35
850248	T12	9
850492	T14	50
850493	T14	49
850505	T13	12
850505	T5	20
850506	T13	5
850506	T5	21
850507	T5	19
850516	T14	23
850517	T14	48
850635	T14	70
8508087Z01000	T64	1
8512087Z02000	T65	6
8515087Z02000	T65	7
8516887Z01000	T65	2
8516887Z02000	T65	8
8518587Z02000	T65	1
8518687Z02000	T65	9
8518687Z03000	T65	10
8519087Z03000	T65	11
8521087Z02000	T65	11
8522087Z01000	T65	3
8529087Z01000	T65	4
8534287Z01000	T64	2
8538087Z01000	T64	6
8638087Z01000	T43	12
8723287Z02000	T68	4
8723987Z02000	T39	4
8743187Z01000	T68	11
8781087Z01000	T67	2
8791087Z01000	T67	1
8794087Z01000	T67	1
8794587Z01000	T67	4
9004101548000	T26	8
9004101587000	T65	5
9004101606000	T19	14
9004119260000	T68	14
9004119341000	T41	23
9004119341000	T41	25
9004119341000	T41	26
9004119450000	T59	1
9004119537000	T37	8
9004119537000	T45	7
9004119537000	T46	28
9004119620000	T53	6
9004151029000	T52	11
9004159110000	T73	4
9004159188000	T52	8
9004159230000	T25	3
9004159230000	T39	7
9004159230000	T63	5
9004159364000	T37	9
9004159377000	T57	6
9004159410000	T41	24
9004168057000	T73	2
9004170014000	T21	12
9004170035000	T21	17
9004179109000	T12	22
9004179138000	T68	13
9004179218000	T41	1
9004183025000	T38	25
9004189001000	T57	7
9004189019000	T56	1
9004201542000	T33	13
9004202038000	T21	2

Code	Nr. der Tafel	Pos.
9004204046000	T26	9
9004209143000	T35	19
9004209144000	T35	18
9004210027000	T21	19
9004385001000	T25	11
9004385002000	T35	20
9004386033000	T25	1
9004386101000	T34	5
9004386115000	T24	4
9004386116000	T19	15
9004386117000	T19	16
9004387066000	T21	16
9004389104000	T21	20
9004461193000	T22	3
9004461193000	T24	8
9004461432000	T31	13
9004461715000	T24	9
9004463232000	T40	13
9004464072000	T64	4
9004464482000	T62	5
9004464719000	T64	5
9004465038000	T22	4
9004467076000	T39	8
9004467105000	T25	15
9004467161000	T26	14
9004468075000	T19	22
9004468200000	T37	4
9004468337000	T19	21
9004480086000	T45	25
9004480352000	T52	6
9004480378000	T26	15
9004480396000	T31	14
9004508213000	T23	7
9004508350000	T24	5
9004508351000	T25	16
9004540166000	T25	5
9004541178000	T38	15
9004871098000	T40	2
9004871154000	T45	12
9004871154000	T46	22
9004871154000	T46	7
9004874004000	T39	1
9004874004000	T42	25
9004874004000	T43	8
9004874058000	T43	11
9004922166000	T31	17
9111571030000	T33	16
9117171255000	T34	23
9161140612000	T19	25
9161140814000	T66	2
9161160612000	T18	2
9161160612000	T22	2
9161160612000	T31	1
9161160612000	T70	1
9162140610000	T43	1
9162140610000	T53	1
9162140614000	T51	2
9162140825000	T24	10
9163140616000	T38	24
9163140620000	T38	26
9165140610000	T45	29
9165140614000	T23	9
9165140614000	T37	10
9165140614000	T45	28
9165140616000	T24	11
9165140616000	T38	22
9165140620000	T17	24

Code	Nr. der Tafel	Pos.
9165140620000	T26	13
9165140620000	T45	16
9165140620000	T64	3
9165140816000	T46	16
9165140820000	T41	10
9165140820000	T45	19
9165140820000	T45	21
9165140825000	T72	2
9165141028000	T45	24
9165160818000	T33	19
9165160820000	T25	4
9165160820000	T45	32
9165160820000	T46	27
9165160820000	T58	16
9165160822000	T45	23
9166560616000	T68	12
9321915016000	T67	5
9327056012000	T45	8
9327056012000	T46	12
9327056012000	T55	10
9338116008000	T22	5
9338515020000	T60	7
9338515020000	T67	3
9354056020000	T52	1
9356055012000	T57	8
9356055012000	T60	6
9356755014000	T38	27
9356755014000	T38	9
9356755014000	T68	3
9356755014000	T68	8
9411040600000	T22	13
9411040800000	T25	6
9411541200000	T35	22
9411551200000	T34	22
9411571200000	T34	21
9412040800000	T19	17
9412541400000	T21	18
9451100800000	T19	18
9451101200000	T21	13
9451101200000	T35	21
9451201000000	T33	17
9451201200000	T33	11
9451201200000	T34	20
9461110800000	T19	26
9461211001000	T33	18
9461310800000	T19	19
9461310800000	T19	23
9461310800000	T19	24
9461410600000	T45	31
9538102015000	T25	7
9616000800000	T23	8
9622130705000	T31	5
9671119014000	T19	20
967356	T33	7
967356	T35	15
9913211050000	T60	2
B0234485	T40	7
B026154	T15	22
B026155	T15	26
CM001905	T70	5
CM002912	T58	1
CM017401	T61	3
CM017403	T38	1
CM037001	T19	4
CM075602	T58	20

Einheit	Elektrische Anlage
Code	T59
Beschreibung	Kabelbaum
Inspektion	1

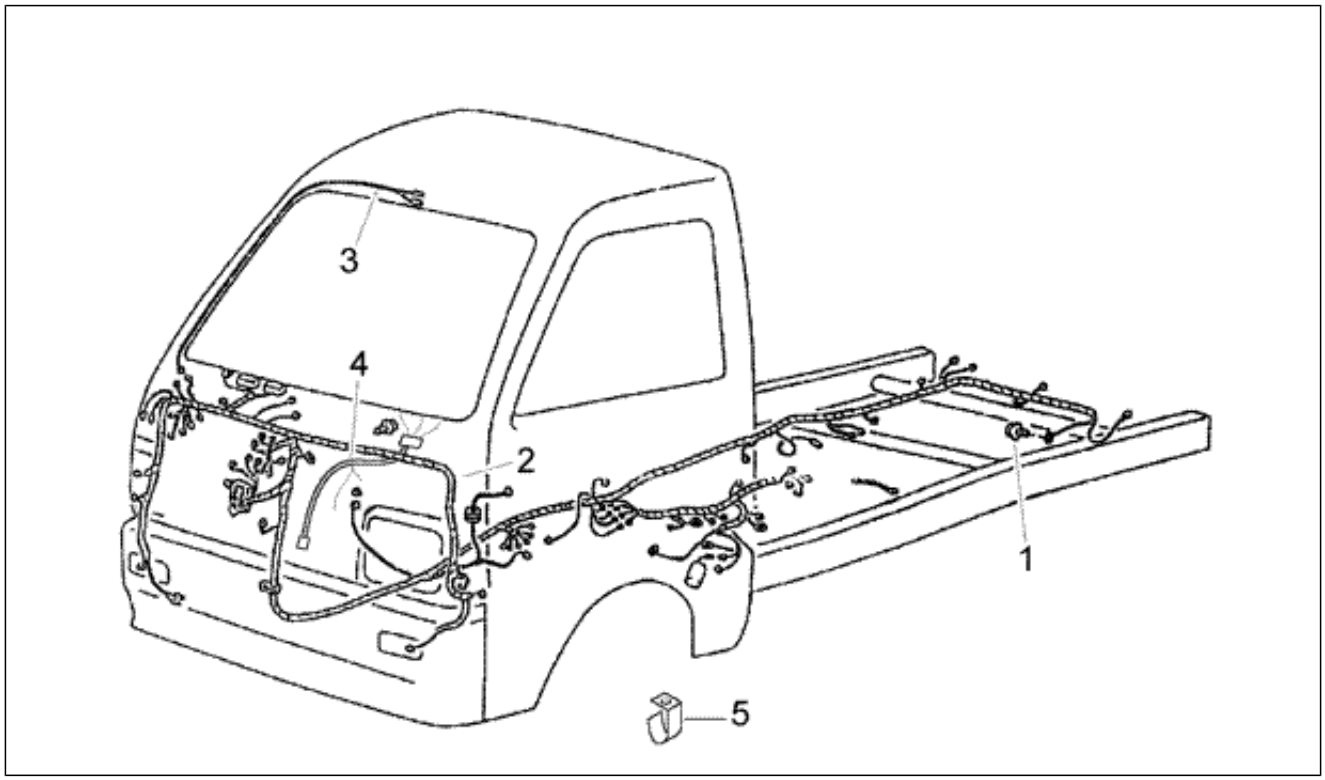

Pos.	Code	Beschreibung	Menge	Varianten
1	9004119450000	Schraubbolzen	2	
2	613792	Kabelbaum motor	1	
3	8217187Z01000	Gruppo cavetti luce cortesia	1	
4	615984	Impianto elettrico principale	1	
4	615985	Impianto elettrico principale	1	
5	566378	Bügel	1	

Einheit	Elektrische Anlage
Code	T60
Beschreibung	Scheinwerfer
Inspektion	1

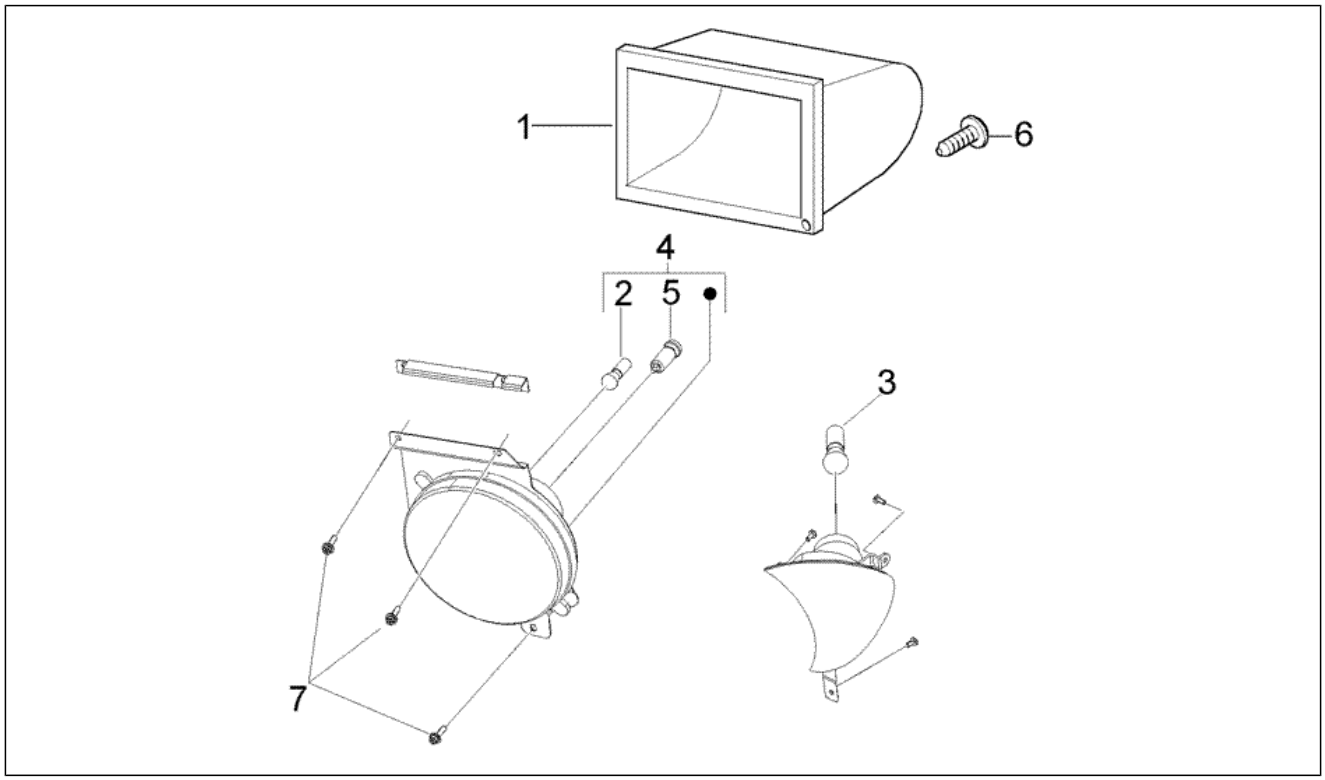

Pos.	Code	Beschreibung	Menge	Varianten
1	5317587Z02000	Deckel	2	
2	9913211050000	Lampen	2	
3	160654	Lampen 12V-21W	2	
4	613771	Scheinwerfer rechts	1	
4	613772	Scheinwerfer links	1	
5	292723	Lampen H4 60/55W 12V	2	
6	9356055012000	Schraube	2	
7	9338515020000	Schraube	6	
8	613773	Indicatore direzione anteriore dx	1	
8	613774	Indicatore direzione anteriore sx	1	

Einheit	Elektrische Anlage
Code	T61
Beschreibung	Stosstange hinten
Inspektion	1

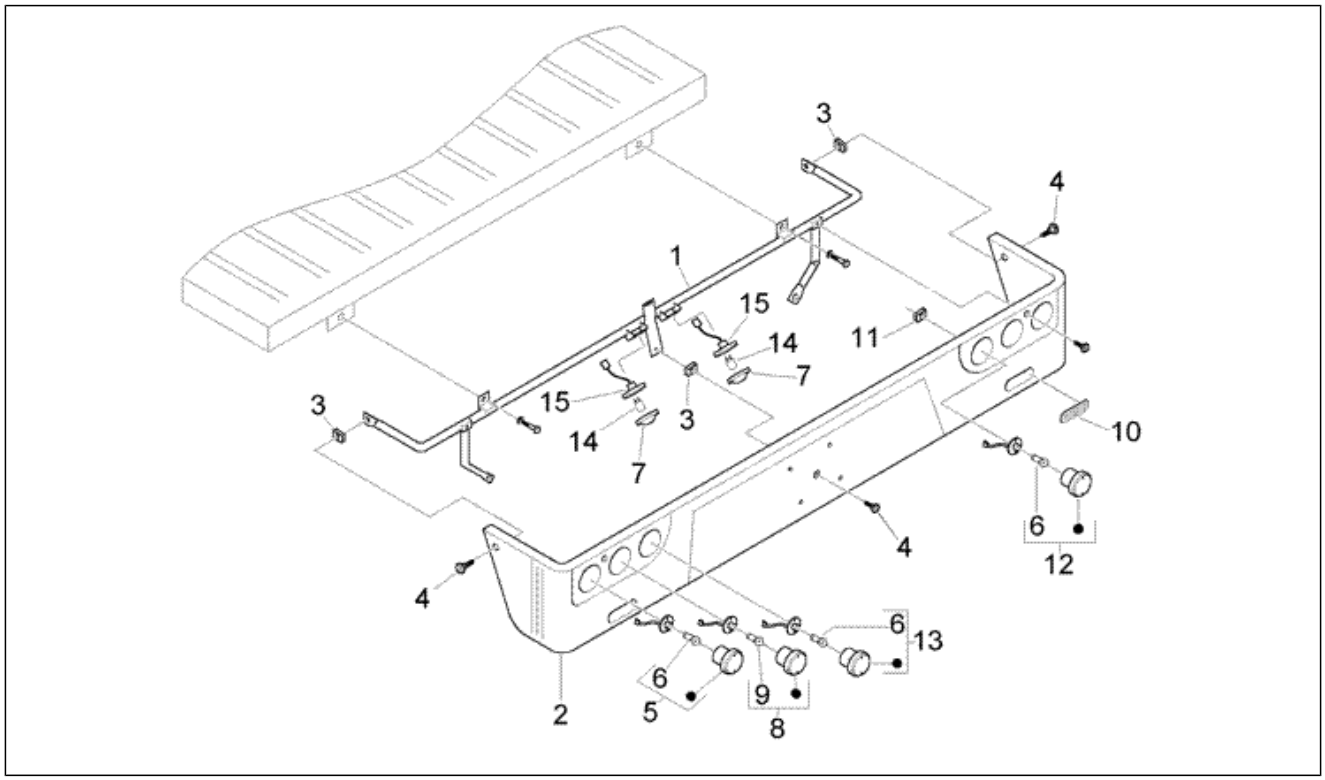

Pos.	Code	Beschreibung	Menge	Varianten
1	615191	Stossfängerträger	1	
1	615201	Stossfängerträger	1	
2	614833	Stosstange hinten	1	
3	CM017401	Platte	10	
4	272836	Schraube M6x16	5	
5	613821	Indicatore di direzione posteriore	2	
6	160654	Lampen 12V-21W	4	
7	8127087Z01000	Nummernschildbeleuchtung	2	
8	613822	Rücklicht/bremslicht	2	
9	129953	Lampen 12V-21/5W	2	
10	294519	Rückstrahler	2	
11	181351	Plattchen	4	
12	613820	Rêckfahrscheinwerfer	1	
13	613331	Nebelschluîleuchte	1	
14	292022	Lampen 12V-5W	2	
15	294983	Lampenhalter	2	

Einheit	Elektrische Anlage
Code	T62
Beschreibung	Batterie
Inspektion	1

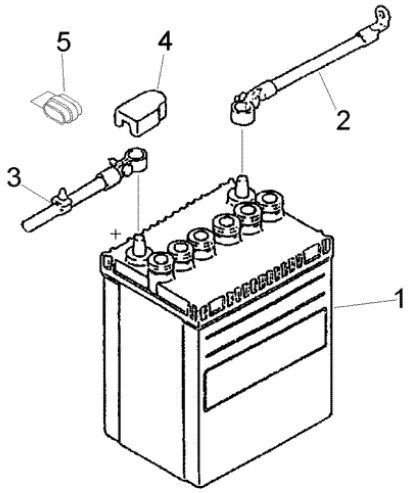

Pos.	Code	Beschreibung	Menge	Varianten
1	2880087Z05000	Batterie	1	
2	8212387Z01000	Kabelbaum	1	
3	613793	Batteriekabel	1	
3	615986	Batteriekabel	1	
4	580188	Deckel	1	
5	9004464482000	Schelle	1	

Einheit	Elektrische Anlage
Code	T66
Beschreibung	Huper
Inspektion	1

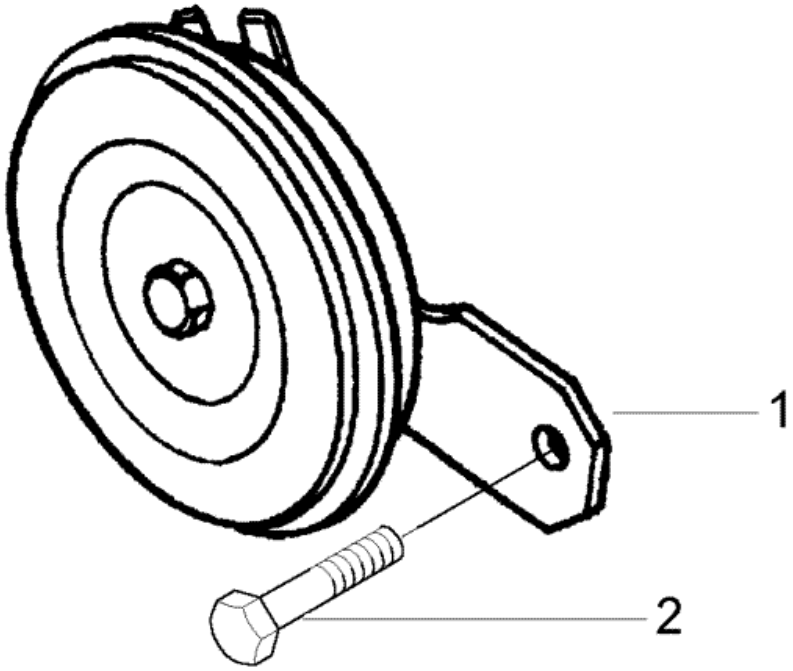

Pos.	Code	Beschreibung	Menge	Varianten
1	614741	Hupe	1	
2	9161140814000	Schraubbolzen	1	

Einheit	Motor
Code	T1
Beschreibung	Motor kompl.-dichtungenssatz
Inspektion	1

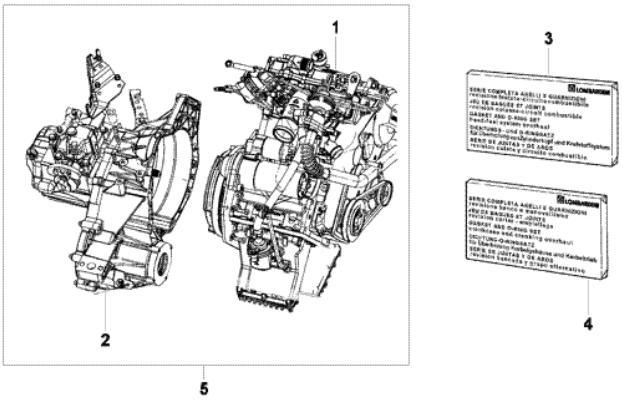

Pos.	Code	Beschreibung	Menge	Varianten
1	615780	Motor	1	
1	658313	Motor	1	
1	850000	Motor	1	
2	645314	Getriebe komplett	1	
2	850096	Schaltgetriebe	1	
3	850062	Dichtungs- und o-ringsatz - fêr êberholung von zylinderkopf und kraftstoff (ohne pos. L 35)	1	
4	850063	Dichtungs- und o-ringsatz - fêr êberholung kurbelgehäuse und kurbeltrieb	1	
5	850000	Motor	1	

Einheit	Motor
Code	T10
Beschreibung	Kommandos
Inspektion	1

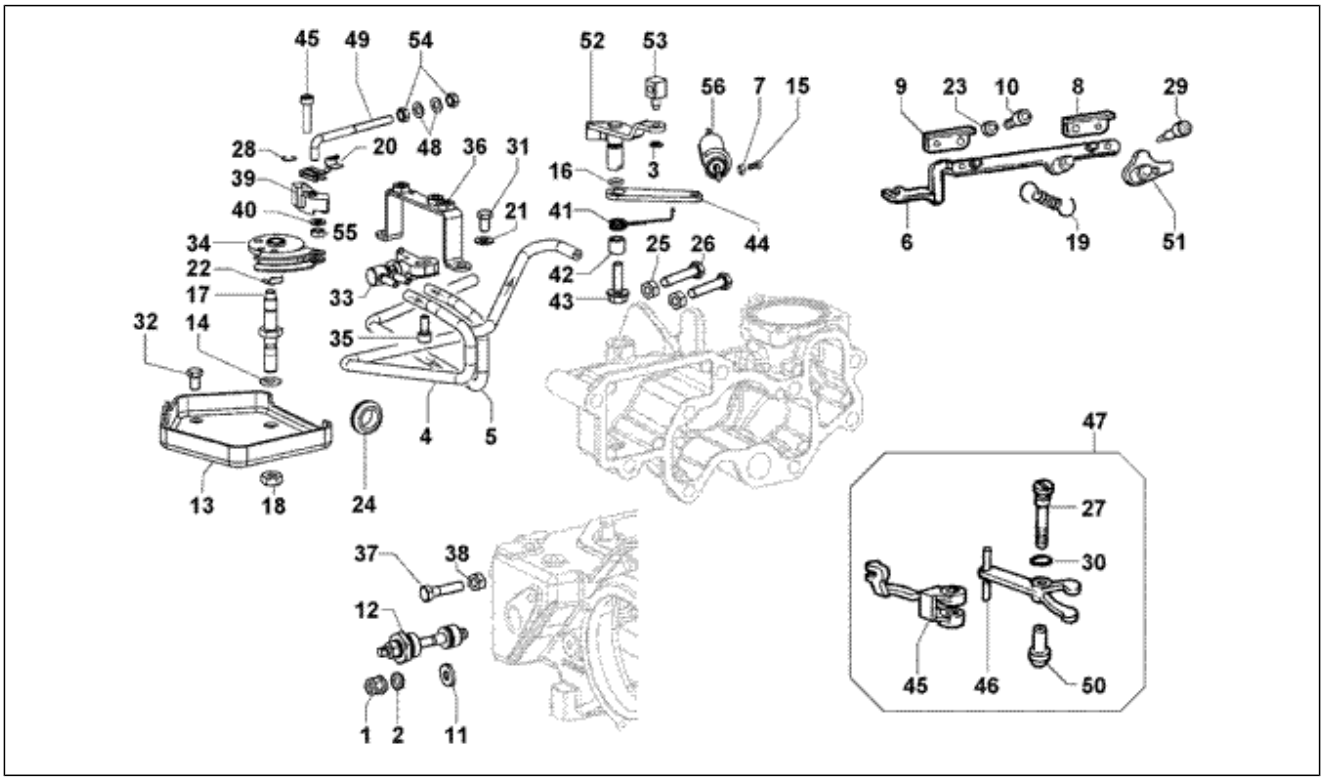

Pos.	Code	Beschreibung	Menge	Varianten
1	493087	Mutter	1	
2	493126	Dichtung	1	
3	850005	Seeger-ring	1	
4	850078	Zwischenstück	1	
5	850077	Zwischenstück	1	
6	112404L	Regelstange einspritzpumpe	1	
7	493079	Mutter	1	
8	493900	Platte	1	
9	493901	Platte	1	
10	493277	Schraube	2	
11	493113	Kupferdichtung	1	
12	850067	Mehrmengenschraube	1	
13	850065	Bügel	1	
14	493006	O-ring	1	
15	113448L	Schraube	1	
16	493007	O-ring	1	
17	493535	Bolzen	1	
18	493088	Mutter	1	
19	493756	Feder	1	
20	493098	Bowenzugbefestigung	1	
21	493194	Unterlegscheibe	2	
22	493536	Seeger-ring	1	
23	493202	Unterlegscheibe	2	
24	566497	Kabelführung	1	
25	493082	Mutter	2	
26	493903	Einstellbolzen	2	
27	493153	Zapfen einstellhebel	1	
28	850005	Seeger-ring	1	

Einheit	Motor
Code	T10
Beschreibung	Kommandos
Inspektion	1

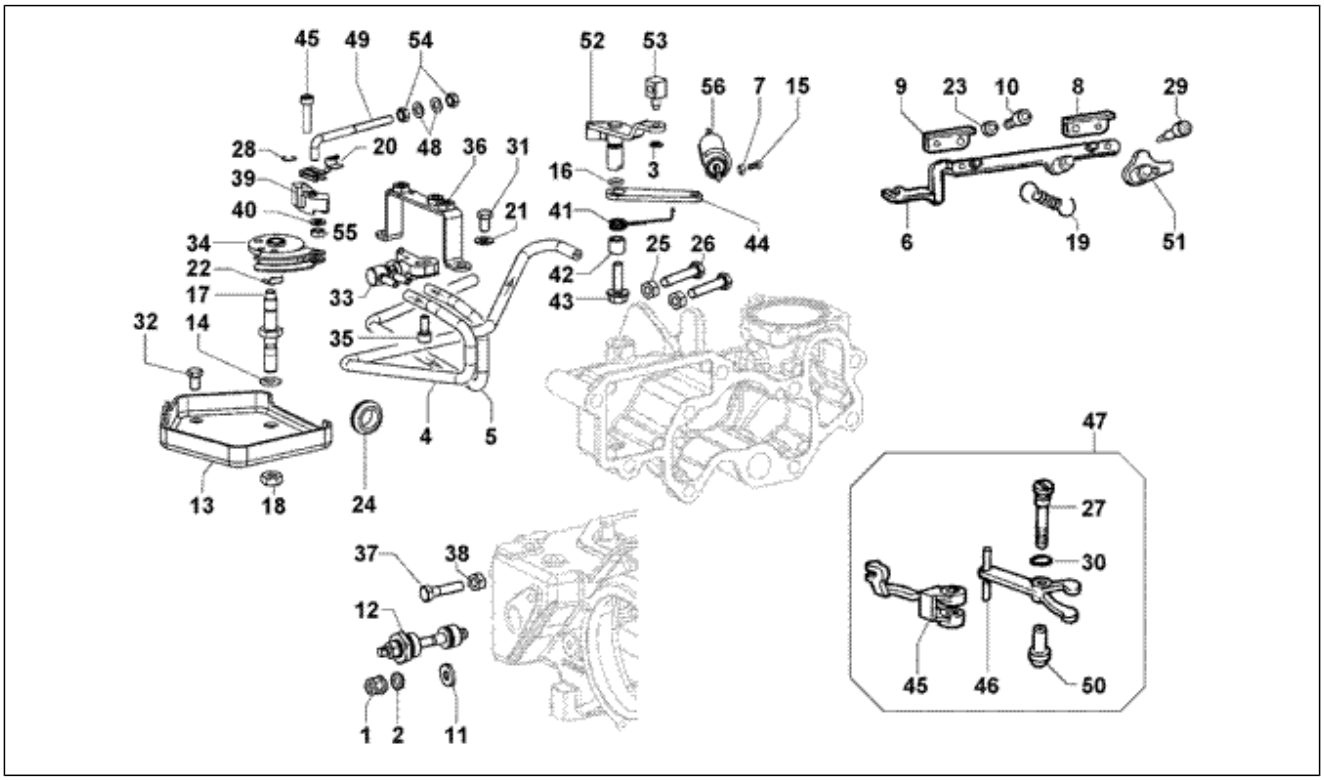

Pos.	Code	Beschreibung	Menge	Varianten
29	493287	Schraube	2	
30	493005	O-ring	1	
31	493510	Einstellbolzen	2	
32	493510	Einstellbolzen	1	
33	566498	Leerlaufventil	1	
34	850046	Aussenliegender drehzahlhebel	1	
35	493453	Schraube	1	
35	850247	Schraube	1	
36	850053	Platte	1	
37	493510	Einstellbolzen	1	
38	493082	Mutter	1	
39	850015	Sensornocke	1	
40	850142	Unterlegscheibe	1	
41	493149	Rückholfeder gaspedal	1	
42	493058	Buchse	1	
43	493046	Schraube	1	
44	493138	Innerer hebel gaszug	1	
45	850092	Schraube	1	
45	850246	Schraube	1	
46	112434L	Bolzen	1	
47	493534	Fliehkraftreglerhebelsatz	1	
48	850142	Unterlegscheibe	2	
49	566500	Spannstange	1	
50	493057	Buchse	1	
51	493438	Verankerungsblech	1	
52	850047	Gashebel	1	
53	566501	Bolzen	1	
54	493457	Mutter	2	

Einheit	Motor
Code	T10
Beschreibung	Kommandos
Inspektion	1

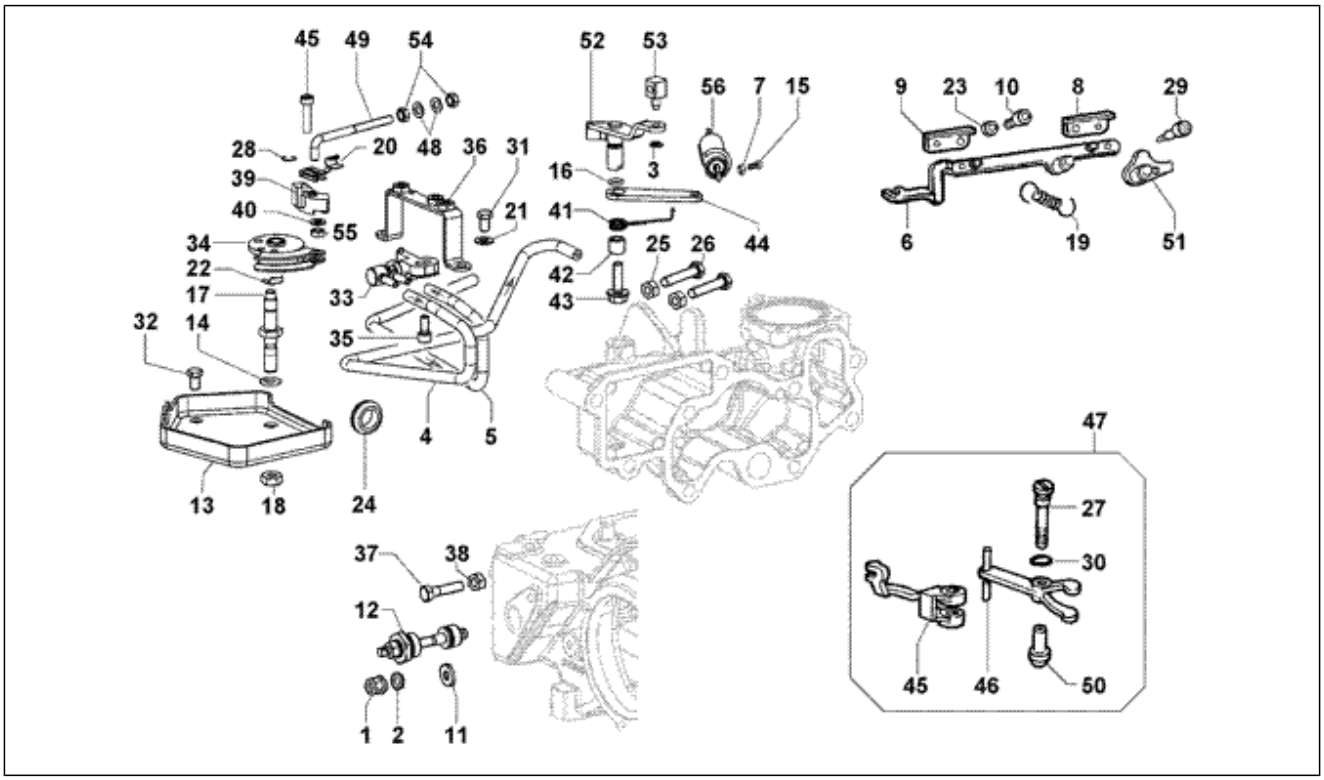

Pos.	Code	Beschreibung	Menge	Varianten
55	493457	Mutter	1	
56	850044	Baugruppe min.-max.	1	
56	850245	Steuereinheit	1	

Einheit	Motor
Code	T11
Beschreibung	Kopf-kappe-ventil
Inspektion	1

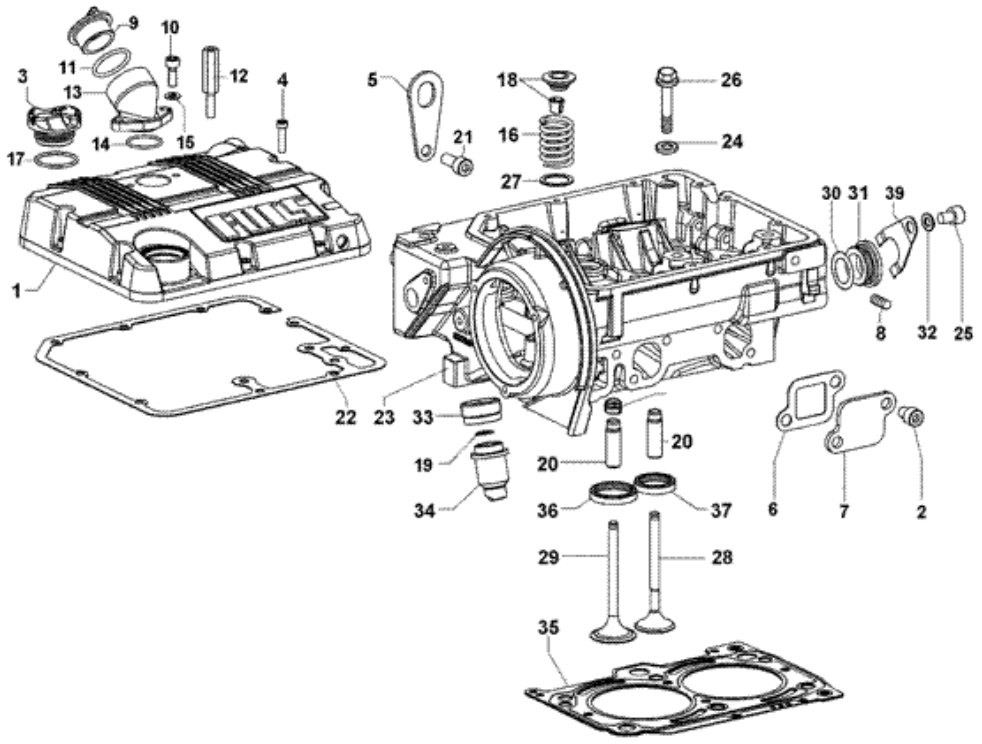

Pos.	Code	Beschreibung	Menge	Varianten
1	850016	Kipphebelgehäuse	1	
2	111716L	Schraube	2	
3	493905	Öleinfülldeckel	1	
4	112218L	Schraube	9	
5	493440	Platte	2	
6	493716	Dichtung	1	
7	850030	Flansch	1	
8	493759	Deckel	1	
9	850070	Öleinfülldeckel	1	
10	493262	Schraube M6x16	2	
11	493906	O-Ring	1	
12	566527	Schraube	1	
13	850008	-lfêllstutzen	1	
14	850004	O-Ring	1	
15	493194	Unterlegscheibe	2	
16	493150	Ventilfeder	4	
17	493906	O-Ring	1	
18	493161	Federteller mit kegelstück	4	
19	850027	Unterlegscheibe zum wiederherstellen des abstandes der vorkammer	2	
20	493134	Ventilf³hrung	4	
20	493135	Ventilf³hrung +0,5 mm	4	
21	493048	Schraubbolzen	1	
22	493760	Kopf Deckel Dichtung	1	
23	850074	Zylinderkopf	1	
24	493199	Unterlegscheibe	6	
25	493051	Schraubbolzen	1	
26	493281	Spezialschraube	6	

Einheit	Motor
Code	T11
Beschreibung	Kopf-kappe-ventil
Inspektion	1

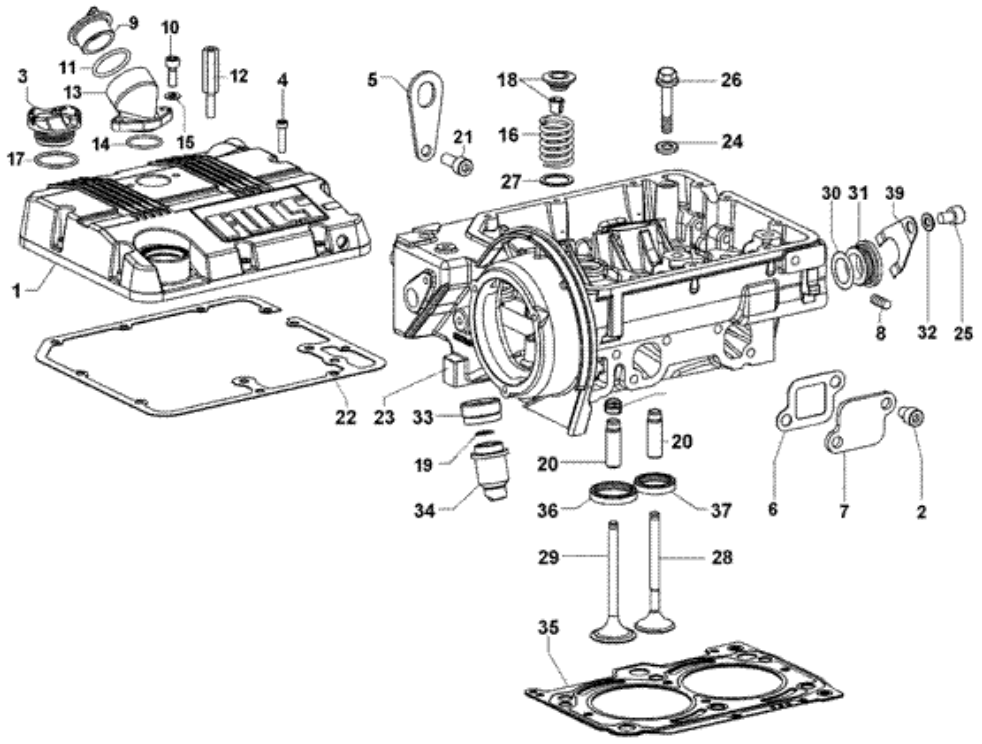

Pos.	Code	Beschreibung	Menge	Varianten
27	493200	Unterlegscheibe	4	
28	493547	Auslaßventil	2	
29	493545	Einlaßventil	2	
30	493008	O-ring	1	
31	112864L	Deckel	1	
32	493196	Unterlegscheibe	1	
33	493106	Nutmutter vorkammer	2	
34	493447	Vorkammer komplett	2	
35	850039	Zylinderkopfdichtung 0,82 - 0,91 (1 bohrung)	1	
35	850040	Zylinderkopfdichtung 0,90 - 1,01 (2 bohrungen)	1	
35	850041	Zylinderkopfdichtung 1,02 - 1,10 (3 bohrungen)	1	
36	850060	Einlassventilsitz	2	
37	850061	Auslassventilsitz	2	
38	493118	Dichtung	4	
39	113217L	Dichtfeder	1	

Einheit	Motor
Code	T12
Beschreibung	Starter-system elektrische
Inspektion	1

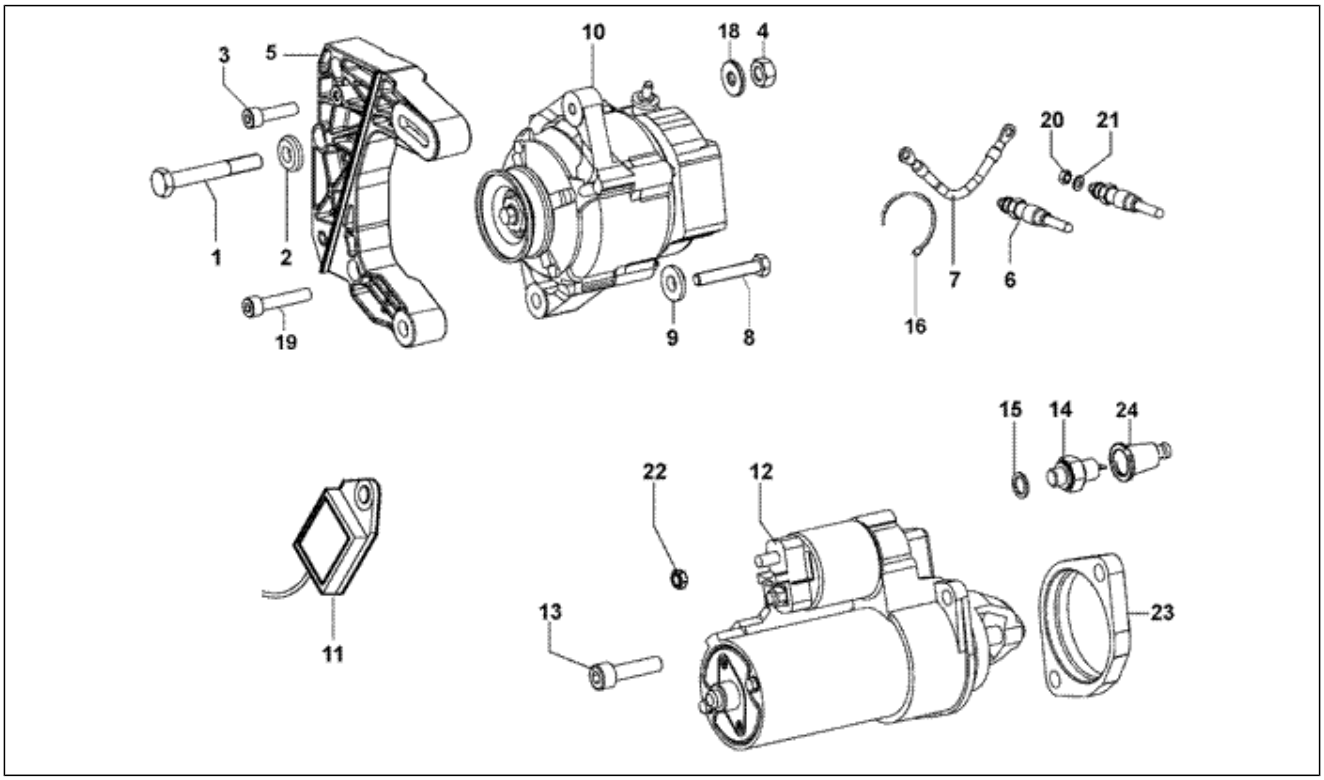

Pos.	Code	Beschreibung	Menge	Varianten
1	493404	Schraubbolzen	1	
1	850013	Schraube	1	
2	493201	Unterlegscheibe	1	
2	493511	Unterlegscheibe	1	
3	493910	Schraube	2	
4	493084	Mutter	1	
5	850068	Lichtmaschineträger	1	
5	850143	Lichtmaschineträger	1	
6	493061	Vorwarmkerze	2	
7	493064	Anschlusskabel	1	
8	493798	Schraubbolzen	1	
8	850012	Schraubbolzen	1	
9	493797	Unterlegscheibe	1	
9	850248	Unterlegscheibe	1	
10	493787	Drehstromgenerator	1	
11	493788	Unteres Distanzstuck	1	
11	644283	Vorglührelais	1	
12	850051	Startermotor	1	
13	850093	Schraube	2	
14	493176	Oil pressure sensor	1	
15	493124	Kupferdichtung	1	
16	850019	Bundring	1	
17	493781	Oberes Oistanzstuck	1	
18	493201	Unterlegscheibe	1	
18	493511	Unterlegscheibe	1	
19	493910	Schraube	1	
19	850145	Schraube	1	
20	493081	Mutter	4	

Einheit	Motor
Code	T12
Beschreibung	Starter-system elektrische
Inspektion	1

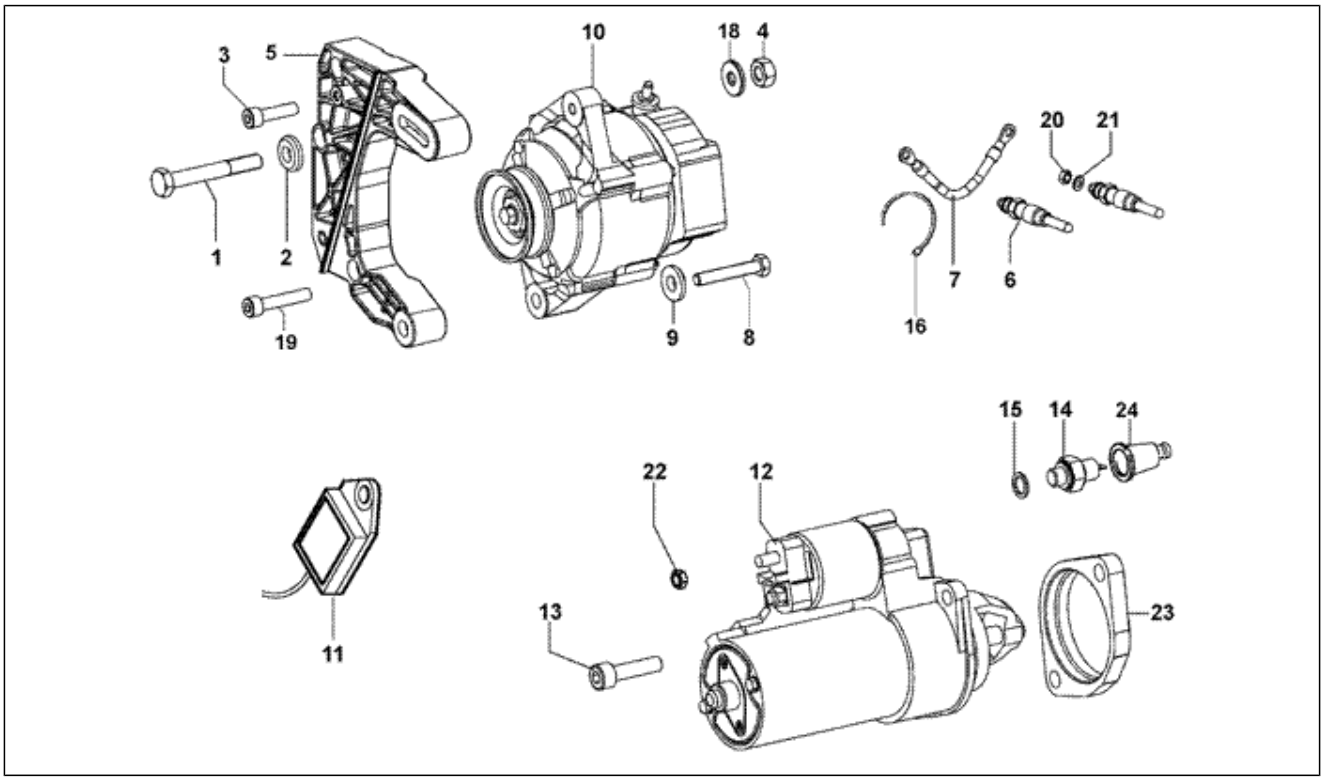

Pos.	Code	Beschreibung	Menge	Varianten
21	493203	Unterlegscheibe	4	
22	9004179109000	Mutter	1	
23	850031	Flansch	1	
24	493770	Röhrchen	1	
25	850144	Flansch	1	

Einheit	Motor
Code	T13
Beschreibung	Vakuumpumpe
Inspektion	1

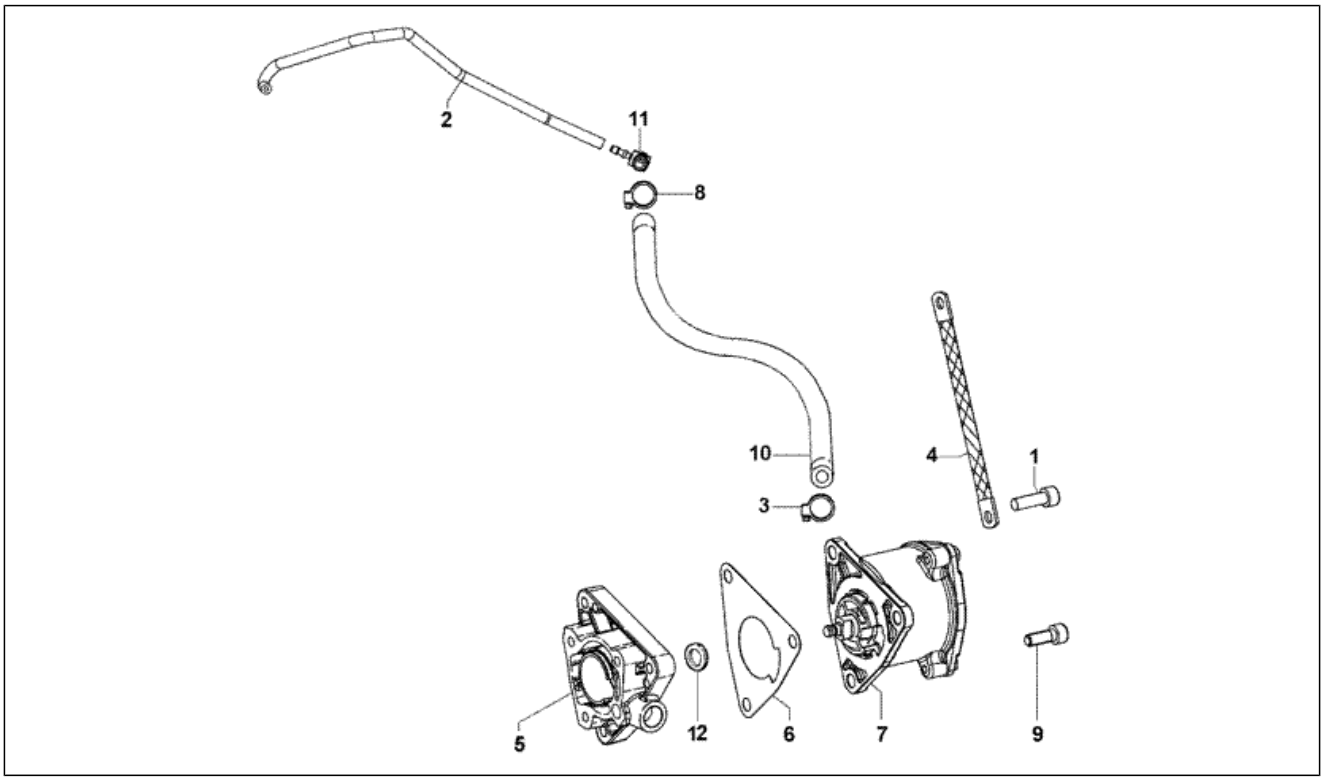

Pos.	Code	Beschreibung	Menge	Varianten
1	493488	Schraube	3	
2	850076	Zwischenstêck	1	
3	113161L	Schelle	1	
4	850035	Kabelmasse	1	
5	850032	Flansch	1	
5	850506	Flansch	1	
6	493112	Dichtung	1	
7	566510	Vakuumpumpe	1	
8	113161L	Schelle	1	
9	493264	Schraube M6x30	3	
9	493911	Schraube	3	
10	566519	Kollektorschlauch vakuumpumpe an 3-bahnigen anschluß	1	
11	566518	3-Wegeanschluß	1	
12	850505	Membran	1	

Einheit	Motor
Code	T14
Beschreibung	Getriebe-differential-welle wellen
Inspektion	1

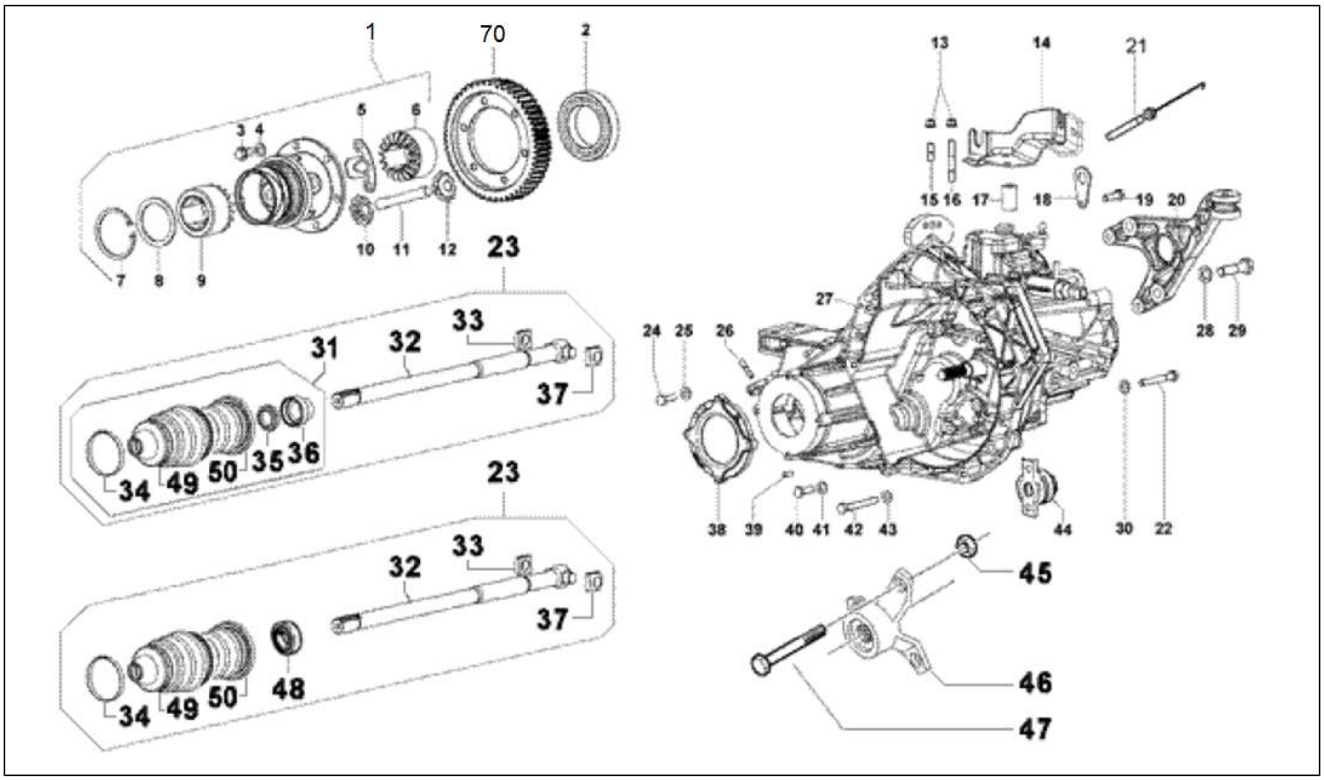

Pos.	Code	Beschreibung	Menge	Varianten
1	850101	Differentialerkasten	1	
2	850102	Radiallager	1	
3	850103	Schraube	6	
4	850104	Unterlegscheibe	2	
5	850105	Befestigungswinkel	2	
6	850106	Kronrad	1	
7	850107	Sprengring	1	
8	850108	Scheibe	1	
9	850106	Kronrad	1	
10	850109	Planetarisches zahnrad	1	
11	850110	Not available	1	
12	850109	Planetarisches zahnrad	1	
13	850111	Geflanschte Mutter M8	3	
14	850112	Strebe	1	
15	850113	Stiftschraube	2	
16	850114	Stiftschraube	1	
17	850115	Distanzscheibe	1	
18	850116	Bügel	1	
19	850117	Schraubbolzen	1	
20	850118	Hinterer Steigbügel	1	
21	644440	Einstellschraube	1	
22	850133	Schraubbolzen	2	
23	850099	Achswelle kpl.	2	
23	850516	Achswelle kpl.	2	
24	850119	Schraubbolzen	8	
25	493194	Unterlegscheibe	8	
26	850120	Stiftschraube	1	
27	645314	Getriebe komplett	1	

Einheit	Motor
Code	T14
Beschreibung	Getriebe-differential-welle wellen
Inspektion	1

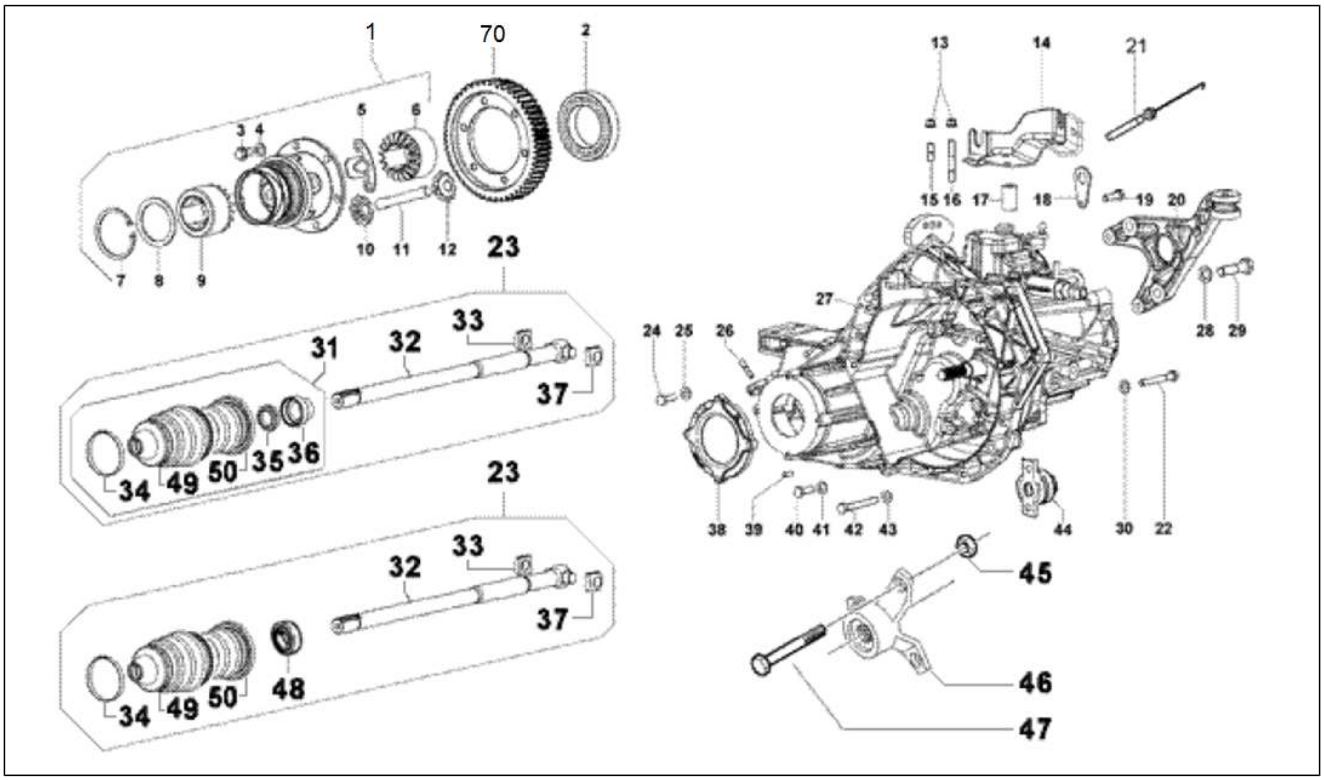

Pos.	Code	Beschreibung	Menge	Varianten
27	850096	Schaltgetriebe	1	
28	850121	Unterlegscheibe	2	
29	850122	Schraube	2	
30	850131	Unterlegscheibe	2	
31	850095	Kappe fêr welle welle	2	
32	646398	Achswelle mit Zapfen	2	
32	850123	Achswelle mit Zapfen	2	
33	850124	Gleitbacke	2	
34	850125	Schelle	2	
35	850126	Gasket ring	2	
36	850127	Buchse	2	
37	850124	Gleitbacke	2	
38	850128	Flansch	2	
39	850146	Stift	2	
40	850130	Schraubbolzen	4	
41	850131	Unterlegscheibe	4	
42	850132	Schraubbolzen	2	
43	850131	Unterlegscheibe	2	
44	850100	Muffebefreiungkupplung	1	
45	261319	Mutter m12x1,25 h=12,5	6	
46	644511	Nabe	2	
47	646139	Schraube	6	
48	850517	Lager	2	
49	646400	Haube	2	
49	850493	Haube	2	
50	646399	Haube	2	
50	850492	Haube	2	
70	850635	Not available	1	

Einheit	Motor
Code	T15
Beschreibung	Getrieb
Inspektion	1

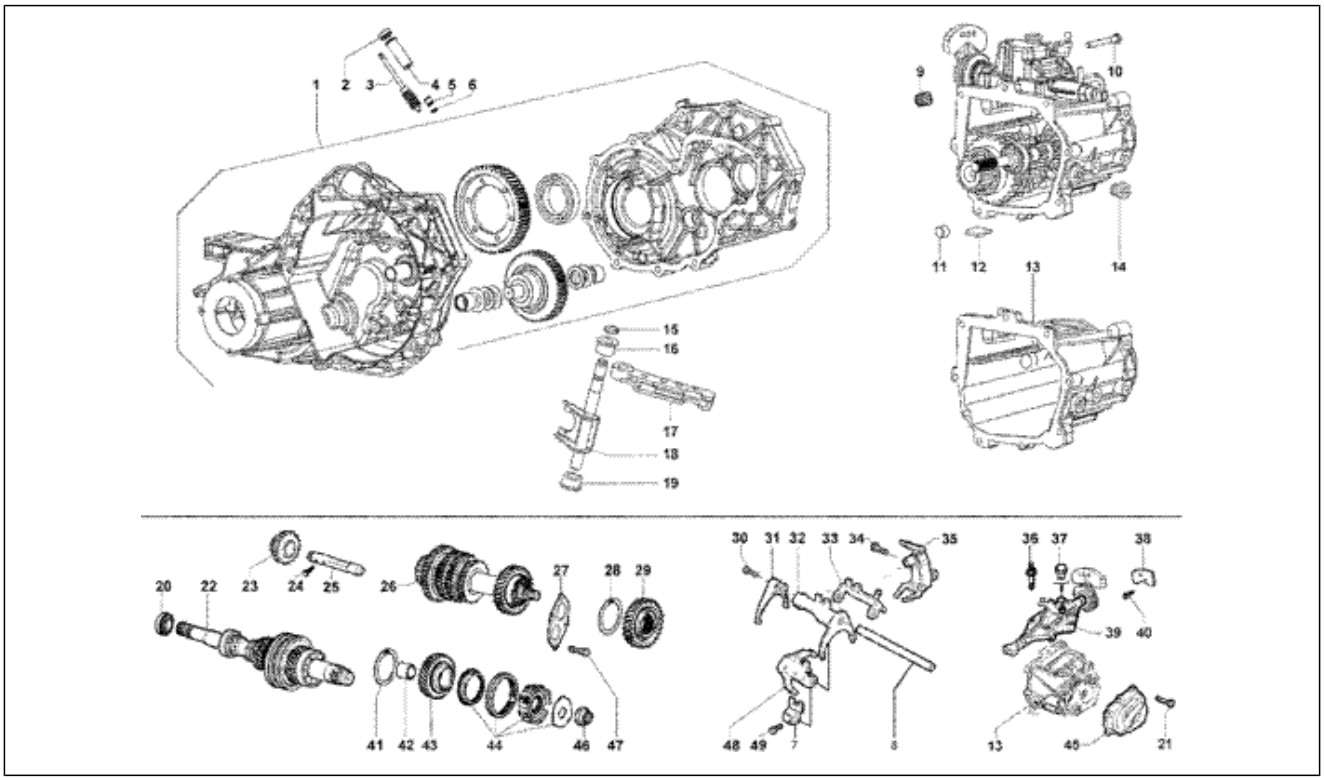

Pos.	Code	Beschreibung	Menge	Varianten
1	850147	Gruppe kästen und zahnräder	1	
2	850148	Gasket ring	1	
3	850149	Geschwindigkeitsmesserzahnrad	1	
4	850150	Buchse	1	
5	850151	Buchse	1	
6	850152	Sprengring	1	
7	850191	Zahn fêr fênfte geschwindigkeit	1	
8	850192	Regelstange	1	
9	850153	Ölablaßschraube	1	
10	850154	Schraube	4	
11	850155	Zapfen	2	
12	850156	Magnetverschluß	1	
13	645319	Getriebe	1	
13	850157	Getriebe	1	
14	850158	-leinfêlldeckel	1	
15	850159	Sprengring	1	
16	850160	Kupplung buchse	1	
17	850161	Ausrueckwelle	1	
18	850162	Kupplung antriebsachse	1	
19	850163	Kupplung buchse	1	
20	850164	Dichtung	1	
21	850194	Schraube	7	
22	645315	Getriebewelle	1	
22	850165	Getriebewelle	1	
22	B026154	Getriebewelle	1	
23	645318	Zahnrad r³ckwõrtsgang	1	
23	850166	Zahnrad r³ckwõrtsgang	1	
24	850167	Schraube	1	

Einheit	Motor
Code	T15
Beschreibung	Getrieb
Inspektion	1

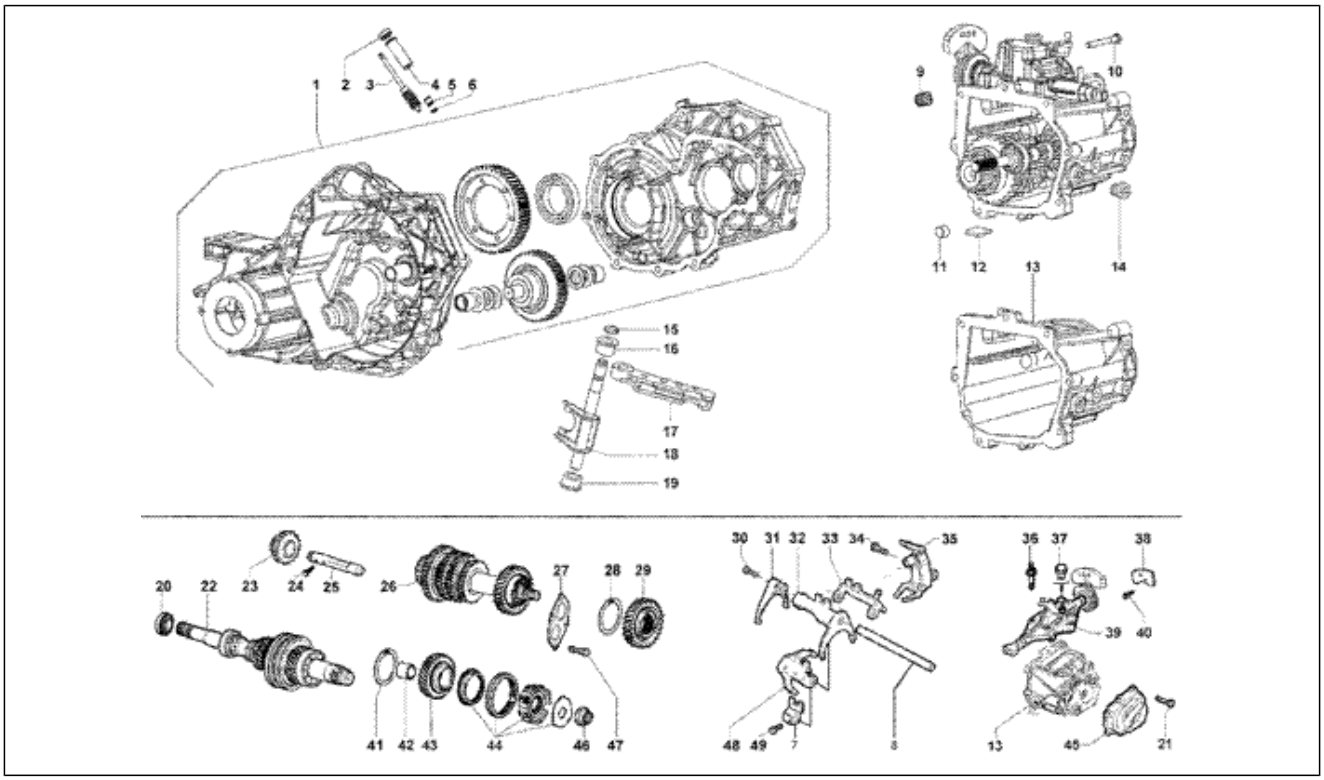

Pos.	Code	Beschreibung	Menge	Varianten
25	850168	Welle f³r r³ckwõrtsgang	1	
26	645316	Antriebsachse	1	
26	850169	Antriebsachse	1	
26	B026155	Antriebsachse	1	
27	850170	Kugellagerplatte	1	
28	850171	Sprengring	1	
29	850172	Antriebszahnrad (fênfte geschwindigkeit)	1	
30	850173	Schraube	1	
31	850174	Schalthebelgabel (fênfte geschwindigkeit)	1	
32	850175	Schalthebelgabel (erst-zweite geschwindigkeit)	1	
33	646381	Rêckzahnradzahn	1	
33	850176	Rêckzahnradzahn	1	
34	850177	Schraube	2	
35	850178	Rêckbewegunglager	1	
36	850179	Schraube	1	
37	850180	Entlüftungsschraube	1	
38	850181	Dämpfer	1	
39	645320	Geschwindigkeit antrieb abdeckung	1	
39	850182	Geschwindigkeit antrieb abdeckung	1	
40	850183	Schraube	2	
41	850184	Sprengring	1	
42	850185	Hêlse fêr fênfte geschwindigkeit	1	
43	850186	Antriebszahnrad (fênfte geschwindigkeit)	1	
44	645317	Synchronisator der geschwindigkeit	1	
44	850187	Synchronisator der geschwindigkeit	1	
45	850193	Getriebedeckel	1	
46	850188	Nutmutter	2	
47	850189	Schraube	4	

Einheit	Motor
Code	T15
Beschreibung	Getrieb
Inspektion	1

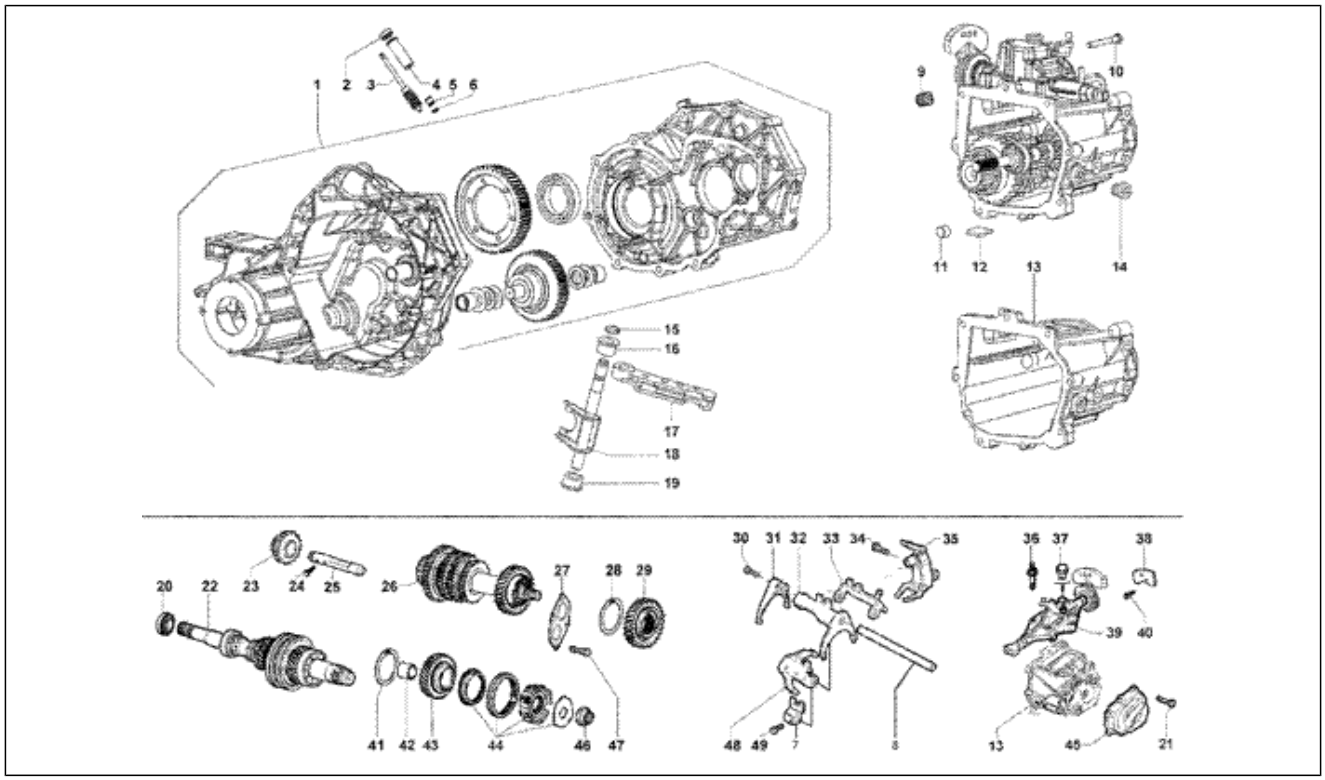

Pos.	Code	Beschreibung	Menge	Varianten
48	850190	Schalthebelgabel (dritt-vierte geschwindigkeit)	1	
49	850173	Schraube	1	

Einheit	Motor
Code	T16
Beschreibung	Kühler
Inspektion	1

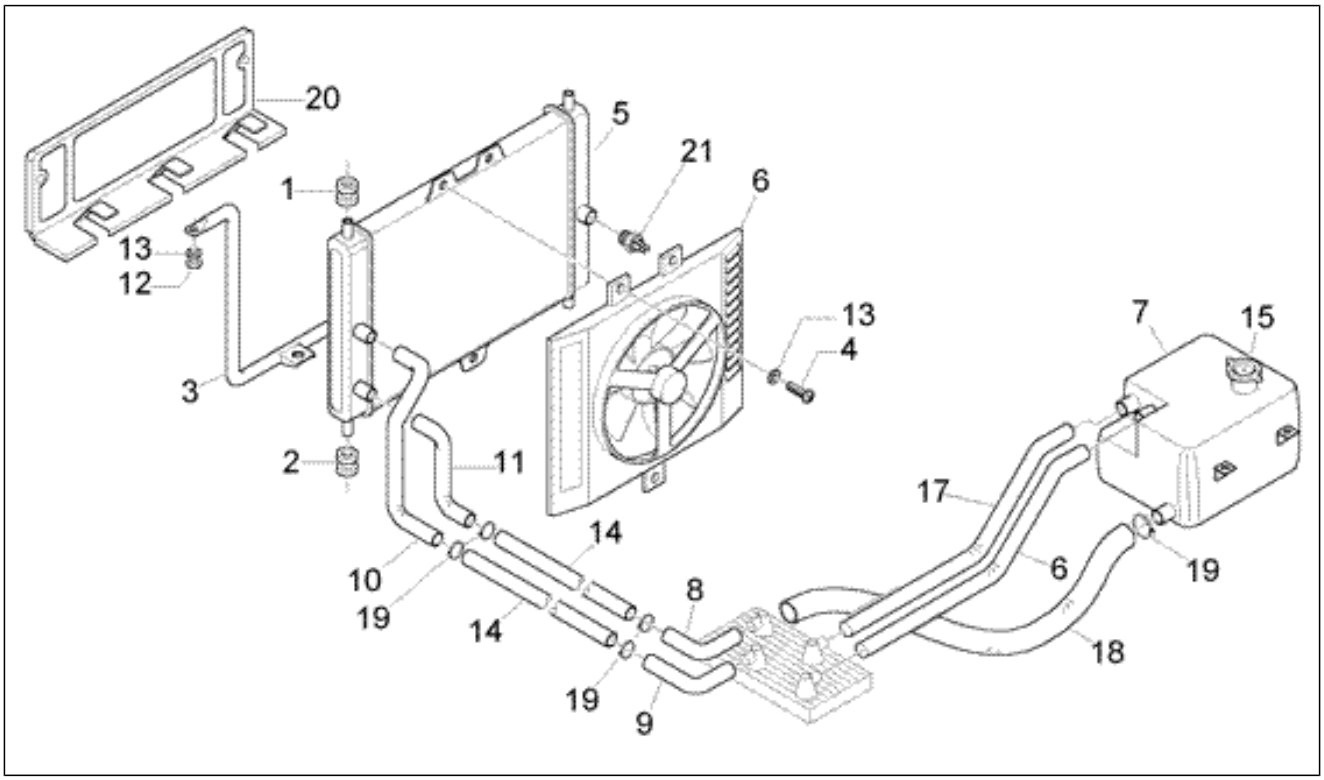

Pos.	Code	Beschreibung	Menge	Varianten
1	614861	Puffer	2	
2	614860	Puffer	2	
3	614855	Kühlerbefestigung	1	
4	268808	Schraube	1	
5	644505	Kühler	1	
6	644506	Leitblech	1	
7	615655	-	1	
8	614848	Cooler pipe	1	
9	613819	Cooler pipe	1	
10	613818	Cooler pipe	1	
11	613712	Cooler pipe	1	
12	012112	Mutter	2	
13	224664	Unterlegscheibe 5,2X15X1,5	3	
14	613711	Cooler pipe	1	
15	616813	Deckel	1	
16	614845	Leitung	1	
17	614846	Leitung	1	
18	614847	Leitung	1	
19	709677	Schelle	8	
20	644435	Schutzabdeckung	1	
21	644303	Thermoschalter	1	

Einheit	Motor
Code	T17
Beschreibung	Luftfilter
Inspektion	1

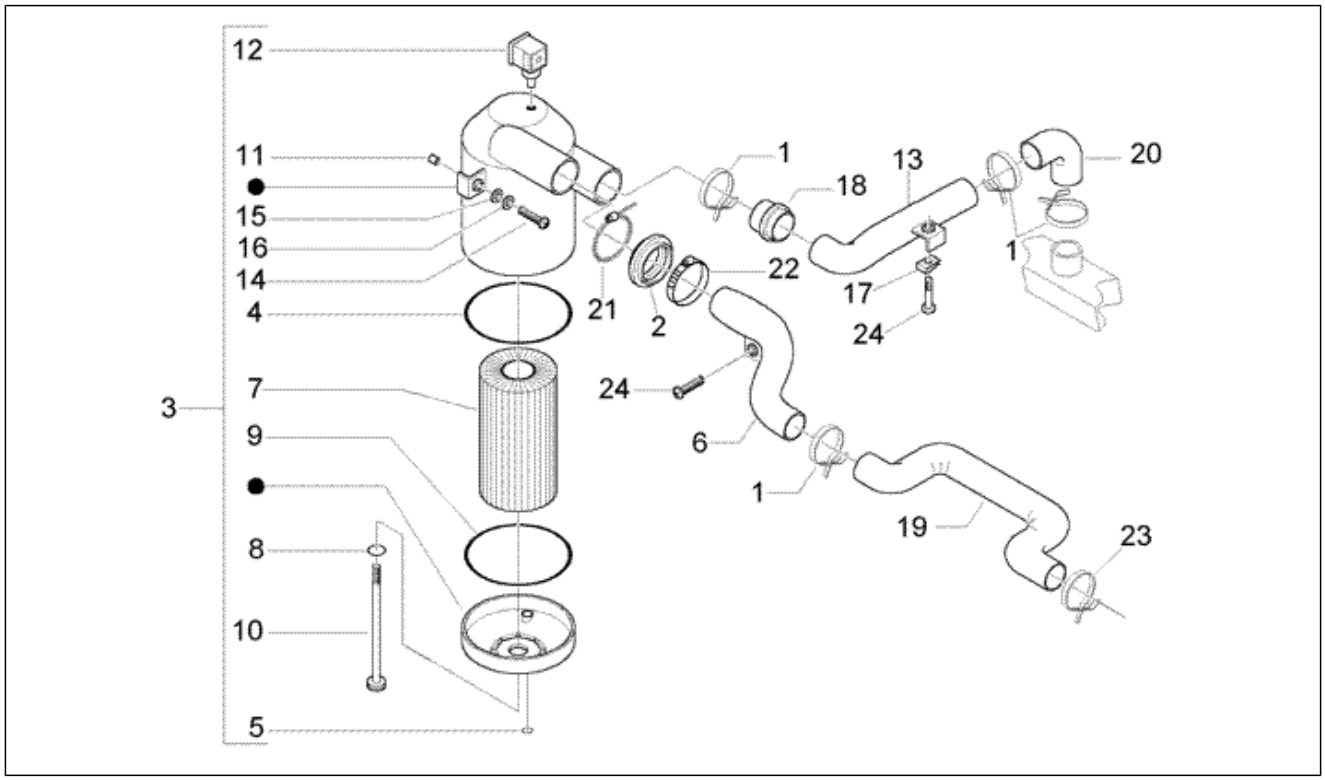

Pos.	Code	Beschreibung	Menge	Varianten
1	264058	Schelle	4	
2	613161	Kreuzgelenk	1	
3	615076	Luftfilter	1	
4	569548	Ring	1	
5	569071	Membran	1	
6	615650	Leitung	1	
7	614945	Filtereinsatz	1	
8	568997	Dichtung	1	
9	569696	Dichtung	1	
10	569041	Griff	1	
11	230560	Distanzscheibe	1	
12	583956	Sensor	1	
13	613715	Leitung	1	
14	031092	Schraube M6x25	4	
15	013092	U.scheibe d6,2x20x1	3	
16	016406	Federring 6,4x11,8x1	4	
17	254485	Plattchen M6	1	
18	614125	Kreuzgelenk	1	
19	263915	Muffe reiniger krümmer	1	
20	263969	Gekrümmte muffe reiniger	1	
21	615406	Schelle	1	
22	293404	Schelle	1	
23	264745	Schelle	1	
24	9165140620000	Schraubbolzen	1	

Einheit	Motor
Code	T18
Beschreibung	Kraftstoffilter
Inspektion	1

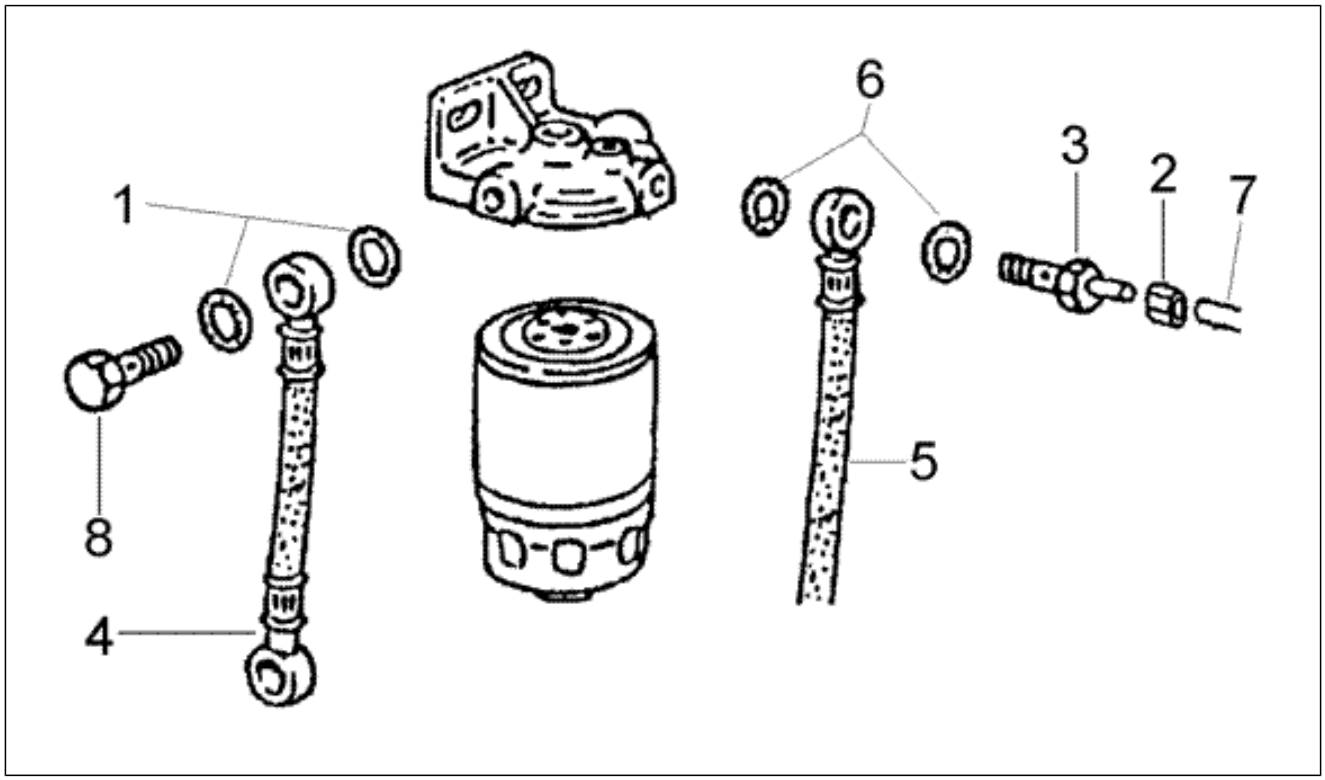

Pos.	Code	Beschreibung	Menge	Varianten
1	566787	Kupferdichtung	2	
2	9161160612000	Schraubbolzen	1	
3	577286	Entlüflunganschluss	1	
4	850080	Dieselleintung	1	
5	565138	Brannstoffleitung	1	
6	493123	Dichtung	4	
7	615279	Leitung	1	
8	493055	Lochschraube M14x1,5*	1	

Einheit	Motor
Code	T19
Beschreibung	Schalthebel
Inspektion	1

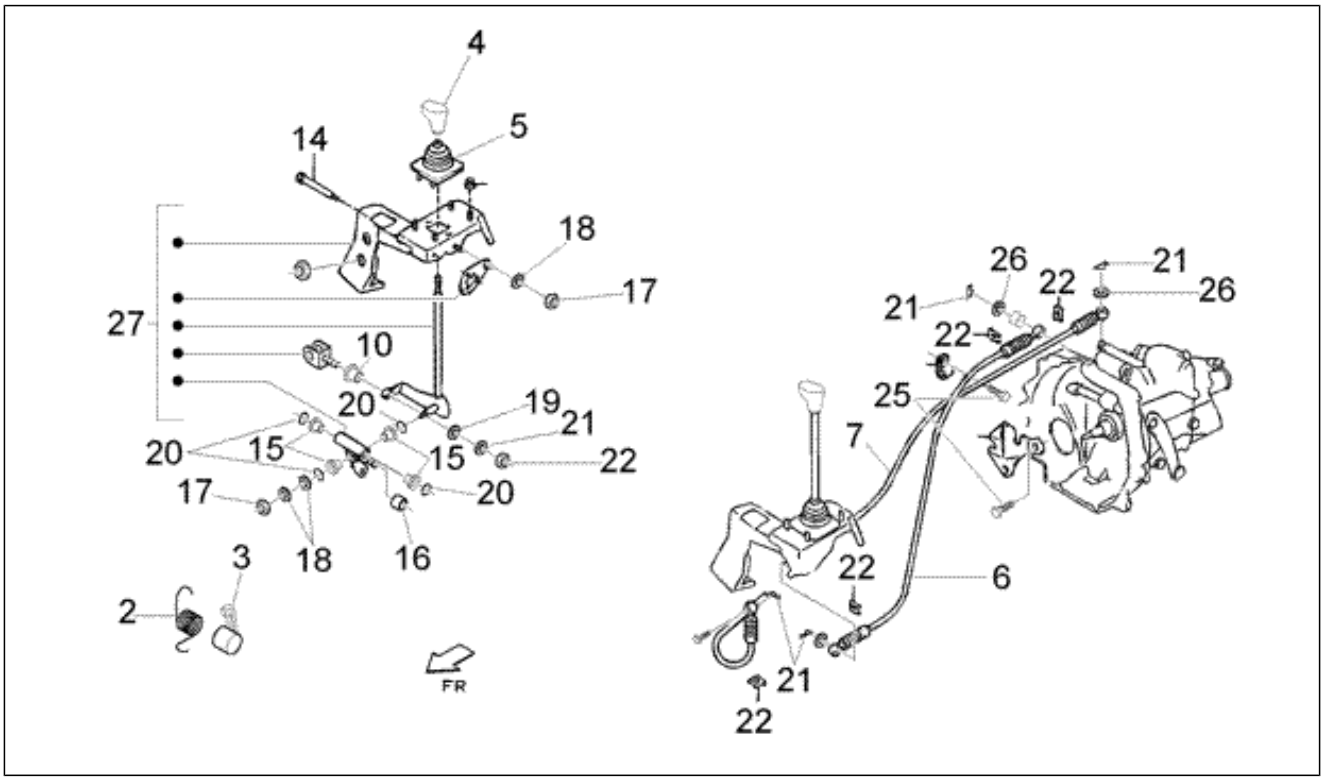

Pos.	Code	Beschreibung	Menge	Varianten
1	615519	Unterlegscheibe	1	
2	615272	Feder	1	
3	615260	Hebel	1	
4	CM037001	Knauf schalthebel	1	
5	615430	Staubschutz schaltknüppel	1	
6	613803	Bowdenzêg	1	
7	613804	Bowdenzêg	1	
8	3360787Z01000	Fixierung schaltgetriebe	1	
9	3350387Z01000	Schalthebel	1	
10	3354887Z01000	Buchse	2	
11	3358687Z01000	Rückhalter schalthebel	1	
12	3360887Z01000	Fixierung schaltgetriebe	1	
13	3376187Z01000	Gabel vorgelegehebel	1	
14	9004101606000	Schraubbolzen	1	
15	9004386116000	Buchse	4	
16	9004386117000	Buchse	1	
17	9412040800000	Mutter	4	
18	9451100800000	Unterlegscheibe	4	
19	9461310800000	Unterlegscheibe	1	
20	9671119014000	O-ring 17,6x13,8	4	
21	9004468337000	Splint	4	
22	9004468075000	Schelle L=36, S=30	6	
23	9461310800000	Unterlegscheibe	1	
24	9461310800000	Unterlegscheibe	1	
25	9161140612000	Schraubbolzen	2	
26	9461110800000	Unterlegscheibe	1	
27	3355087Z01000	Schalthebel	1	

Einheit	Motor
Code	T2
Beschreibung	Ansaugstutzen-thermoregler-stromkreis egr
Inspektion	1

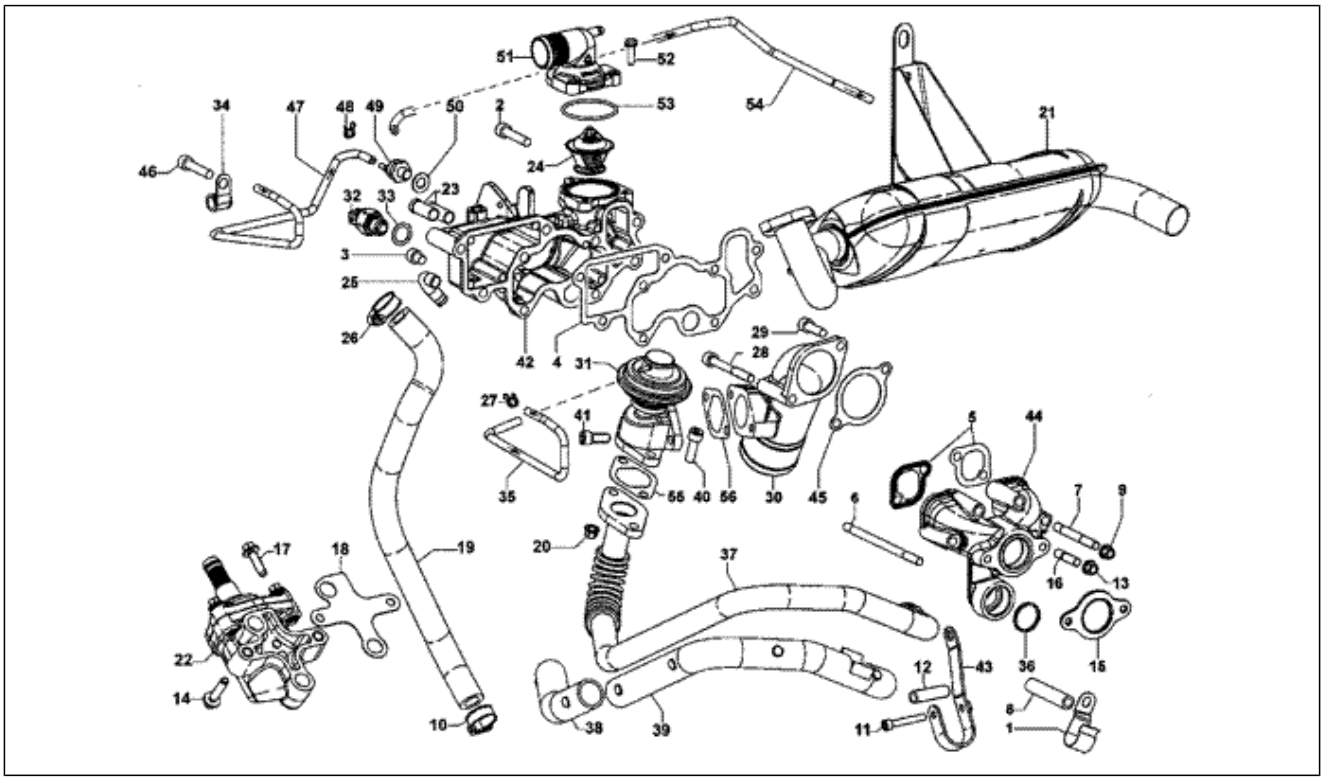

Pos.	Code	Beschreibung	Menge	Varianten
1	850139	Schelle	1	
2	493268	Schraube M8x45	2	
3	493910	Schraube	4	
4	850036	Dichtung	1	
5	493111	Dichtung abgaskrümmer	2	
6	850134	Stiftschraube	1	
7	113158L	Stiftschraube	3	
8	850138	Distanzscheibe	1	
9	112158L	Mutter	4	
10	566789	Schelle	1	
11	493265	Schraube M6x40	1	
12	493504	Distanzscheibe	1	
13	112158L	Mutter	2	
14	850137	Schraube	2	
15	113160L	Dichtung Auspuffrohr	1	
16	113159L	Stiftschraube	2	
17	493263	Schraube M6x20	12	
18	850038	Dichtung	1	
19	850083	Entlêftungsschlauch	1	
20	112158L	Mutter	2	
21	850088	Schalldämpfer	1	
22	850025	Dekanterschalter	1	
23	850089	Entlêftungsschlauch	2	
24	493883	Thermostatisches Ventil	1	
25	850090	Entlêftungsschlauch	1	
26	566789	Schelle	1	
27	493463	Schelle	1	
28	493269	Schraube M8x65	1	

Einheit	Motor
Code	T2
Beschreibung	Ansaugstutzen-thermoregler-stromkreis egr
Inspektion	1

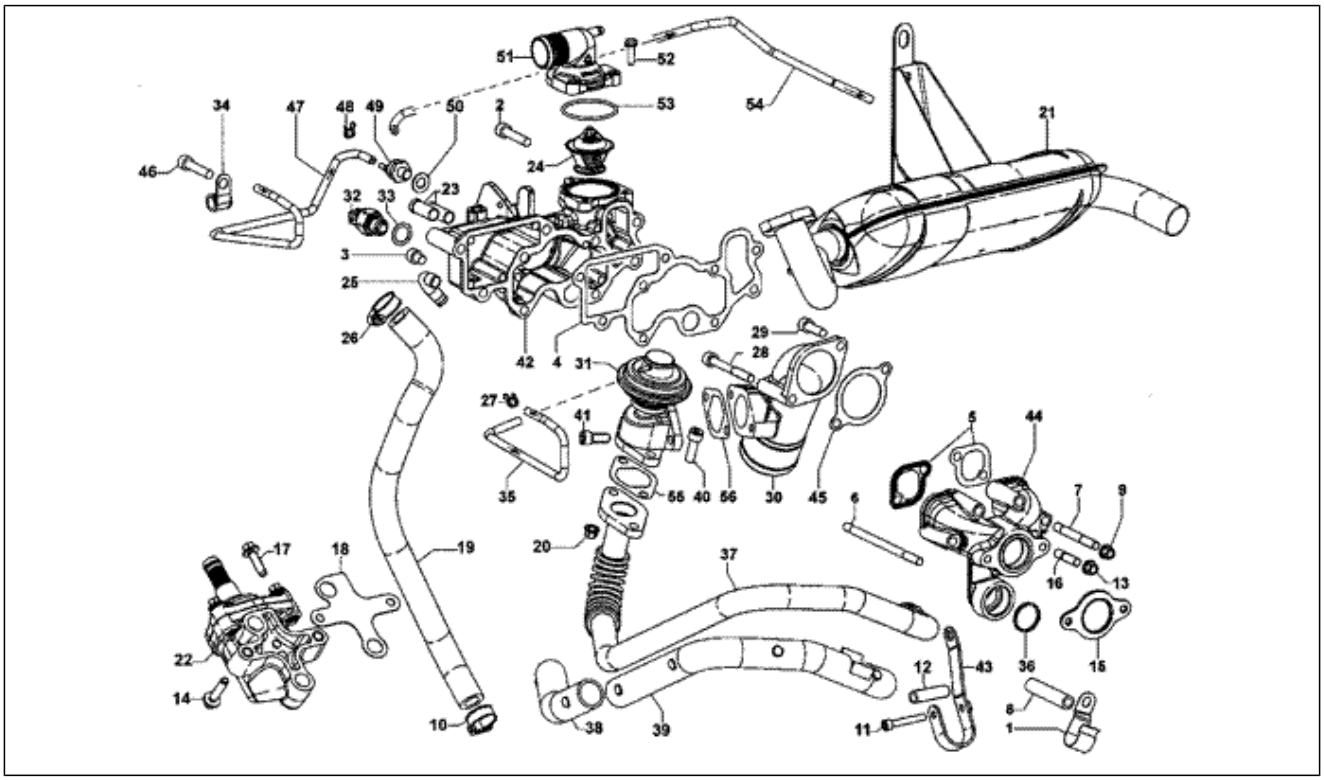

Pos.	Code	Beschreibung	Menge	Varianten
29	493274	Schraube M8x55	1	
30	850034	Flansch	1	
31	566514	Egr ventil	1	
32	850073	Thermostat	1	
33	493122	Kupferdichtung	1	
34	493093	Schelle	1	
35	850077	Zwischenstück	1	
36	493490	Dichtungssegment	1	
37	850077	Zwischenstück	1	
37	850079	Zwischenstück	1	
38	850057	Schutz	1	
39	850135	Schutz	1	
40	493276	Schraube M8x20	2	
41	493488	Schraube	2	
42	850021	Ansaugsammler	1	
43	850136	Bügel	1	
44	850020	Auspuffsammelrohr-auslass vorne	1	
45	493115	Dichtung	1	
46	493268	Schraube M8x45	1	
47	850078	Zwischenstück	1	
48	493463	Schelle	2	
49	566520	Thermoventil	1	
50	493466	Dichtung	1	
51	850022	Thermofühlerdeckel	1	
52	493046	Schraube	3	
53	493010	O-ring	1	
54	850076	Zwischenstêck	1	
55	493491	Dichtung egr ventil	1	

Einheit	Motor
Code	T2
Beschreibung	Ansaugstutzen-thermoregler-stromkreis egr
Inspektion	1

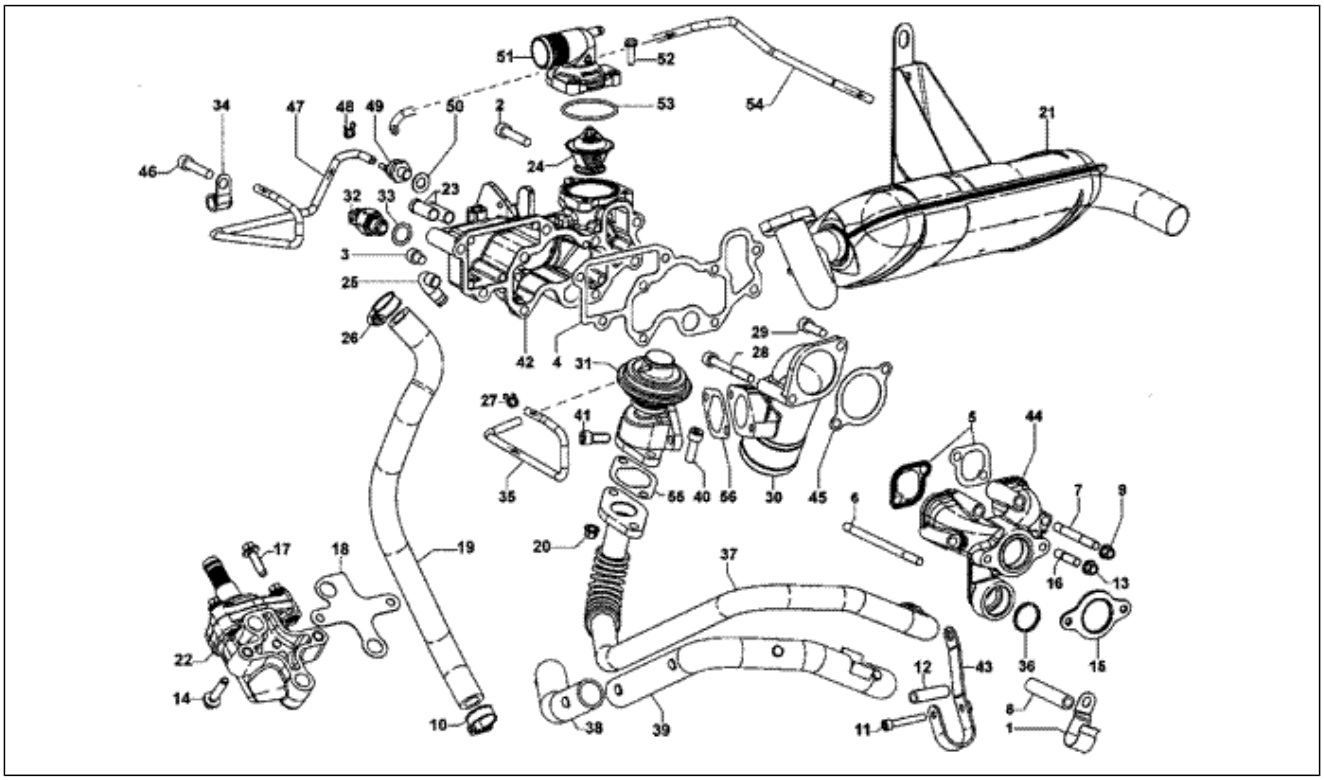

Pos.	Code	Beschreibung	Menge	Varianten
56	493491	Dichtung egr ventil	1	

Einheit	Motor
Code	T3
Beschreibung	Pleuelstange und kolben
Inspektion	1

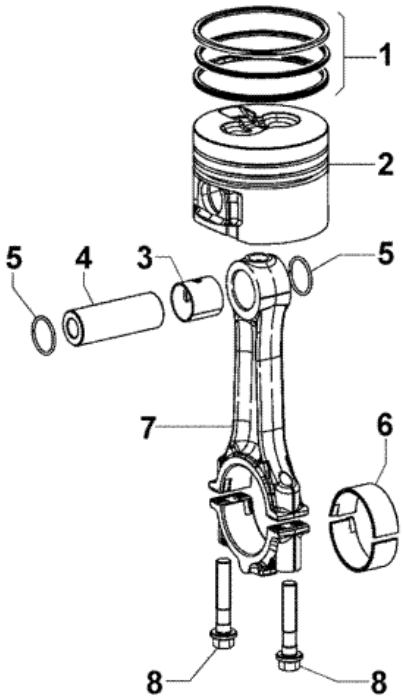

Pos.	Code	Beschreibung	Menge	Varianten
1	493484	Kolbenringsegmente + 1.00	2	
1	493485	Kolbenringsegmente + 0.50	2	
1	493486	Kolbenringsegmente std	2	
2	493481	Kolben, komplett + 1.00	2	
2	493482	Kolben, komplett + 0.50	2	
2	493483	Kolben, komplett std	2	
3	850009	Lager am pleuelstangenende	2	
4	493479	Bolzen	2	
5	493478	Seeger-ring	4	
6	493040	Pleuelkopf buchse	2	
6	493041	Pleuelkopf buchse min.0,25	2	
6	493042	Pleuelkopf buchse min.0,50	2	
7	493477	Pleuel, kompl.	2	
8	493050	Schraubbolzen	4	

Einheit	Motor
Code	T4
Beschreibung	Kurbelwelle-Schwungrad-Kupplung
Inspektion	1

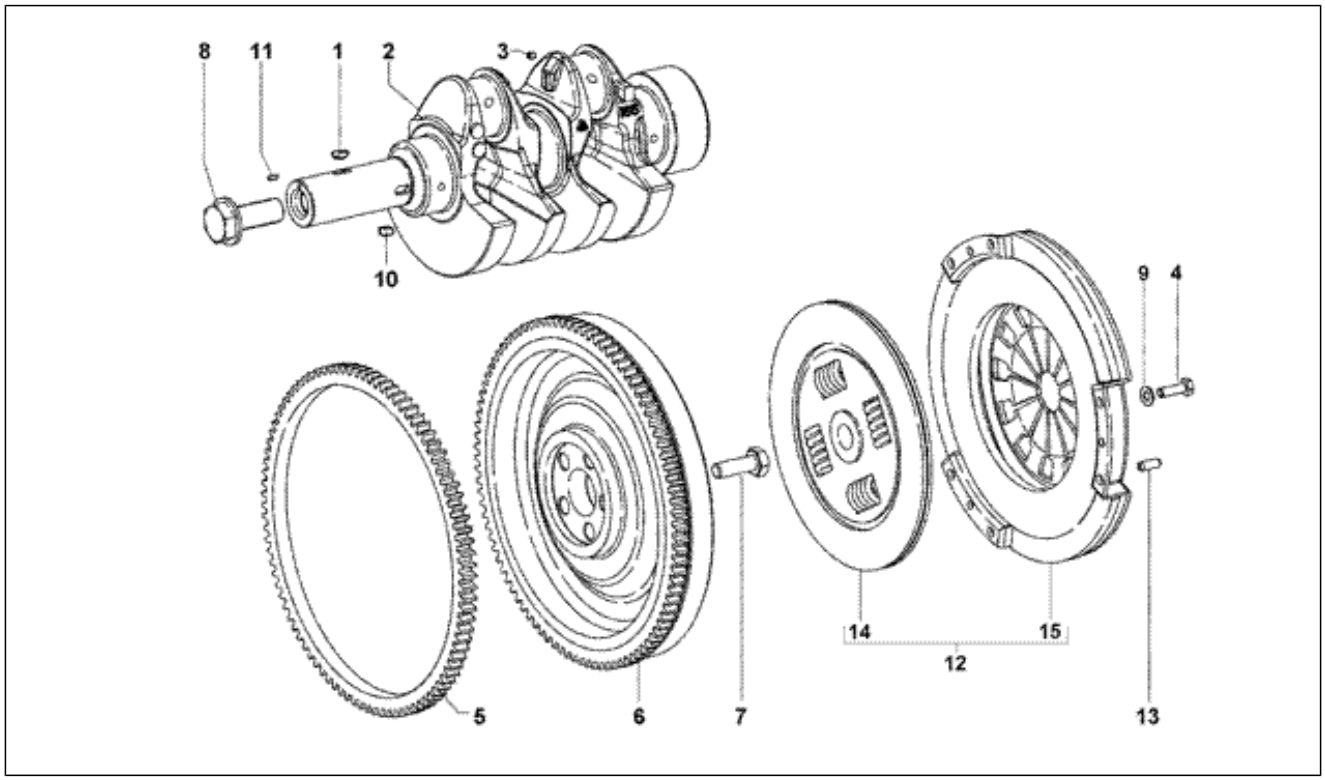

Pos.	Code	Beschreibung	Menge	Varianten
1	493067	Keil	1	
2	850002	Kurbelwelle	1	
3	493243	Deckel	2	
4	850010	Schraubbolzen	6	
5	850024	Zahnkranz	1	
6	850094	Schwungrad mit zahnkranz	1	
7	113185L	Stehbolzen	5	
8	493288	Schraube	1	
9	111773L	***U.SCHEIBE	6	
10	493475	Keil	1	
11	493224	Stift	1	
12	850098	Kupplung komplett	1	
13	850064	Stift	3	
14	850097	Innenlamelle	1	
15	850050	Kupplungsautomat	1	

Einheit	Motor
Code	T5
Beschreibung	Verteilung-regler
Inspektion	1

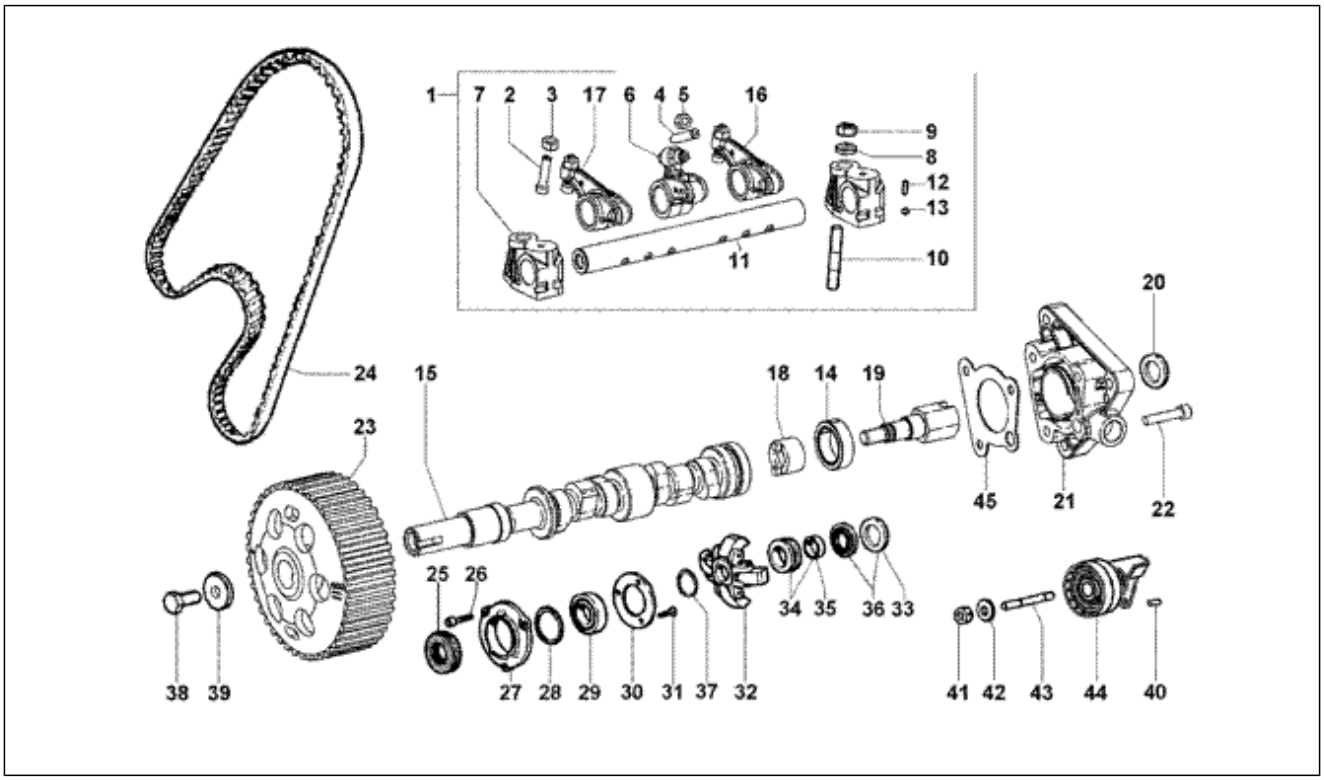

Pos.	Code	Beschreibung	Menge	Varianten
1	112197L	Kipphebelbaugruppe	1	
2	493284	Einstellschrauben schwingh. ein/aus	4	
3	493082	Mutter	4	
4	493285	Einstellschrauben einspritzpumpe	2	
5	493086	Mutter	2	
6	493034	Schwinghebel einspritzpumpe	2	
7	493233	Befetigung schwinghebelzapfen	3	
8	493199	Unterlegscheibe	3	
9	493084	Mutter	3	
10	493182	Stiftschraube	3	
11	850052	Kipphebelwelle	1	
12	493225	Stift	1	
13	113196L	Deckel	2	
14	493889	Buchse	1	
15	850001	Nockenwelle	1	
16	493033	Schwingehebel einlaß auslaß	2	
17	493033	Schwingehebel einlaß auslaß	2	
18	493892	Nocken	1	
18	850241	Exzenter	1	
19	850091	Schraube	1	
19	850240	Schraube	1	
19	850507	Schraube	1	
20	850037	Dichtung	1	
20	850505	Membran	1	
21	850032	Flansch	1	
21	850506	Flansch	1	
22	493264	Schraube M6x30	3	
22	493507	Schraube	3	

Einheit	Motor
Code	T5
Beschreibung	Verteilung-regler
Inspektion	1

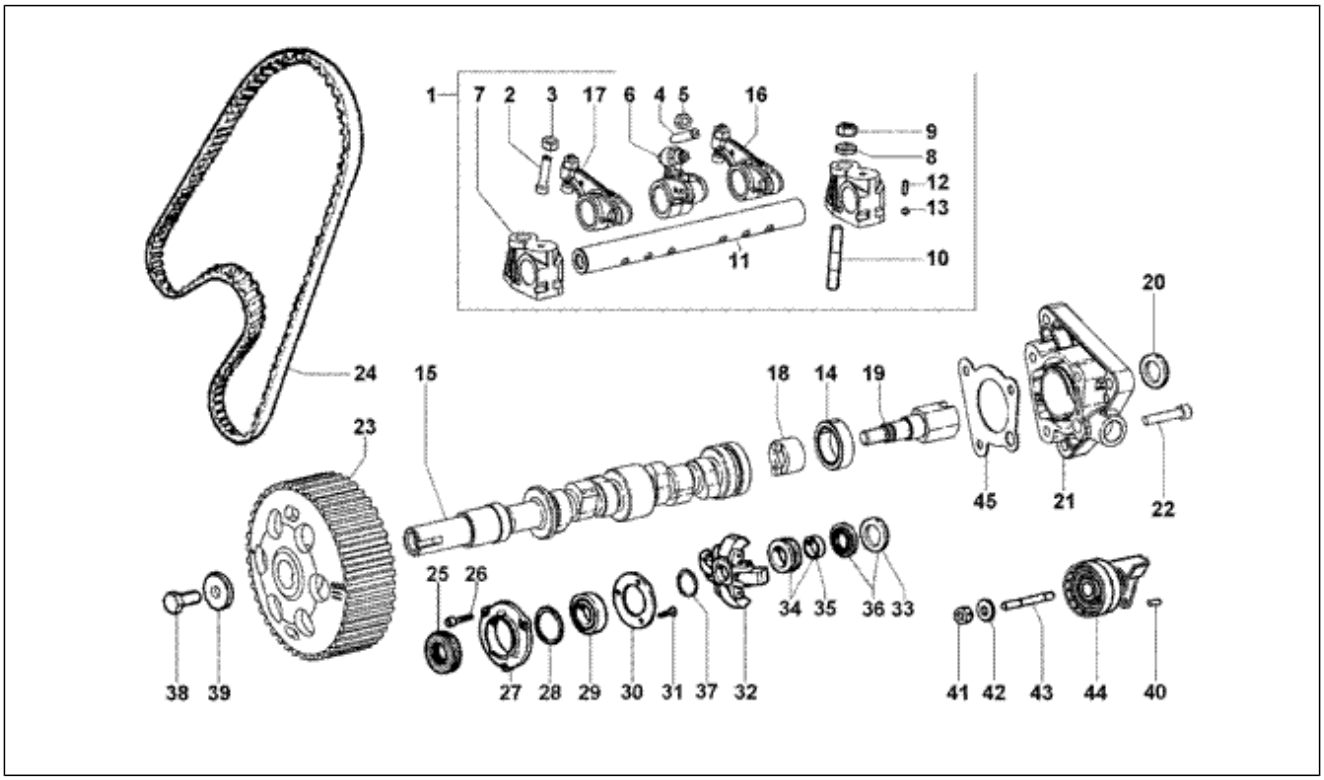

Pos.	Code	Beschreibung	Menge	Varianten
23	493187	Verteilerscheibe	1	
24	493070	Zahnriemen	1	
25	493019	Ölschutzring	1	
26	493262	Schraube M6x16	3	
27	493074	Deckel für regler	1	
28	493018	O-Ring	1	
29	493076	Lager	1	
30	493156	Platte	1	
31	493279	Schraube M6x16	3	
32	493733	Trager (min-max Fliehkraftregler)	1	
33	493895	Anlaufscheibe	1	
34	850049	Muffe regler	1	
35	493035	Buchse	1	
36	493896	Drucklager	1	
37	850003	O-Ring	1	
38	493283	Schraube	1	
39	113208L	Unterlegscheibe	1	
40	493226	Stift	1	
41	493084	Mutter	1	
42	493183	Stiftschraube	1	
43	493191	Unterlegscheibe	1	
44	493105	Riemenspanner	1	
45	850037	Dichtung	1	

Einheit	Motor
Code	T6
Beschreibung	Motorblock-flansch schwungrad-platte
Inspektion	1

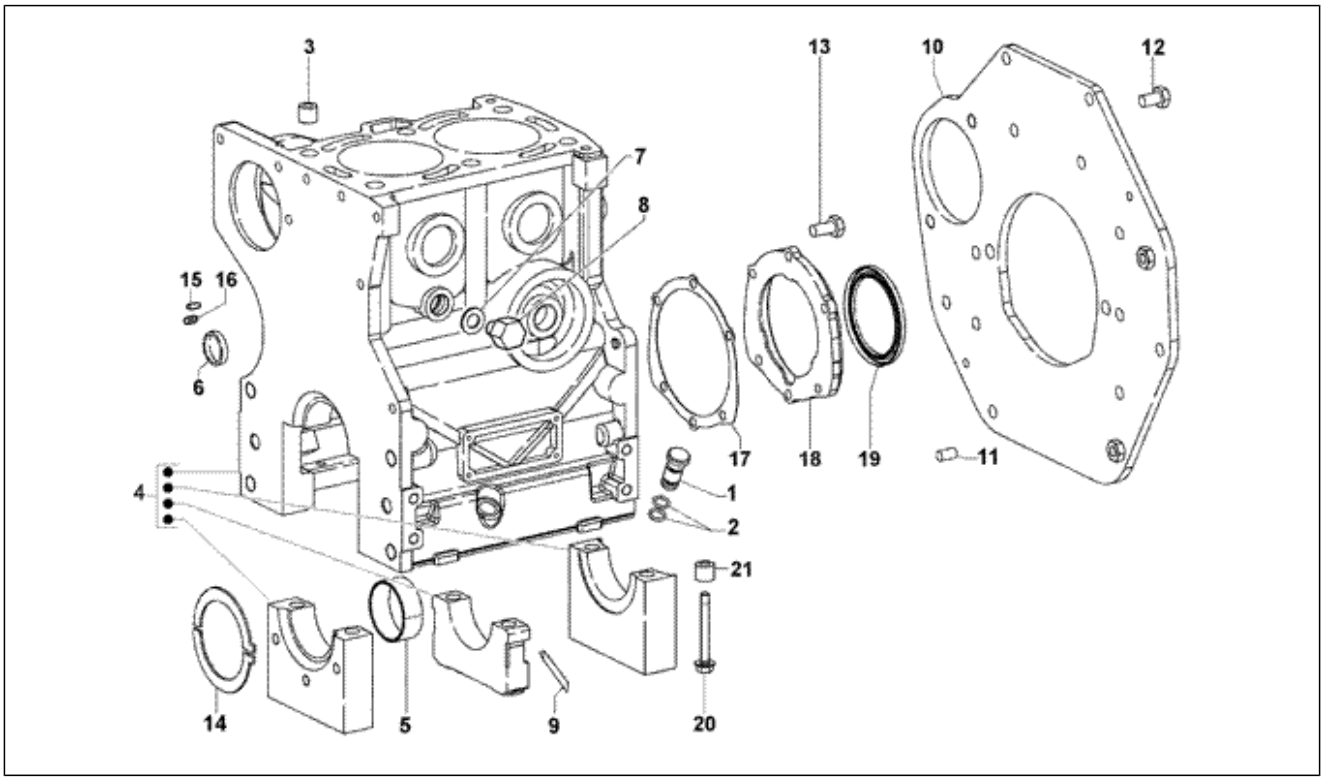

Pos.	Code	Beschreibung	Menge	Varianten
1	850069	Deckel	1	
2	493745	O-Ring	2	
3	493059	Bezugsbuchse	2	
4	850007	Motorgehäuse	1	
5	493467	Bronzearbeitslager min.0,50	3	
5	493468	Bronzearbeitslager min.0,25	3	
5	493469	Bronzearbeitslager	3	
6	493226	Stift	1	
7	493122	Kupferdichtung	1	
8	850071	Deckel	1	
9	493108	Dichtung	4	
10	850054	Anlasserhalteplatte	1	
11	493222	Stift	2	
12	850140	Schraubbolzen	7	
13	493262	Schraube M6x16	6	
14	493470	Druckring	2	
14	493471	Druckring 0,2 mm	2	
14	493472	Druckring 0,1 mm	2	
15	850072	Deckel	1	
16	493237	Deckel	4	
17	493737	Dichtung	1	
18	493100	Flansch	1	
19	493021	Ölschutzring	1	
20	493282	Befestigungsschrauben träger	6	
21	493059	Bezugsbuchse	2	

Einheit	Motor
Code	T7
Beschreibung	Brennbarer stromkreis
Inspektion	1

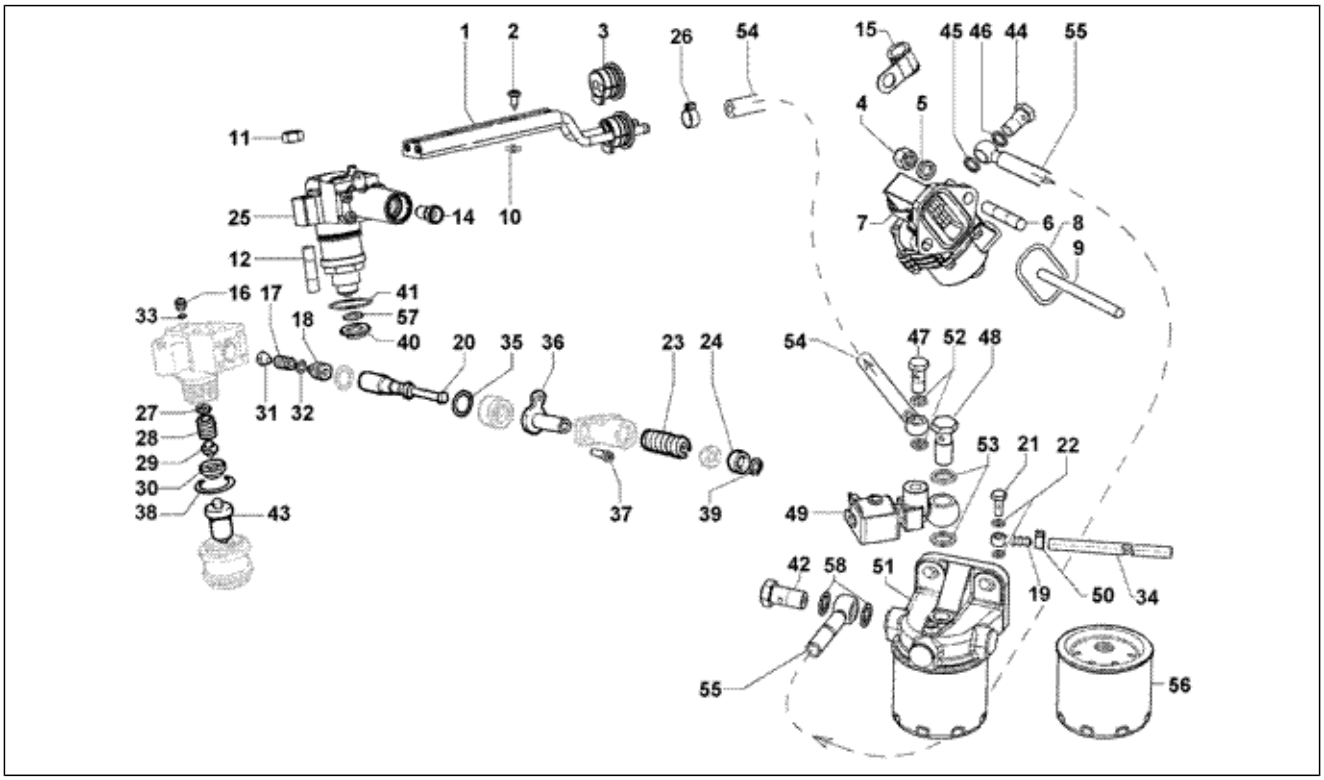

Pos.	Code	Beschreibung	Menge	Varianten
1	113435L	Kraftstoffordersch lauch	1	
2	493271	Befestigungsschraube leitungen	4	
3	493132	Dichtung versorgungsleitungen	1	
4	493088	Mutter	2	
5	493192	Unterlegscheibe	2	
6	493180	Stiftschraube	2	
7	850055	Kraftstoffpumpe	1	
8	493009	O-ring	1	
9	493897	Klinke	1	
10	493016	Dichtring	4	
11	493083	Mutter	4	
11	850242	Mutter	4	
12	493181	Stiftschraube	4	
13	493192	Unterlegscheibe	4	
14	493030	Ventilstässel	2	
15	493093	Schelle	1	
16	493462	Sperrventil	2	
17	112285L	Einlassventilfeder	2	
18	493739	Druckventil	2	
19	493190	Anschluss	1	
20	493461	Pumpenrad	2	
21	493056	Lochschraube M6x1	1	
22	493126	Dichtung	2	
23	113213L	Ventilfeder	2	
24	112291L	Ventilstässel	2	
25	493460	Einspritzpumpe	2	
26	111721L	Schlauchschelle	1	
27	493210	Einstellscheibe mm 2	2	

Einheit	Motor
Code	T7
Beschreibung	Brennbarer stromkreis
Inspektion	1

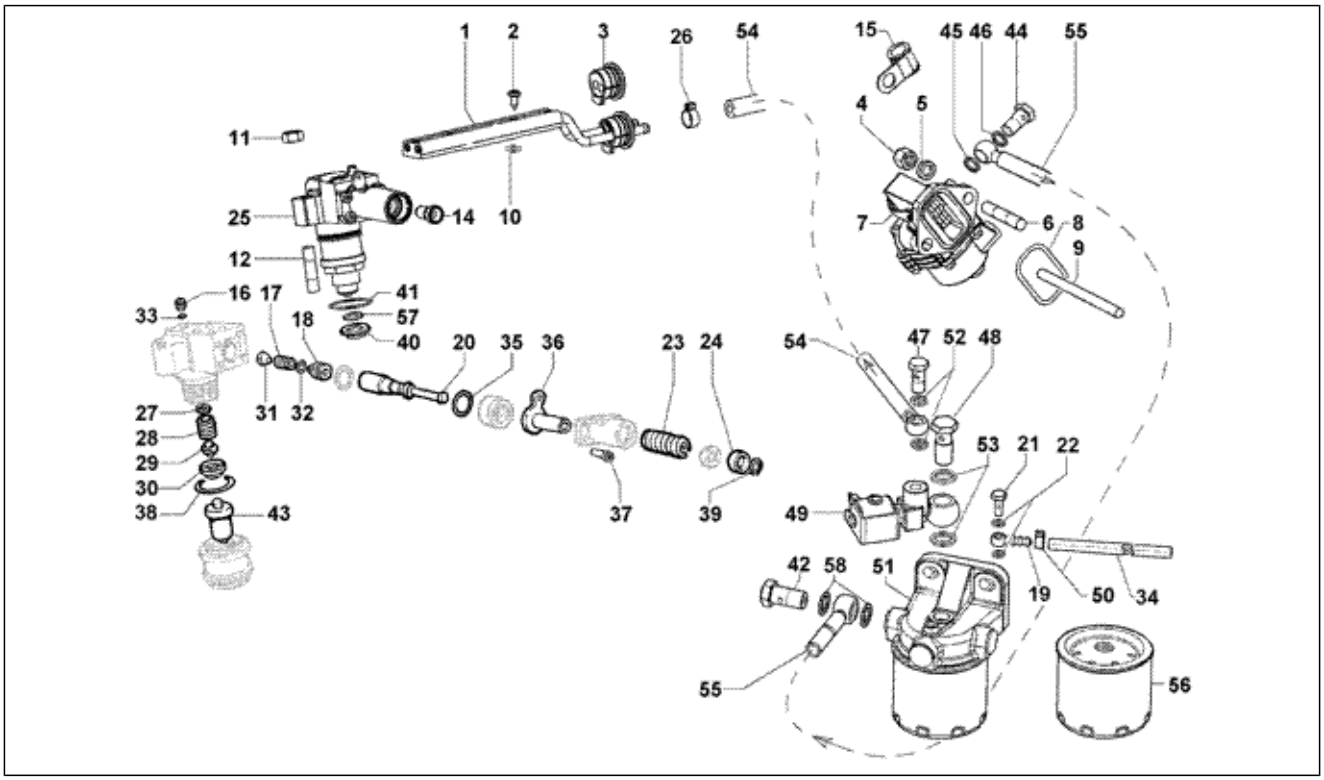

Pos.	Code	Beschreibung	Menge	Varianten
27	493211	Einstellscheibe mm 1,90	2	
27	493212	Einstellscheibe mm 1,80	2	
27	493213	Einstellscheibe mm 1,70	2	
27	493214	Einstellscheibe mm 1,60	2	
27	493215	Einstellscheibe mm 1,50	2	
27	493216	Einstellscheibe mm 1,40	2	
27	493217	Einstellscheibe mm 1,30	2	
27	493218	Einstellscheibe mm 1,20	2	
27	493219	Einstellscheibe mm 1,10	2	
27	493220	Einstellscheibe mm 1,0	2	
28	112305L	Druckfeder	2	
29	112306L	Regelstange	2	
30	112307L	Distanzscheibe	2	
31	112308L	Fuller	2	
32	493133	Ventildichtung	2	
33	112917L	Metalldichtung	2	
34	850082	Ablassrohr	1	
35	493015	Dichtring	2	
36	112311L	Regelhülse	2	
37	112312L	Schraube	8	
38	493017	O-ring	2	
39	493023	Sprengring	2	
40	493151	Flammschutzscheibe	2	
41	493011	O-ring	2	
42	493055	Lochschraube M14x1,5*	1	
43	493167	Nadelventil	2	
44	493054	Lochschraube M10x1	2	
45	493123	Dichtung	2	

Einheit	Motor
Code	T7
Beschreibung	Brennbarer stromkreis
Inspektion	1

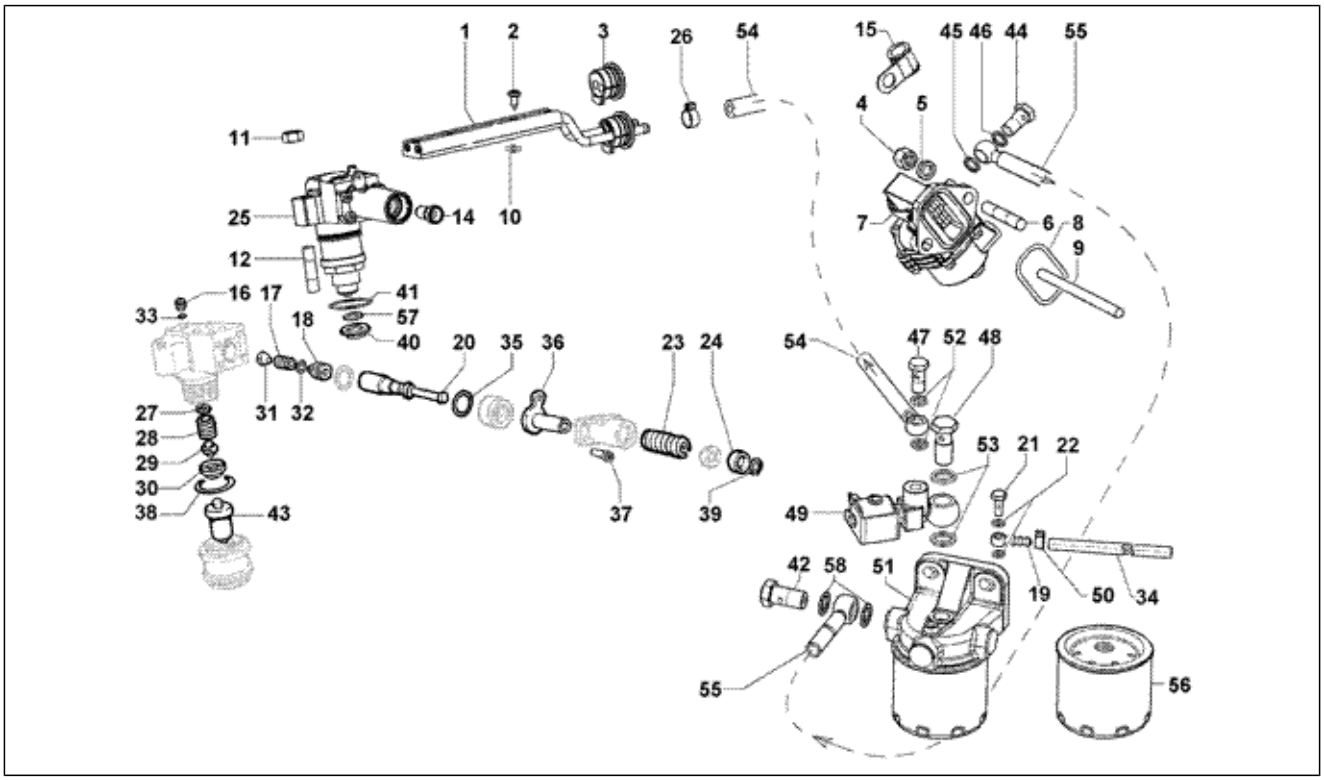

Pos.	Code	Beschreibung	Menge	Varianten
46	493123	Dichtung	2	
47	493054	Lochschraube M10x1	1	
48	112323L	Tankstutzen	1	
49	615106	Elektroventil	1	
50	112325L	Schelle	1	
51	112326L	Kraftstofffilter	1	
52	493123	Dichtung	2	
53	566787	Kupferdichtung	2	
54	644419	Schlauch zur einspritzpumpe	1	
55	615817	Kraftstoffschlauch	1	
56	112620L	Kraftstofffiltereinsatz	1	
57	493127	Kupferdichtung	2	
58	566787	Kupferdichtung	2	

Einheit	Motor
Code	T8
Beschreibung	Abkühlen
Inspektion	1

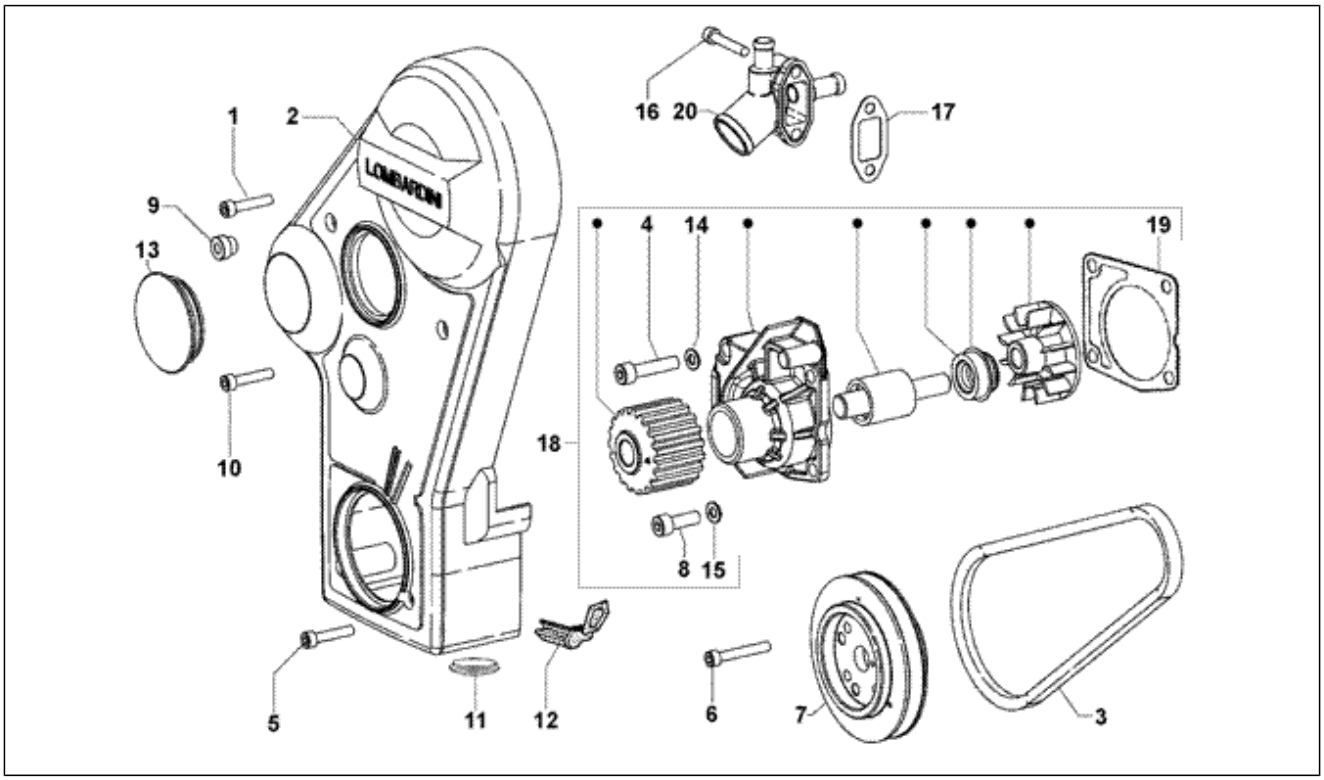

Pos.	Code	Beschreibung	Menge	Varianten
1	493264	Schraube M6x30	1	
2	493184	Schutzabdeckung	1	
3	850018	Cinghia pompa acqua	1	
4	493274	Schraube M8x55	2	
5	493273	Schraube M6x40	3	
6	493273	Schraube M6x40	4	
7	113284L	Riemenscheibe	1	
8	493276	Schraube M8x20	2	
9	493090	Distanzscheibe	1	
10	493508	Schraube	1	
11	113282L	Deckel	1	
12	493120	Dichtung	1	
13	113281L	Schutzdeckel	1	
14	493192	Unterlegscheibe	2	
15	493192	Unterlegscheibe	2	
16	493265	Schraube M6x40	2	
17	493114	Dichtung	1	
18	112342L	Kompl. Wasserpumpe	1	
18	493169	Wasserpumpenritzel	1	
19	493119	Dichtung pumpenkörper	1	
20	850033	Flansch	1	

Einheit	Motor
Code	T9
Beschreibung	Schmierung stromkreis
Inspektion	1

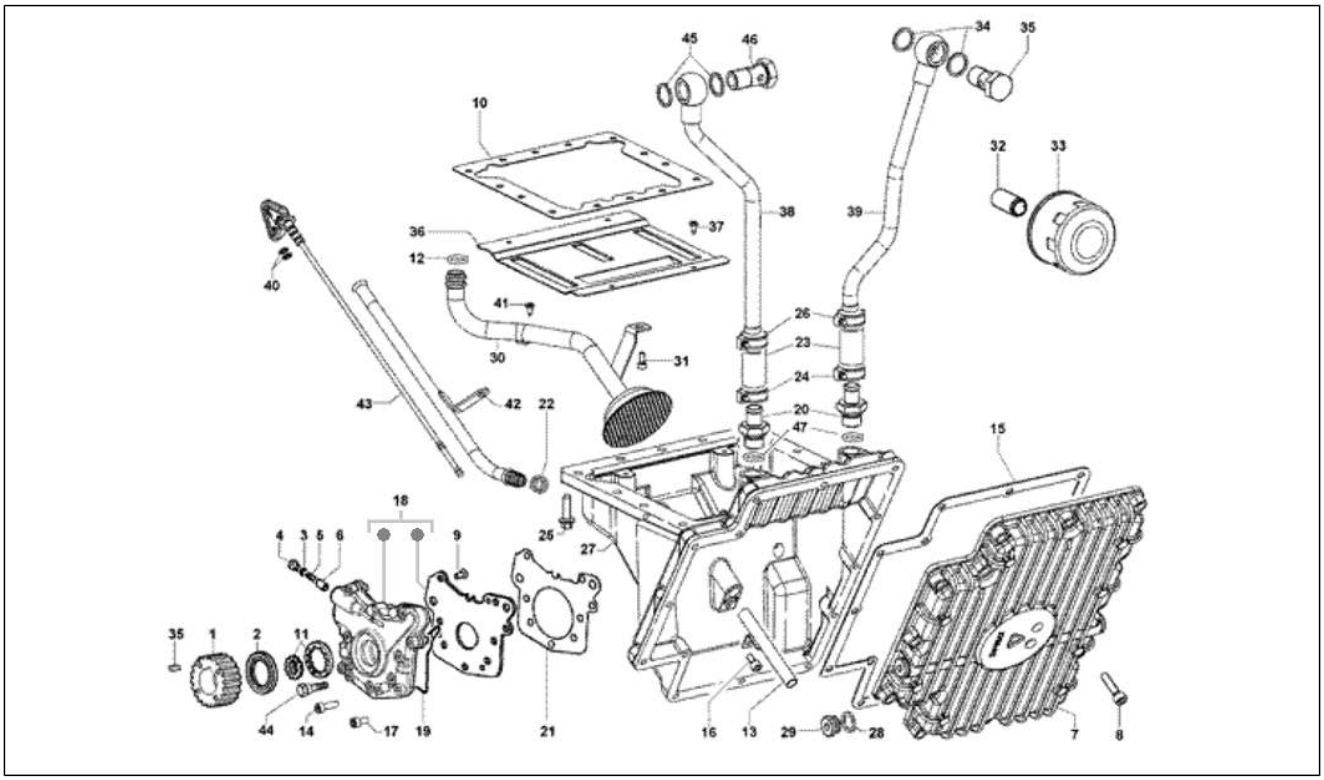

Pos.	Code	Beschreibung	Menge	Varianten
1	493185	Antriebsriemenscheibe	1	
2	493020	Ölschutzring	1	
3	493124	Kupferdichtung	1	
4	493240	Deckel	1	
5	493147	Feder	1	
6	493163	Kolben	1	
7	850023	-lwannedeckung	1	
8	493507	Schraube	14	
9	493279	Schraube M6x16	3	
10	850042	Dichtung	1	
11	850059	Ölpumpenrotoren	1	
12	493003	O-ring	1	
13	850087	lücklaufleitung	1	
14	850141	Schraubbolzen	1	
15	850043	Dichtung	1	
16	493453	Schraube	1	
17	493276	Schraube M8x20	6	
18	112398L	Ölpumpe	1	
19	493406	O-ring	1	
20	850058	Anschluss	2	
21	493899	Dichtung	1	
22	493004	O-ring	2	
23	850081	Gummidurchfêhrung	2	
23	850243	Hülse	2	
24	493452	Schelle	2	
24	850227	Schelle	2	
25	493263	Schraube M6x20	12	
26	493452	Schelle	2	

Einheit	Motor
Code	T9
Beschreibung	Schmierung stromkreis
Inspektion	1

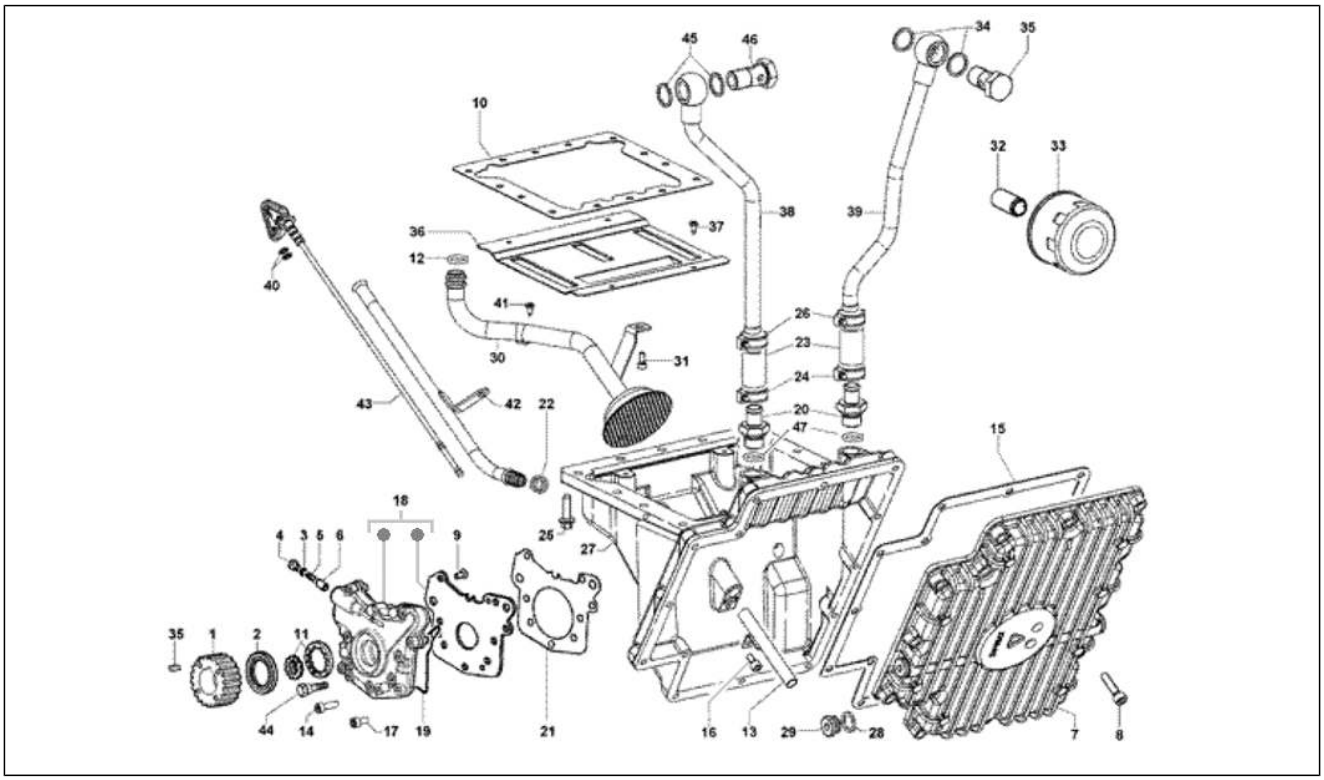

Pos.	Code	Beschreibung	Menge	Varianten
26	850227	Schelle	2	
27	850056	-lwanne	1	
28	493124	Kupferdichtung	2	
29	493502L	Deckel	2	
29	850226	Deckel	2	
30	850084	-lansaugrohr	1	
31	113228L	Schraubbolzen	1	
32	493189	Patronenanschluß	1	
33	112397L	Ölfiltereinsatz	1	
34	493113	Kupferdichtung	2	
35	850014	Hohlschraube	1	
36	850045	Abdeckungsblech	1	
37	493909	Selbstsichernde Schraube	4	
38	850085	lücklaufleitung	1	
39	850086	lücklaufleitung	1	
40	493745	O-Ring	2	
40	493746	O-Ring	2	
41	493909	Selbstsichernde Schraube	1	
42	850075	Ölpeilstabrohr	1	
43	850006	Ölmeßstab	1	
44	493286	Schraube	2	
45	493113	Kupferdichtung	2	
46	850014	Hohlschraube	1	
47	850244	Dichtung	2	

Einheit	Bowdenzüge
Code	T22
Beschreibung	Feststellbremse
Inspektion	1

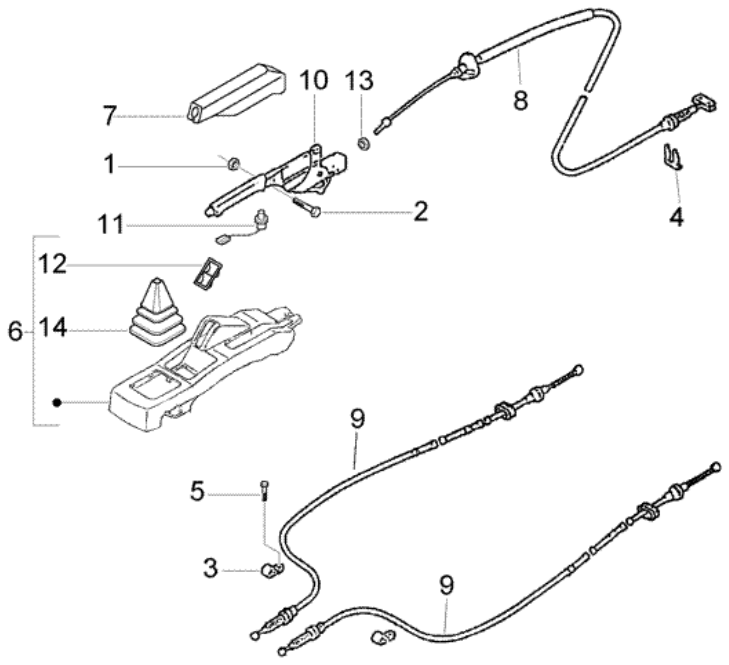

Pos.	Code	Beschreibung	Menge	Varianten
1	261322	Mutter	1	
2	9161160612000	Schraubbolzen	1	
3	9004461193000	Schelle	2	
4	9004465038000	Schelle	4	
5	9338116008000	Mutter	4	
6	615093	Konsole	1	
7	615091	Staubschutz	1	
8	4641087Z03000	Bremsseil feststellbremse	1	
9	613666	Bremsseil feststellbremse	2	
10	4621087548030	Handbremshebel	1	
11	8438087206000	Schalter feststellbremse	1	
12	5882587Z01030	Tasche	1	
13	9411040600000	Mutter	1	
14	615430	Staubschutz schaltknüppel	1	

Einheit	Bowdenzüge
Code	T23
Beschreibung	Gaspedal
Inspektion	1

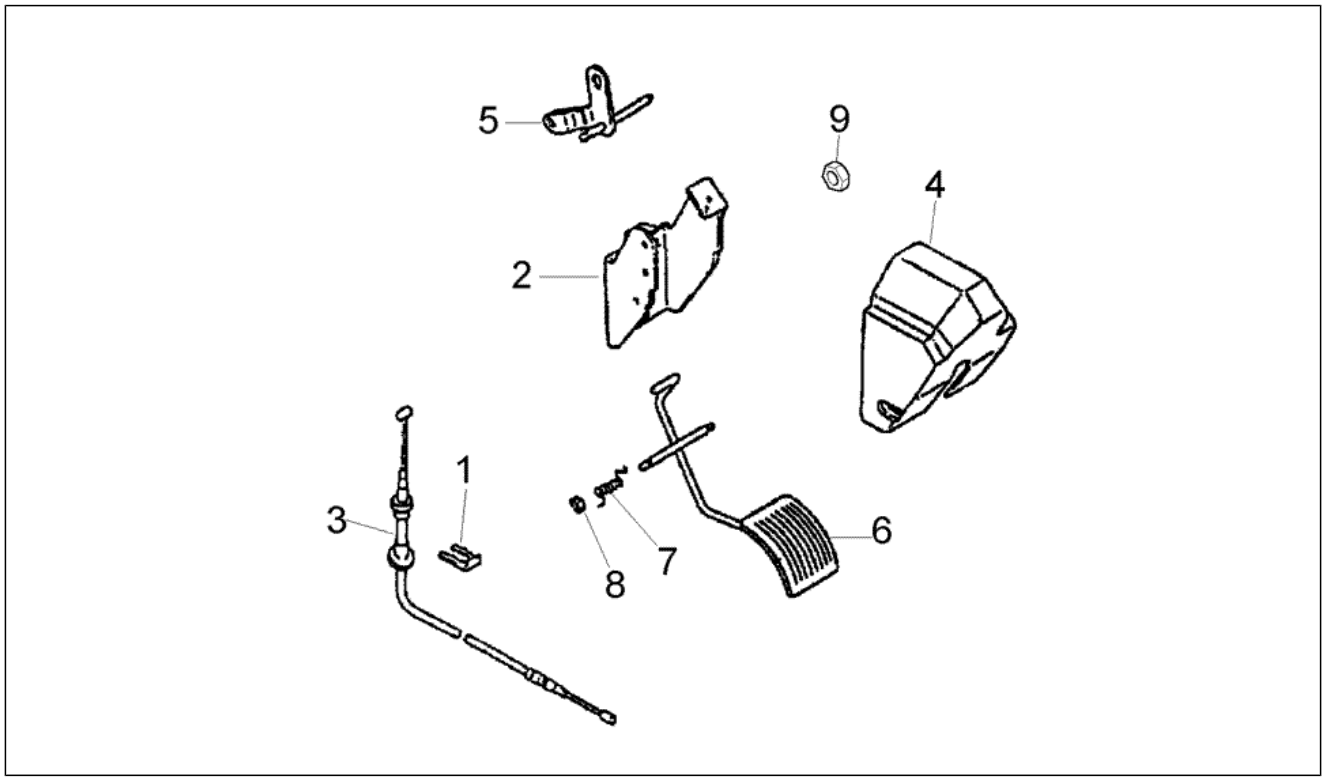

Pos.	Code	Beschreibung	Menge	Varianten
1	7818787Z01000	Schelle	1	
2	7811987Z01000	Deckel	1	
3	613824	Kabel	1	
4	615635	Deckel	1	
5	7801387Z01000	Gashebel	1	
6	7810187Z01000	Gaspedal	1	
7	9004508213000	Feder	1	
8	9616000800000	Sprengring 16x8	2	
9	9165140614000	Schraubbolzen	4	

Einheit	Bowdenzüge
Code	T24
Beschreibung	Kupplungspedal
Inspektion	1

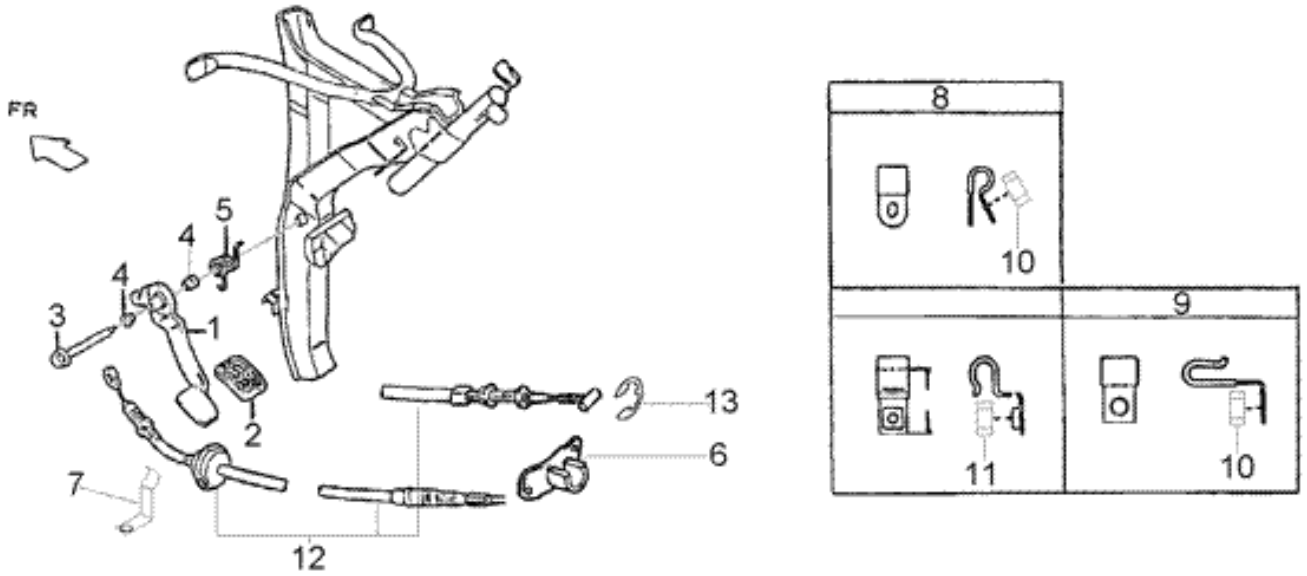

Pos.	Code	Beschreibung	Menge	Varianten
1	3130187Z07000	Kupplungspedal	1	
2	262128	Pedalbezug	1	
3	3132487Z02000	Welle kupplungspedal	1	
4	9004386115000	Buchse	4	
5	9004508350000	Feder kupplungspedal	1	
6	3112587Z02000	Platte	1	
7	3134187Z09000	Halter	1	
8	9004461193000	Schelle	2	
9	9004461715000	Schelle	1	
10	9162140825000	Schraubbolzen	2	
11	9165140616000	Schraubbolzen	1	
12	613689	Antrieb Kupplung	1	
13	005970	Ring	1	

Einheit	Bowdenzüge
Code	T25
Beschreibung	Fussbremspedal
Inspektion	1

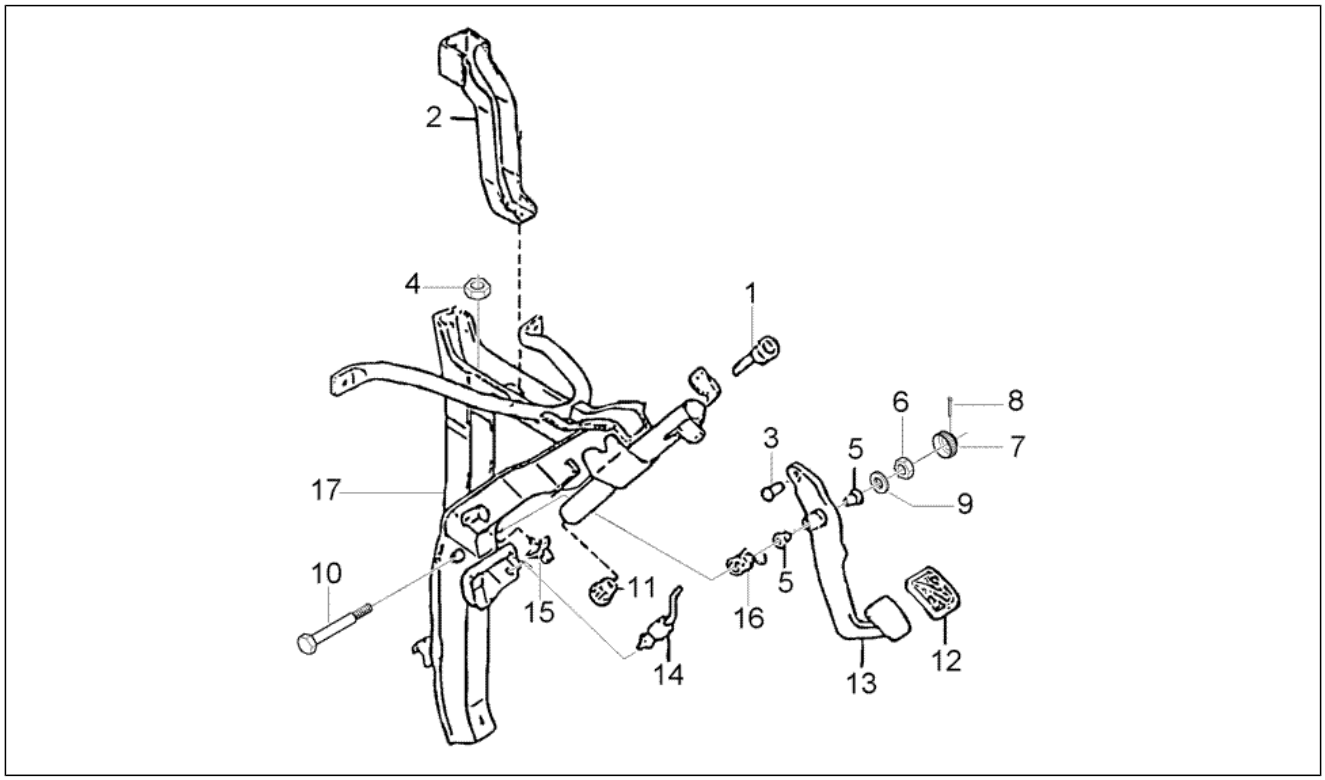

Pos.	Code	Beschreibung	Menge	Varianten
1	9004386033000	Buchse	1	
2	5532687Z03000	Befestigung lenkung	1	
3	9004159230000	Schraubbolzen	2	
4	9165160820000	Schraubbolzen	2	
5	9004540166000	Anschlag kupplungspedal	2	
6	9411040800000	Mutter	1	
7	9538102015000	Kappe	1	
8	003208	Splint	1	
9	016408	Sprengscheibe 13,75x8,15x4,5	1	
10	031119	Sechskantschraube M8x22	1	
11	9004385001000	Buchse	1	
12	262128	Pedalbezug	1	
13	4710187Z04000	Bremspedal	1	
14	214772	Knopf stop	1	
15	9004467105000	Schelle	1	
16	9004508351000	Rückholfeder bremspedal	1	
17	613687	Gaspedalträger	1	

Einheit	Radaufhängungen
Code	T27
Beschreibung	Radfelge
Inspektion	1

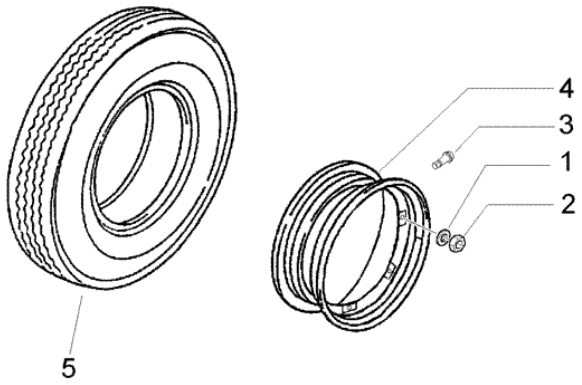

Pos.	Code	Beschreibung	Menge	Varianten
1	178790	Flachscheibe 22x10,3x2,5	24	
2	015330	Mutter M10	24	
3	270991	Schlauchloses Reifenventil	5	
4	614417	Radscheibe	5	
5	56501R	Reifen 155 R12	5	

Einheit	Radaufhängungen
Code	T28
Beschreibung	Bremstrommel
Inspektion	1

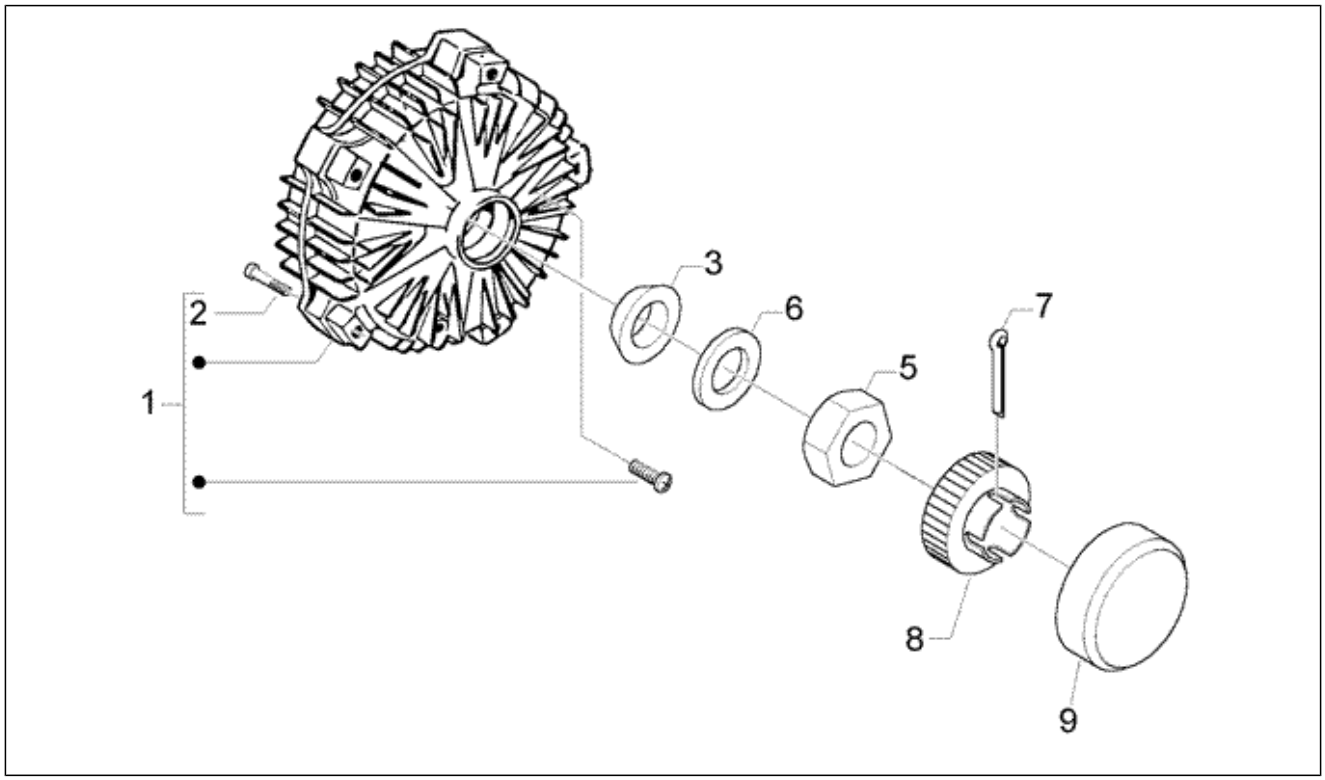

Pos.	Code	Beschreibung	Menge	Varianten
1	615990	Bremstrommel	4	
2	179060	Schraube	20	
3	178193	Konus	4	
5	021120	Mutter M20x1,5	4	
6	078186	Bundscheibe 32,5x20,1x2,5	4	
7	012790	Splint 4x28	4	
8	175493	Cappellotto ferma dado	4	
9	566122	Deckel	4	

Einheit	Radaufhängungen
Code	T29
Beschreibung	Vorderer bremsbackenhalter
Inspektion	1

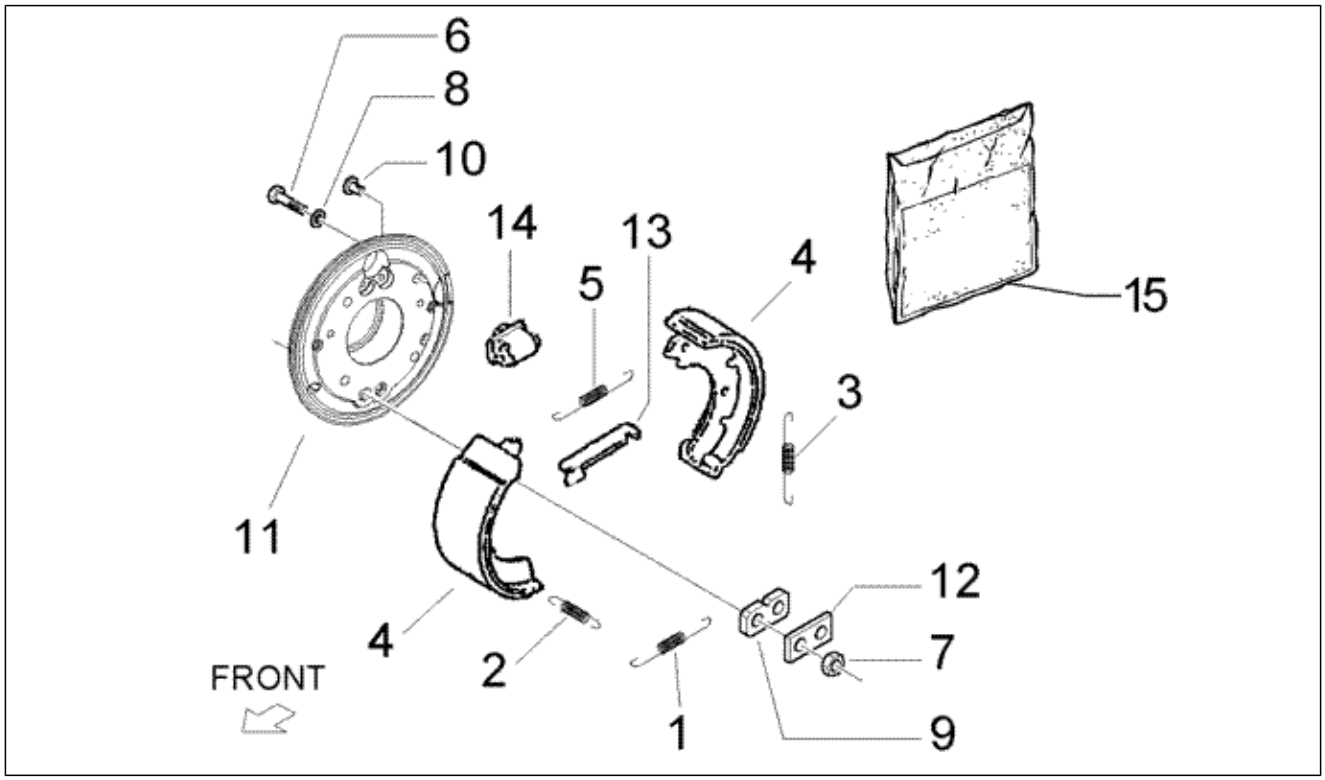

Pos.	Code	Beschreibung	Menge	Varianten
1	178750	Feder L=60,5	2	
2	178808	Feder L=69	4	
2	228307	Feder	4	
3	178808	Feder L=69	2	
3	228307	Feder	8	
4	568372	Not available	2	
4	568373	Bremsbacken	2	
5	245038	Feder L=112,5	2	
6	063440	Schraube	4	
6	597151	Schraube m8x30	4	
7	020008	Mutter M8	4	
7	195483	Mutter, selbstsichernd M8	4	
8	012536	Zahnscheibe 11x6,3	4	
9	105498	Stift	2	
10	178811	Bolzen L=11	4	
11	614411	Scheibe	1	
11	614412	Scheibe	1	
12	075765	Platte	4	
13	179058	Spieleinsteller	2	
13	179059	Spieleinsteller	2	
13	6443265	Spieleinsteller	2	
13	6443275	Spieleinsteller	2	
14	2451932	Not available	4	
15	063440	Schraube	8	
15	493947	Bremsbacken kit	1	
15	493949	Bremsbacken kit	1	

Einheit	Radaufhängungen
Code	T30
Beschreibung	Hinterer bremsbackenhalter
Inspektion	1

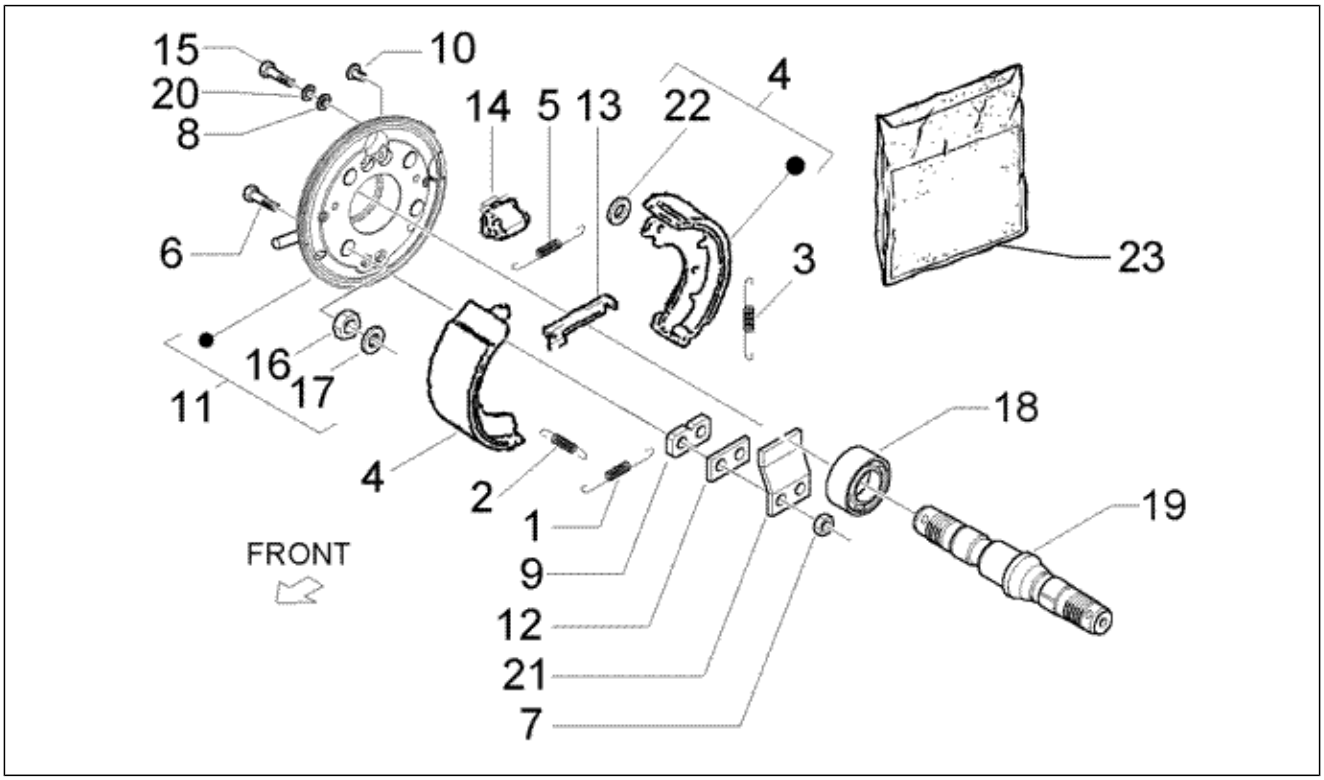

Pos.	Code	Beschreibung	Menge	Varianten
1	178750	Feder L=60,5	2	
2	178808	Feder L=69	4	
2	225549	Feder L=30,5	4	
3	178808	Feder L=69	2	
3	228307	Feder	8	
4	568372	Not available	2	
4	568373	Bremsbacken	2	
4	568377	Ganascia post. SX	1	
4	568379	Ganascia post. DX	1	
5	245038	Feder L=112,5	2	
6	030077	Schraubbolzen M8x55	4	
6	597151	Schraube m8x30	4	
7	020008	Mutter M8	4	
7	195483	Mutter, selbstsichernd M8	4	
8	003056	Flachscheibe 6,4x12x1	4	
8	012536	Zahnscheibe 11x6,3	4	
9	075765	Platte	2	
9	105498	Stift	2	
10	178811	Bolzen L=11	4	
11	614763	Hinterer bremsbackenhalter lk.	1	
11	614764	Hinterer bremsbackenhalter r.	1	
12	075765	Platte	4	
12	105498	Stift	2	
13	179058	Spieleinsteller	2	
13	179059	Spieleinsteller	2	
13	6443265	Spieleinsteller	2	
13	6443275	Spieleinsteller	2	
14	227549	Bremszylinder	2	

Einheit	Radaufhängungen
Code	T30
Beschreibung	Hinterer bremsbackenhalter
Inspektion	1

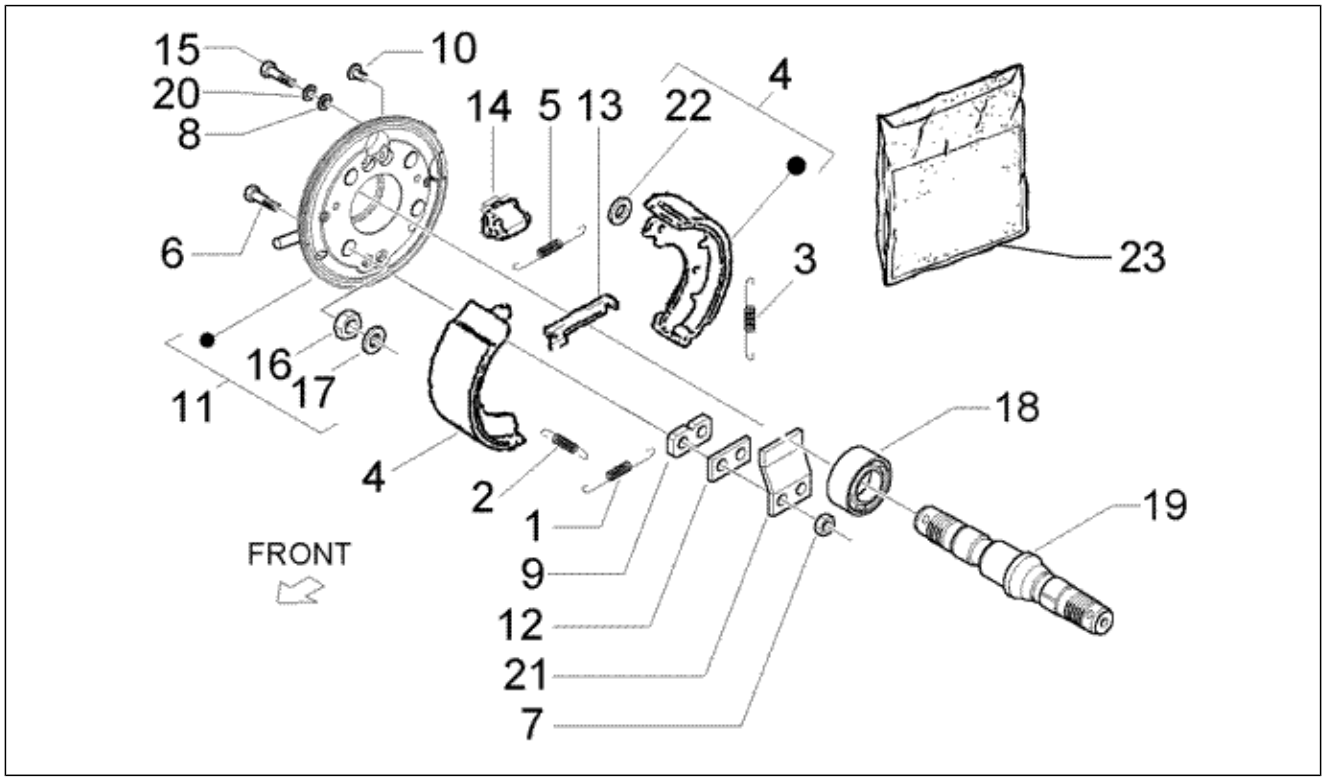

Pos.	Code	Beschreibung	Menge	Varianten
14	2451932	Not available	4	
15	031092	Schraube M6x25	4	
15	063440	Schraube	8	
16	231370	Mutter, selbstsichernd M10	8	
17	615243	Ring zur befest. der zapfen D20	8	
18	614765	Lager	2	
19	615673	Hinterradachse	2	
20	003056	Flachscheibe 6,4x12x1	4	
21	224159	Plattchen	2	
22	006968	Unterlegscheibe	2	
23	493948	Bremsbacken kit	1	
23	493950	Bremsbacken kit	1	

Einheit	Radaufhängungen
Code	T33
Beschreibung	Arm vorderachse
Inspektion	1

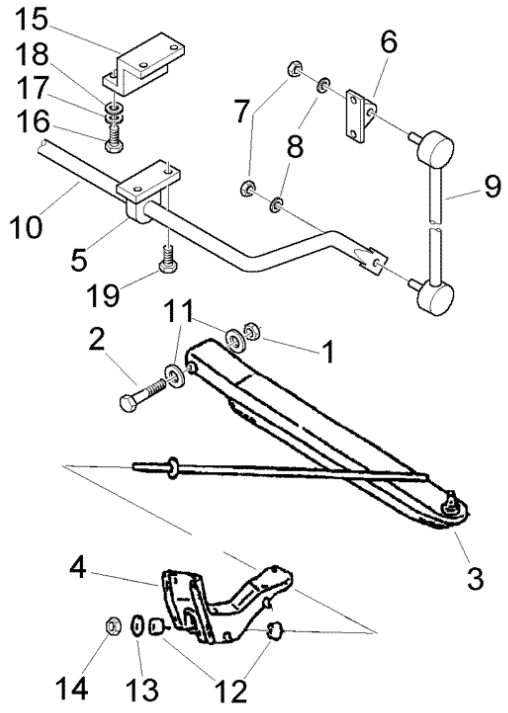

Pos.	Code	Beschreibung	Menge	Varianten
1	264878	Geflanschte Mutter M12x1,25	2	
2	261315	Schraube M12x85	2	
3	4806887512000	Arm rechte aufhängung	1	
3	4806987512000	Arm linke aufhängung	1	
4	4807387Z01000	Befestigung rechter holm	1	
4	4807487Z01000	Befestigung linker holm	1	
4	4807487Z02000	Befestigung linker holm	1	
5	615592	Platte, rechts	1	
5	615598	Platte, links	1	
6	615600	Platte	1	
6	615601	Platte	1	
7	967356	Geflanschte Mutter M10x1,25	4	
8	709069	Unterlegscheibe 21x10x2	4	
9	615544	Spannstange	2	
10	615557	Torsionsstange	1	
11	9451201200000	Unterlegscheibe	4	
12	4867487Z01000	Puffer	4	
13	9004201542000	Unterlegscheibe	2	
14	264878	Geflanschte Mutter M12x1,25	2	
15	615592	Platte, rechts	1	
15	615598	Platte, links	1	
16	9111571030000	Schraubbolzen	4	
17	9451201000000	Onduflex u.scheibe	4	
18	9461211001000	Unterlegscheibe	4	
19	9165160818000	Schraube	4	

Einheit	Radaufhängungen
Code	T34
Beschreibung	Stossdämpfer vorderer
Inspektion	1

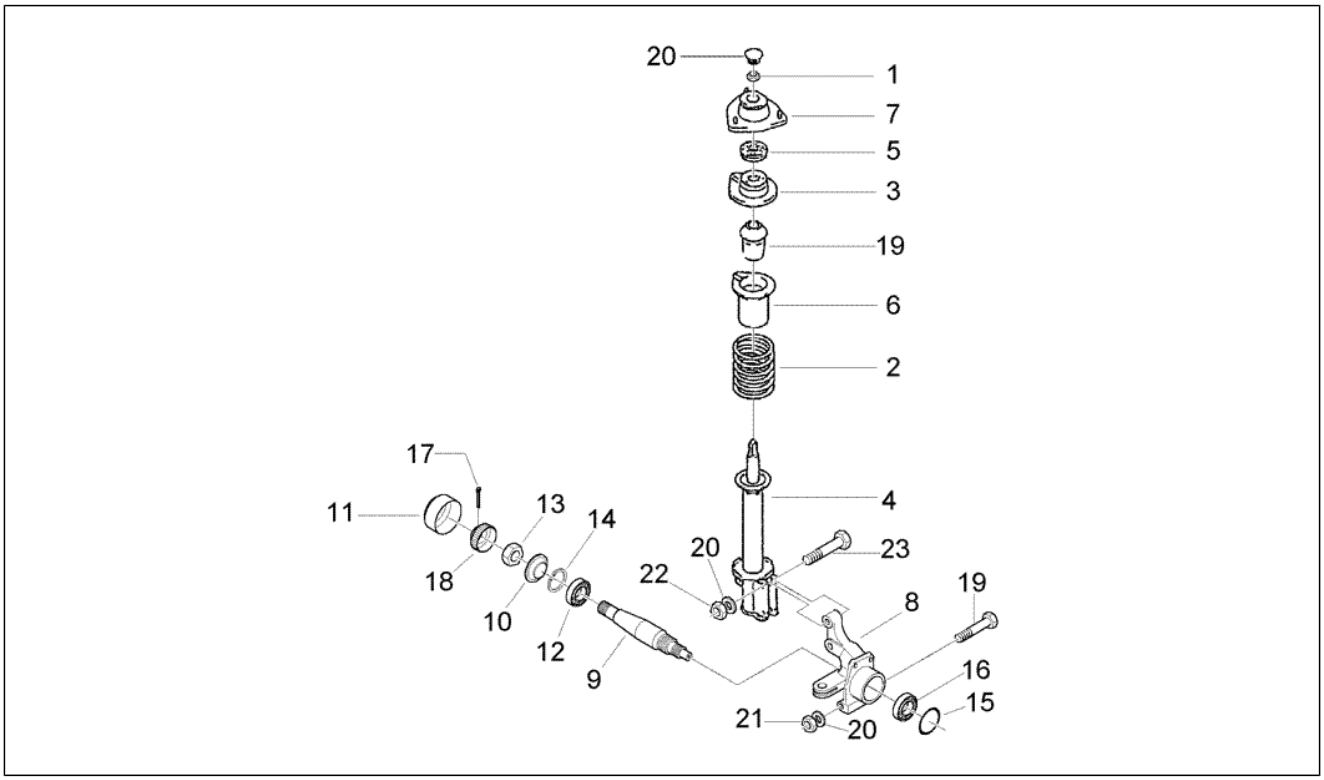

Pos.	Code	Beschreibung	Menge	Varianten
1	264878	Geflanschte Mutter M12x1,25	2	
2	614419	Stoßdämpferfeder	2	
3	4847087Z01000	Oberer sitz	1	
3	4847087Z02000	Oberer sitz	1	
4	615593	Stossdämpfer vorderer links	1	
4	615594	Stossdämpfer vorderer rechts	1	
5	9004386101000	Stoßdämpferbuchse vorne	2	
6	4855987Z01000	Staubschutz stoßdämpfer	2	
7	263581	Elastische Halterung	2	
8	614293	Vorderachsnabe	1	
8	614294	Vorderachsnabe	1	
9	613854	Achsschenkel	2	
10	614406	Scheibe	2	
11	267404	Kappe	2	
12	614429	Lager	2	
13	021118	Mutter	2	
14	006652	Sprengring	2	
15	020359	Dichtring	2	
16	128486	Rollenlagerkafig	2	
17	012790	Splint 4x28	2	
18	177559	Kappe	2	
19	261344	Schraube	2	
20	9451201200000	Unterlegscheibe	8	
21	9411571200000	Mutter	2	
22	9411551200000	Schraube	4	
23	9117171255000	Schraubbolzen M12x55	4	

Einheit	Radaufhängungen
Code	T35
Beschreibung	Hintere aufhebung
Inspektion	1

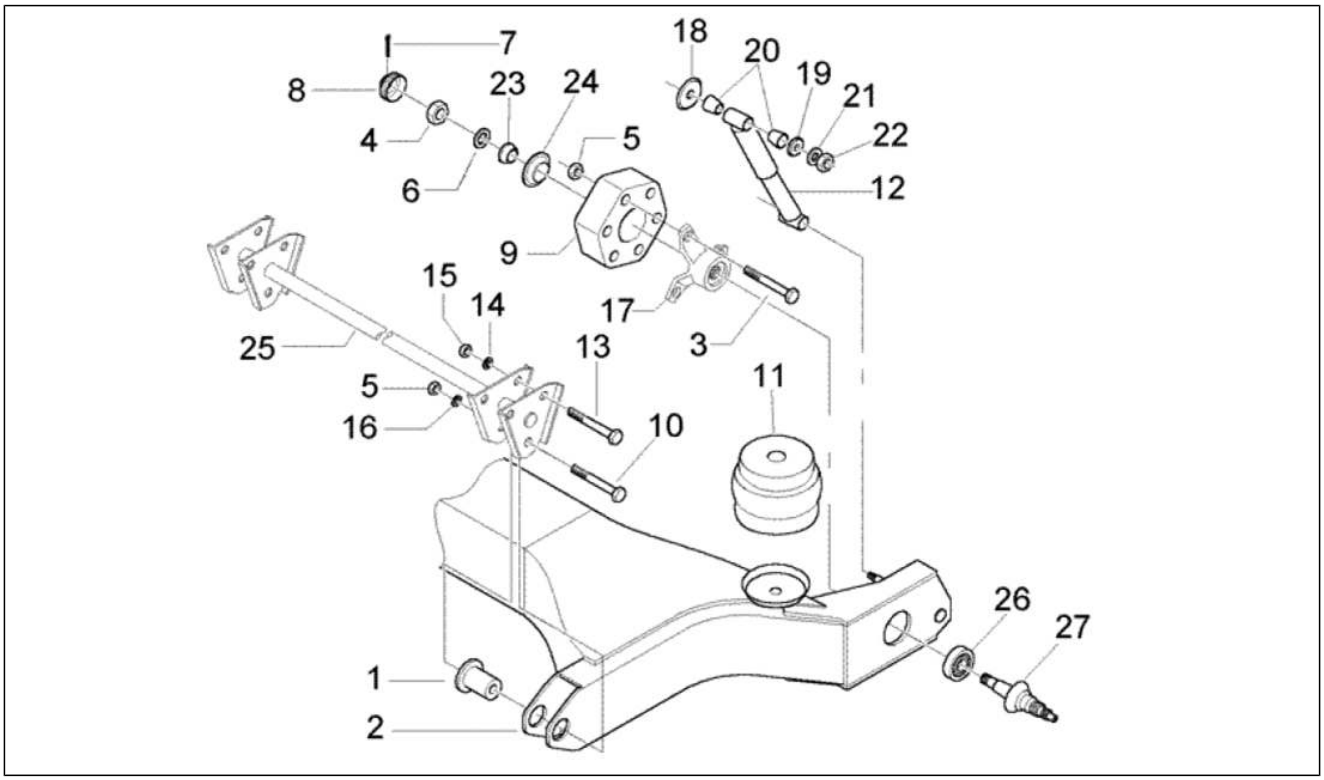

Pos.	Code	Beschreibung	Menge	Varianten
1	613311	Buchse	2	
2	613292	Arm aufhängung	1	
3	261315	Schraube M12x85	6	
4	021118	Mutter	2	
5	261319	Mutter m12x1,25 h=12,5	8	
6	003068	Unterlegscheibe 30x19x3	2	
7	012790	Splint 4x28	2	
8	177559	Kappe	2	
9	268253	Elastische kupplung	2	
10	614865	Sechskantschraube M12x100	2	
11	265098	Puffer	2	
12	613316	Stossdämpfer hinten	2	
13	262125	Sechskantschraube M10x130	4	
14	709069	Unterlegscheibe 21x10x2	4	
15	967356	Geflanschte Mutter M10x1,25	4	
16	003062	Unterlegscheibe	2	
17	6156724	Not available	2	
18	9004209144000	Unterlegscheibe	4	
19	9004209143000	Unterlegscheibe	4	
20	9004385002000	Buchse	8	
21	9451101200000	Unterlegscheibe	4	
22	9411541200000	Mutter	4	
23	128633	Konus	2	
24	615675	Staubschutz	2	
25	615651	Connecting	1	
26	614765	Lager	2	
27	615673	Hinterradachse	2	

Einheit	Fahrgestell
Code	T20
Beschreibung	Lenkrad
Inspektion	1

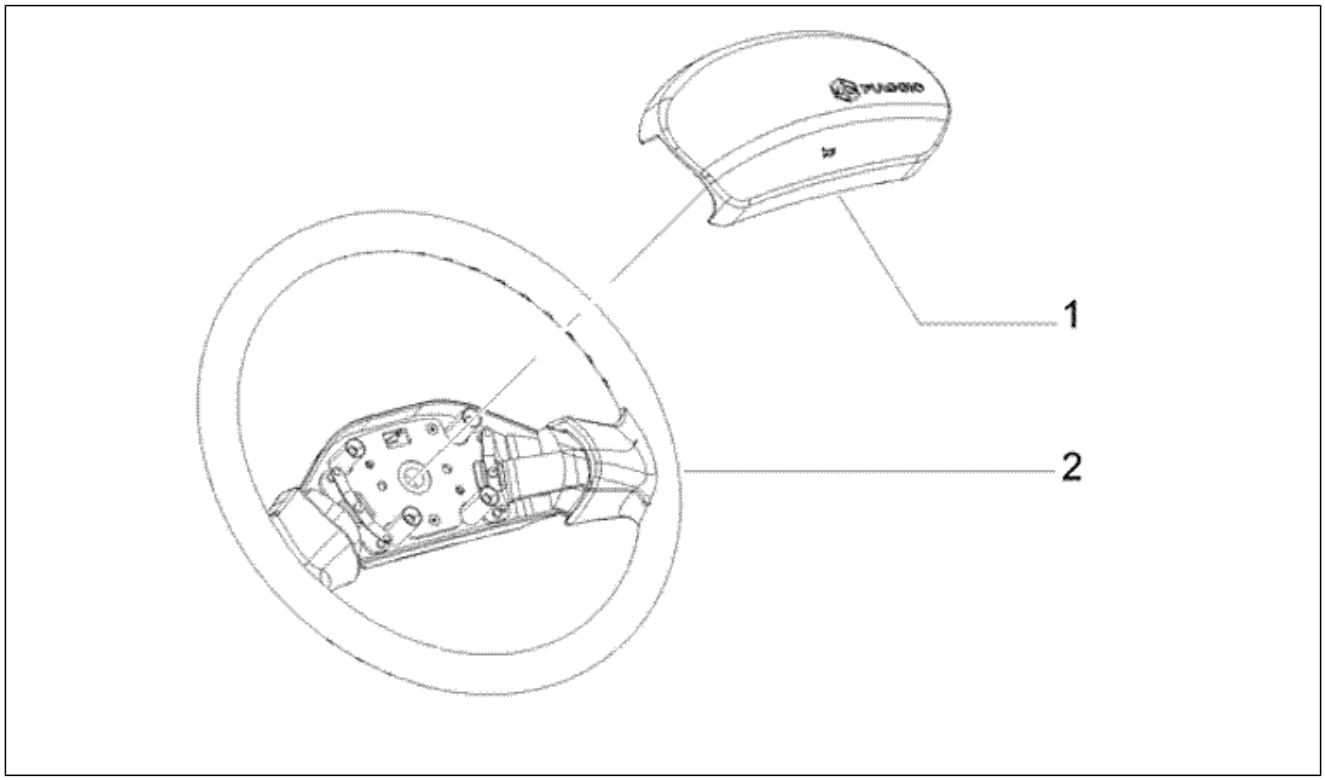

Pos.	Code	Beschreibung	Menge	Varianten
1	615060	Hupenschalter	1	
2	615059	Lenkrad	1	

Einheit	Fahrgestell
Code	T21
Beschreibung	Steuerrohr und lenkgehõuse
Inspektion	1

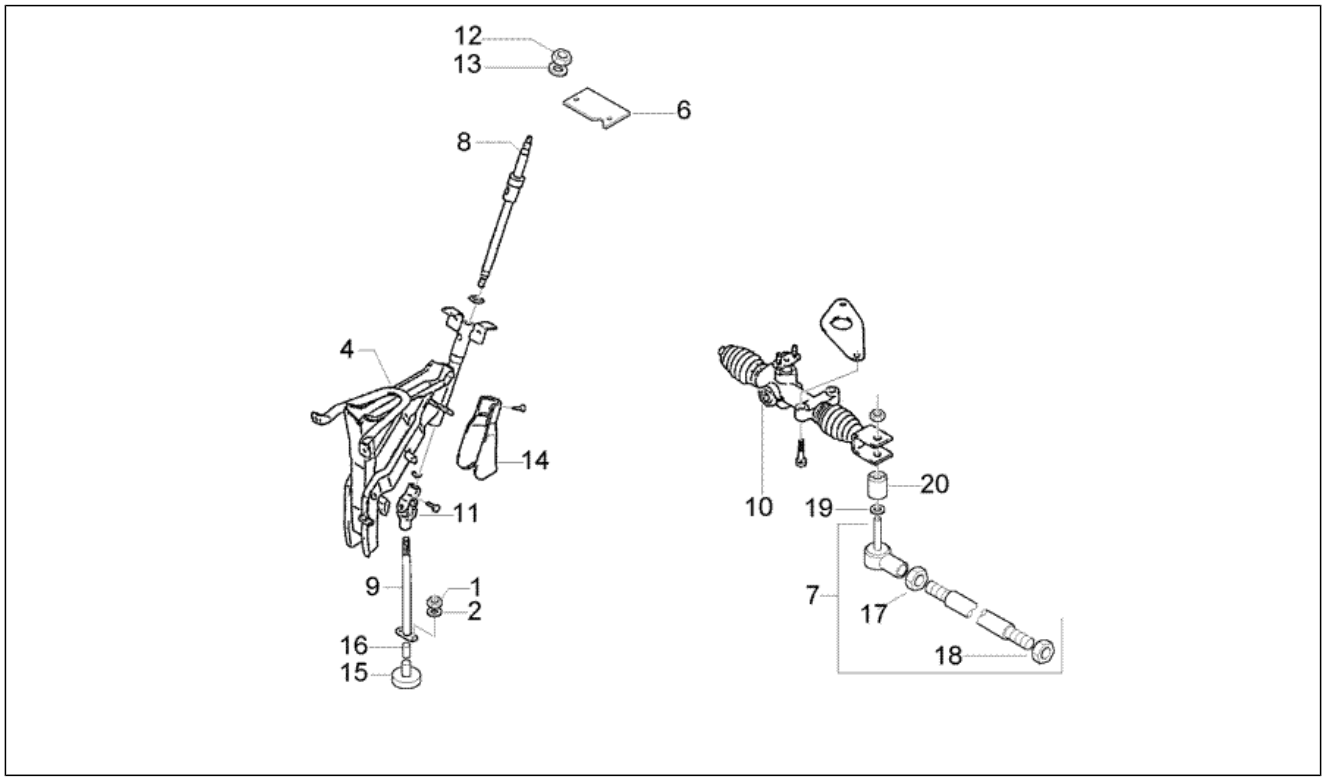

Pos.	Code	Beschreibung	Menge	Varianten
1	015344	Mutter	2	
2	9004202038000	Unterlegscheibe	1	
3	4534287502000	Abdeckung gehäuse lenkgelenk	1	
4	613687	Gaspedalträger	1	
6	612284	Winkel	1	
7	4546087Z02000	Lenkgestänge	2	
8	614819	Haupt steuerrohr	1	
9	4520287Z01000	Mittleres steuerrohr	1	
10	4551087Z04000	Lenkgehäuse komplett	1	
11	4523087Z01000	Kardangelenk lenkstange	1	
12	9004170014000	Mutter	1	
13	9451101200000	Unterlegscheibe	1	
14	4523387Z01000	Abdeckung lenkgelenk	1	
15	4522287Z01000	Staubschutzdeckel	1	
16	9004387066000	Buchse 21,5x16,15x10	1	
17	9004170035000	Mutter	2	
18	9412541400000	Mutter	2	
19	9004210027000	Unterlegscheibe	1	
20	9004389104000	Bundring	1	
21	4502087506000	Befestigung komplett	1	
22	4589712020000	Schraubbolzen	1	
23	8445087527000	Zündschalter	1	

Einheit	Fahrgestell
Code	T26
Beschreibung	Haupt
Inspektion	1

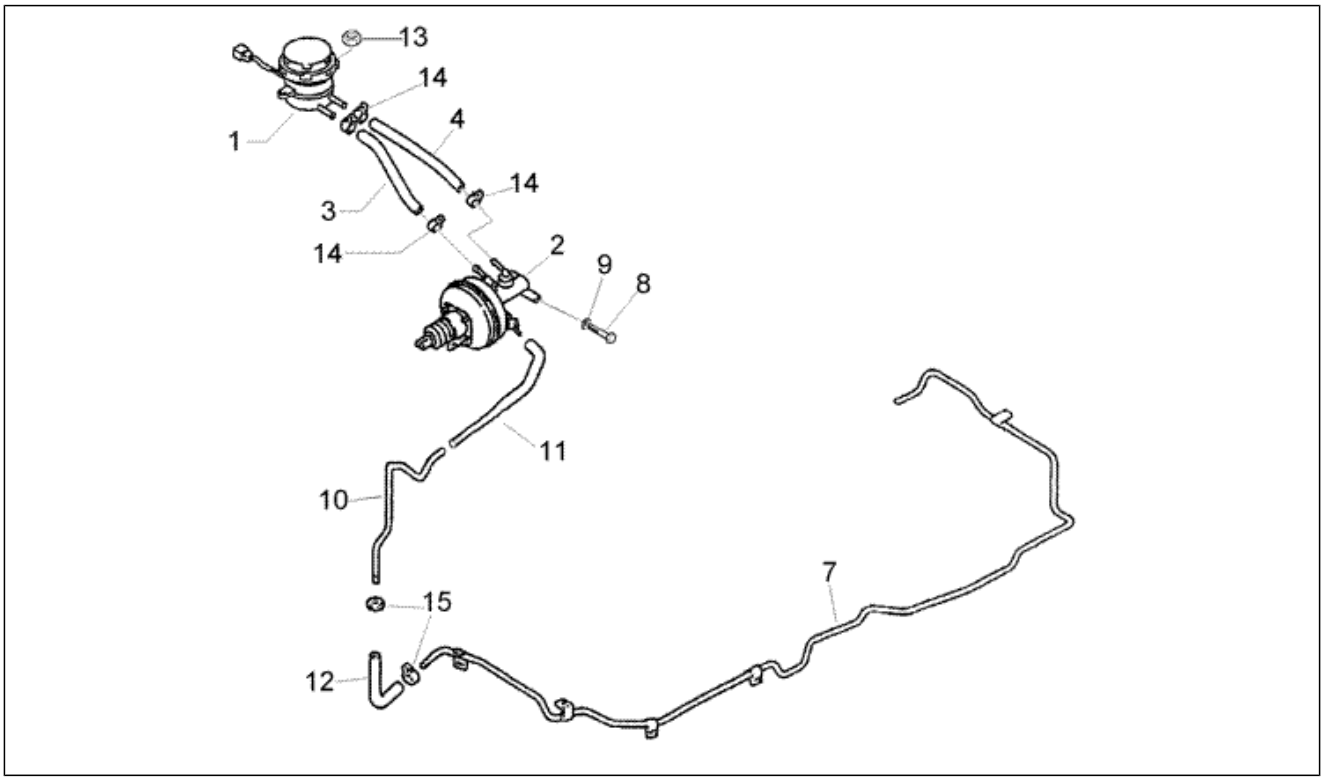

Pos.	Code	Beschreibung	Menge	Varianten
1	613319	Öltank Bremsen	1	
2	4720087Z01000	Bremspumpe komplett	1	
3	614823	Tankleitung	1	
4	614824	Leitung	1	
5	613669	Leitung	1	
6	614854	Leitung	1	
7	613668	Leitung	1	
8	9004101548000	Schraubbolzen	2	
9	9004204046000	Unterlegscheibe	2	
10	4476287Z02000	Leitung	1	
11	4477387505000	Schlauch	1	
12	4477187508000	Leitung	2	
13	9165140620000	Schraubbolzen	2	
14	9004467161000	Schelle	4	
15	9004480378000	Kabelführung	2	

Einheit	Fahrgestell
Code	T31
Beschreibung	Bremsanlage
Inspektion	1

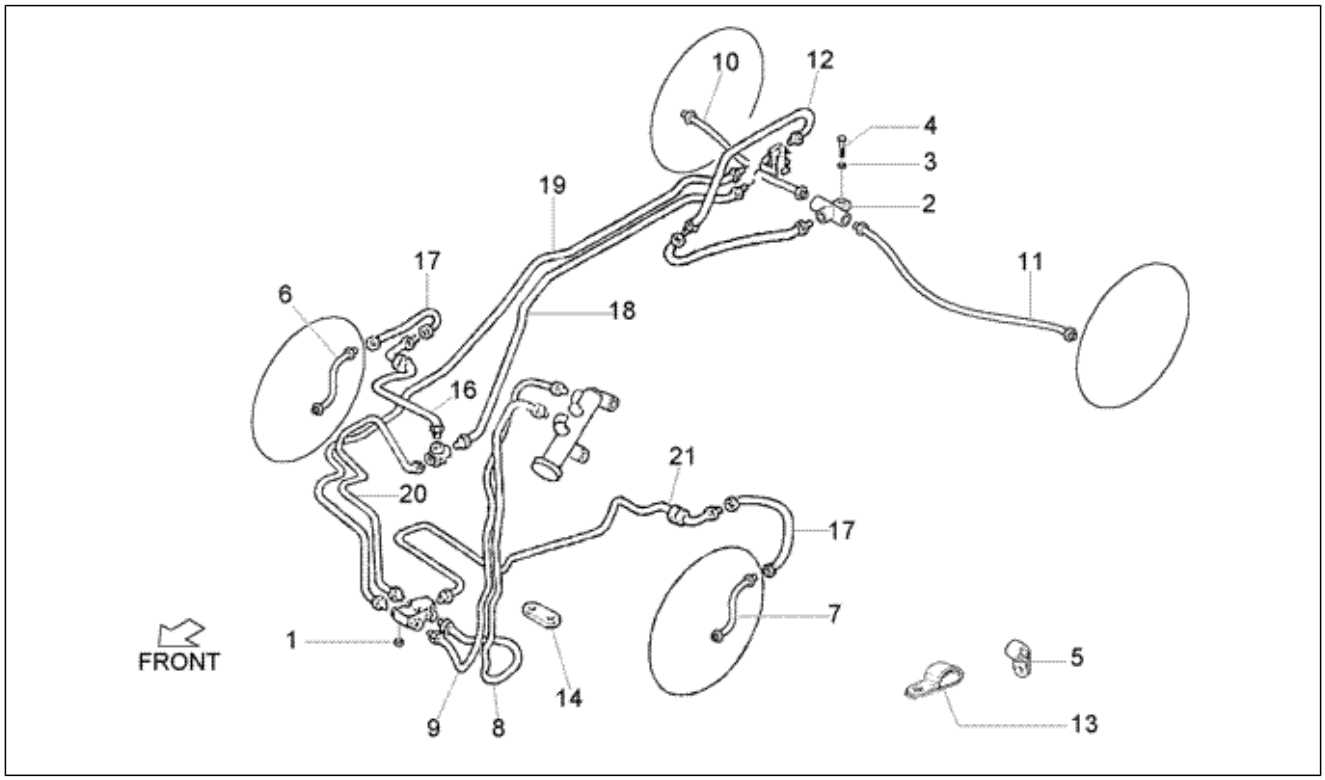

Pos.	Code	Beschreibung	Menge	Varianten
1	9161160612000	Schraubbolzen	4	
2	136371	Anschluss	1	
3	016406	Federring 6,4x11,8x1	1	
4	031092	Schraube M6x25	1	
5	9622130705000	Schelle 4,8, S=13	4	
6	614774	Leitung	1	
7	614773	Leitung	1	
8	4731887Z05000	Leitung	1	
9	4731987Z05000	Leitung	1	
10	613659	Hintere bremsleitung	1	
11	613658	Hintere bremsleitung	1	
12	613662	Leitung	1	
13	9004461432000	Schelle	2	
14	9004480396000	Kabelführung	1	
15	4731287Z02000	Vordere bremsleitung	1	
16	4731387Z02000	Leitung	1	
17	9004922166000	Bremsschlauch	2	
18	613663	Leitung	1	
19	613661	Leitung	1	
20	4731287Z02000	Vordere bremsleitung	1	
21	4731487Z10000	Tubo freno ant.sx	1	

Einheit	Fahrgestell
Code	T32
Beschreibung	Bremsanlage
Inspektion	1

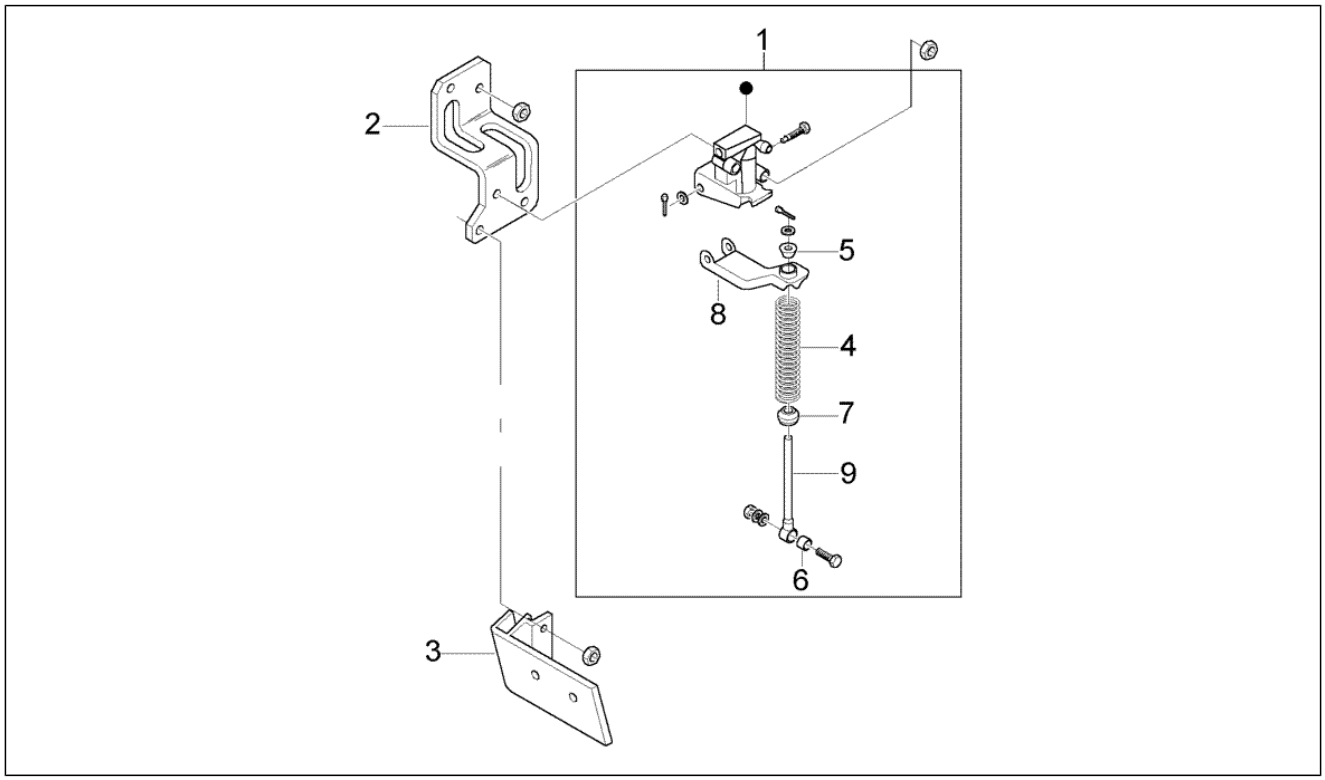

Pos.	Code	Beschreibung	Menge	Varianten
1	4790087Z01000	Ventil	1	
2	263858	Halter	1	
3	5388587Z01000	Schutzabdeckung	1	
4	4792187502000	Feder	1	
5	4792287501000	Buchse	1	
6	4792387501000	Buchse	1	
7	3754187501000	Rückhalter feder	1	
8	3891187501000	Hebel	1	
9	3898187502000	Stange	1	

Einheit	Fahrgestell
Code	T36
Beschreibung	Schutzblech
Inspektion	1

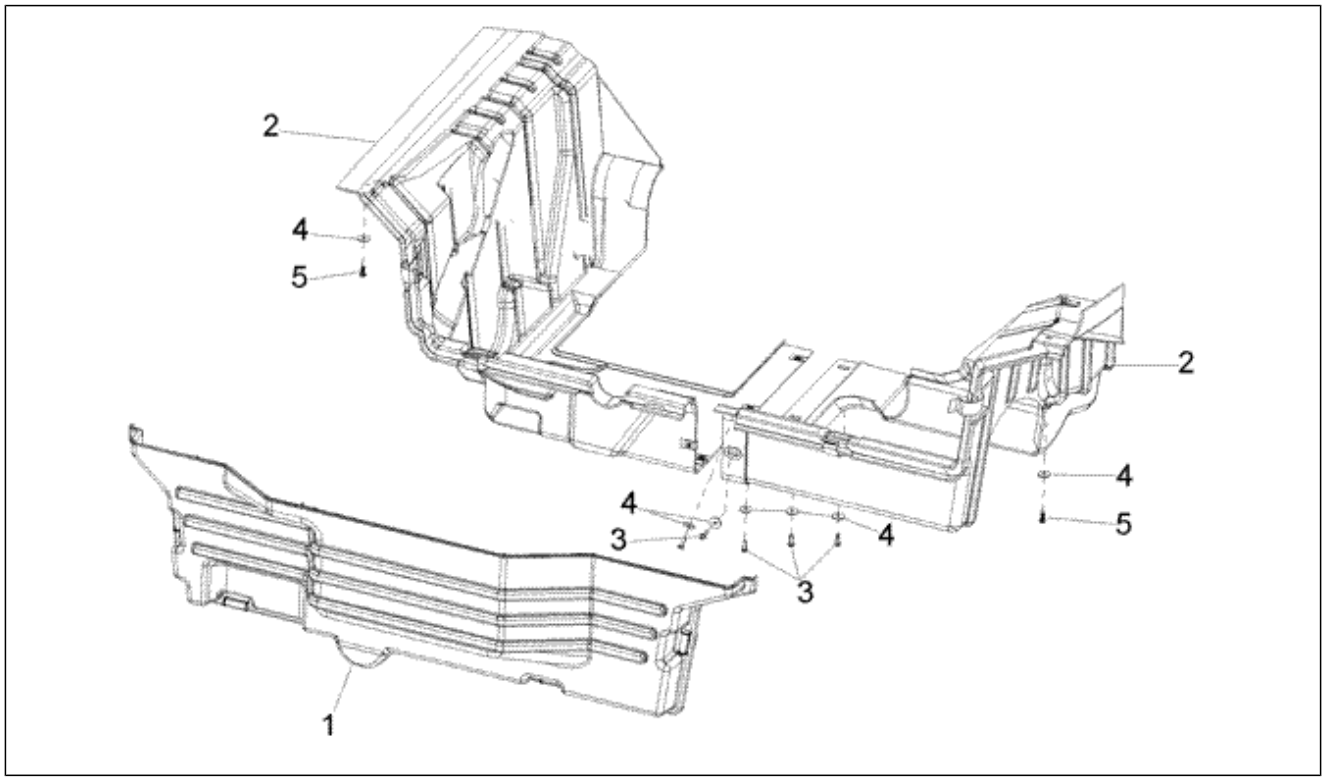

Pos.	Code	Beschreibung	Menge	Varianten
1	614867	Schutzschild	1	
2	615980	Schutzschild	1	
2	615981	Schutzschild	1	
3	008455	Schraube	5	
4	013963	Unterlegscheibe	11	
5	008455	Schraube	6	

Einheit	Fahrgestell
Code	T37
Beschreibung	Vordere stosstange
Inspektion	1

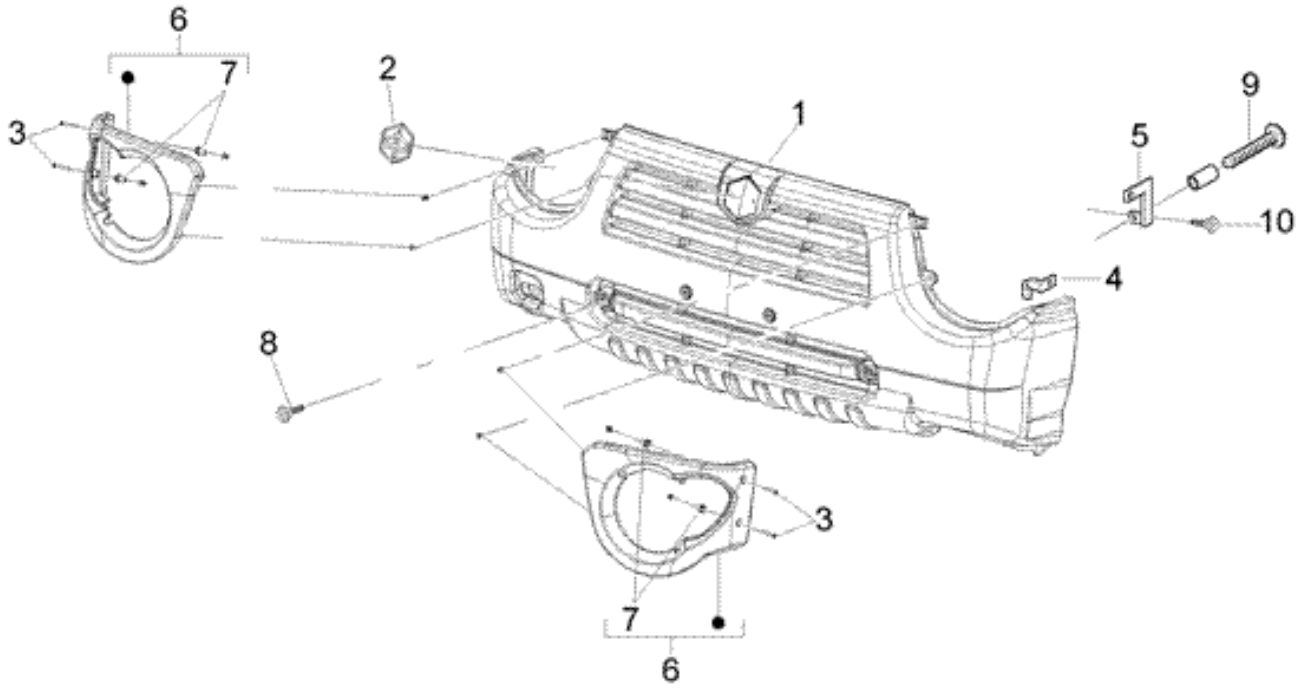

Pos.	Code	Beschreibung	Menge	Varianten
1	615235	Stürzbügel vorn	1	
2	615101	Piaggio-Emblem	1	
3	614772	Schraube	4	
4	9004468200000	Schelle	2	
5	613865	Stossfängerträger SX	1	
5	613866	Stossfängerträger DX	1	
6	615274	Rahmen linker scheinwerfer	1	
6	615275	Rahmen rechter scheinwerdfer	1	
7	613349	Distanzscheibe	4	
8	9004119537000	Schraubbolzen	6	
9	9004159364000	Schraube	4	
10	9165140614000	Schraubbolzen	4	

Einheit	Fahrgestell
Code	T38
Beschreibung	Armaturenbrettt und handachuhfach
Inspektion	1

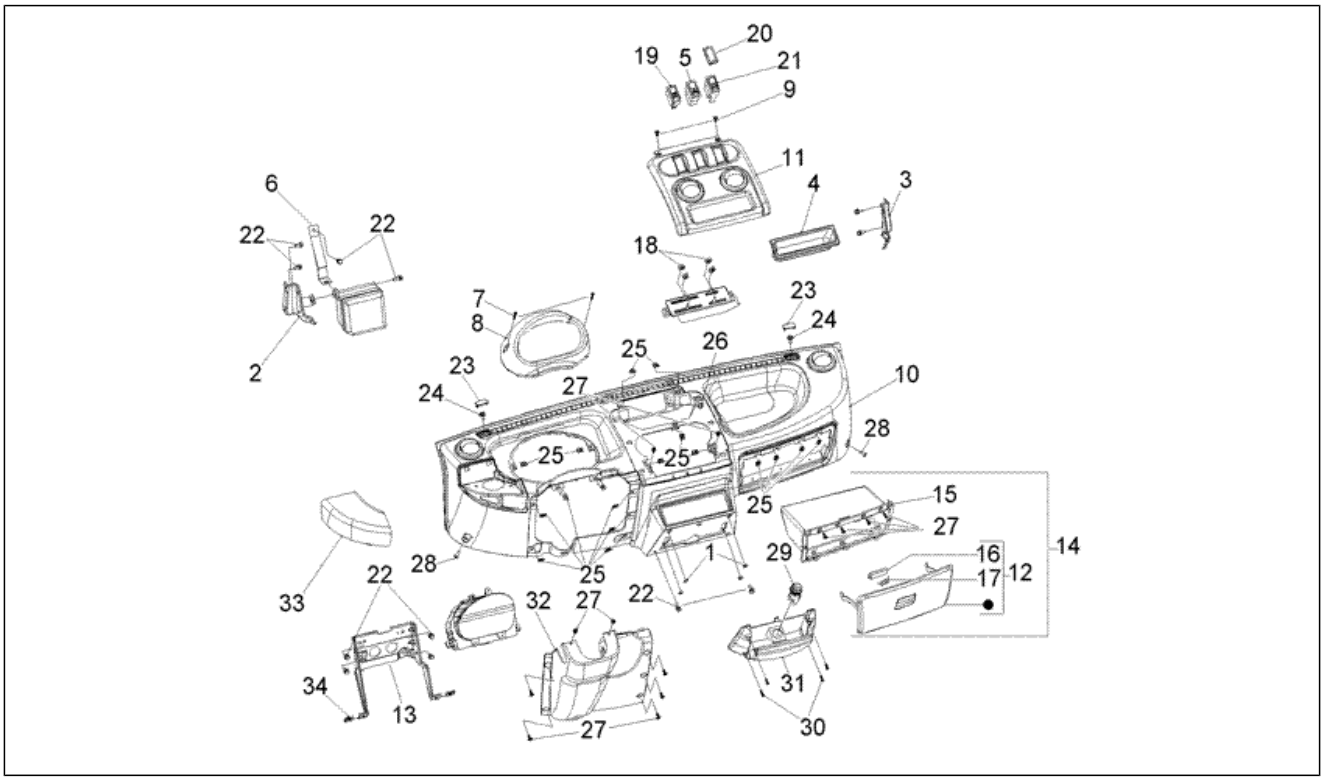

Pos.	Code	Beschreibung	Menge	Varianten
1	CM017403	Plattchen	4	
2	613857	Halter links	1	
3	613858	Halter rechts	1	
4	613276	Handschuhfach	1	
5	581376	Commutatore di emergenza	1	
6	615609	Bügel	1	
7	015784	Schraube	2	
8	615211	Cockpitinstrumente	1	
9	9356755014000	Schraube	2	
10	614796	Kabine komplett	1	
11	614831	Mittleres bodenblech	1	
12	614799	Klappe am armaturenbrett	1	
13	612279	Supporto	1	
14	614798	Armaturenbrett (raum)	1	
15	9004541178000	Puffer	2	
16	5552587Z01000	Feder	1	
17	5556587Z01030	Knauf klappe handschuhfach	1	
18	613678	Einstellknopf heizung	4	
19	615952	Schalter nebelschlußleuchte	1	
20	568058	Deckel	1	
21	581377	Interruttore ribaltamento	1	
22	9165140616000	Schraubbolzen	8	
23	613813	Deckel	1	
24	9163140616000	Schraubbolzen	2	
25	9004183025000	Mutter	18	
26	9163140620000	Schraubbolzen	1	
27	9356755014000	Schraube	13	
28	272836	Schraube M6x16	2	

Einheit	Fahrgestell
Code	T38
Beschreibung	Armaturenbrettt und handachuhfach
Inspektion	1

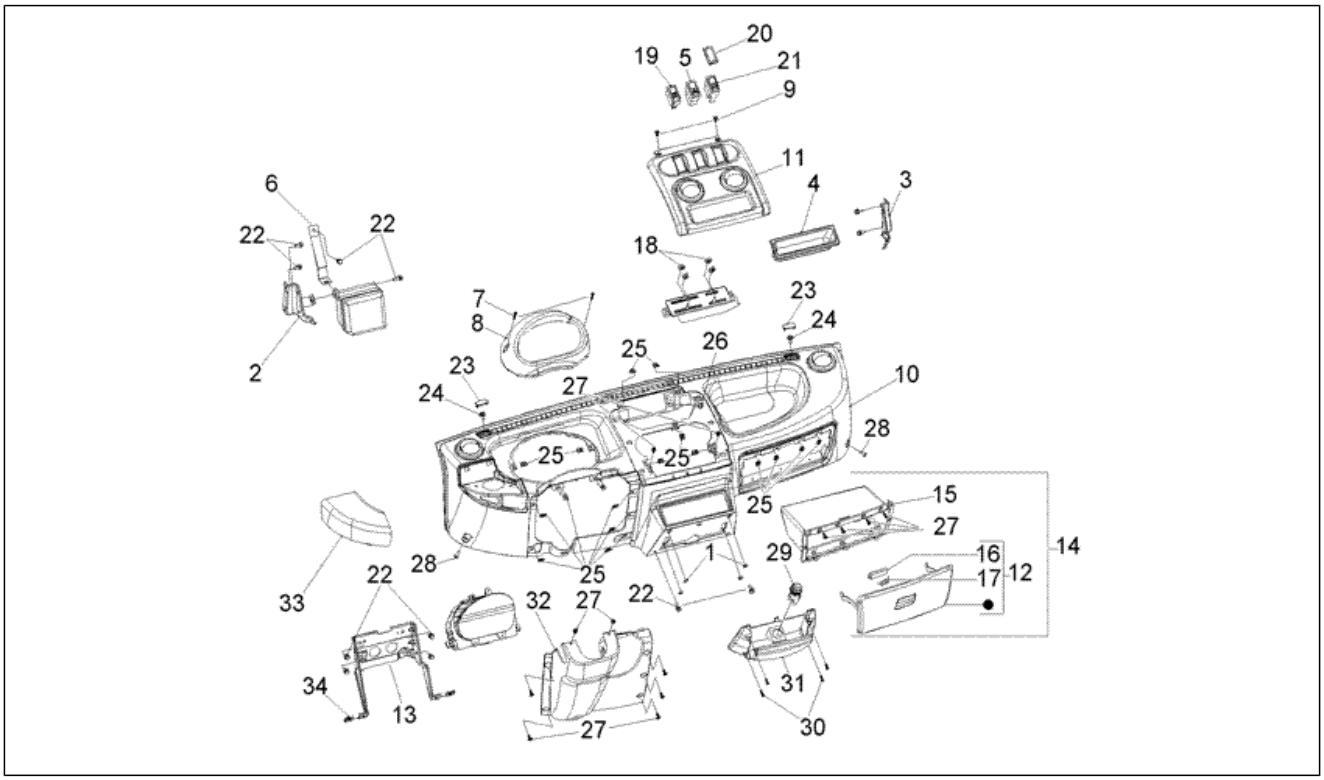

Pos.	Code	Beschreibung	Menge	Varianten
29	565429	Zigarettenanzünder	1	
30	015859	Schraube 3,5x16	4	
31	613326	Aschenbecher	1	
32	614829	Copertura colonna sterzo	1	
33	614794	Deckel	1	
34	254485	Plattchen M6	2	

Einheit	Fahrgestell
Code	T39
Beschreibung	Vordere verkleidung u. Windschutzs
Inspektion	1

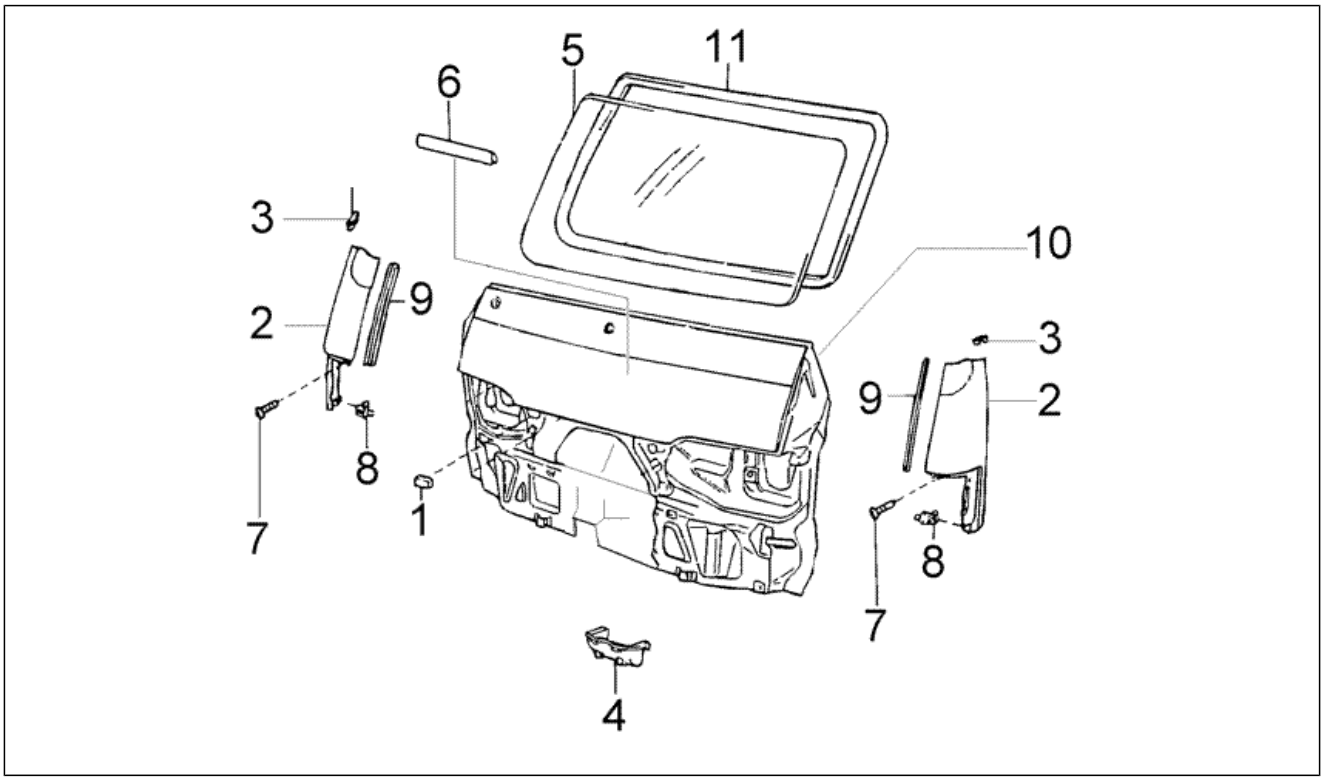

Pos.	Code	Beschreibung	Menge	Varianten
1	9004874004000	Deckel 20	2	
2	5660835	Vordere verkleidung	1	
2	5660845	Vordere verkleidung	1	
3	5382187Z01130	Schutz seitliche vordere verkleidung	2	
4	8723987Z02000	Deckel	1	
5	613646	Windschutzscheibe	1	
6	5574187Z01000	Schutz vordere verkleidung	1	
7	9004159230000	Schraubbolzen	6	
8	9004467076000	Schelle	4	
9	5382387Z01130	Schutz seitliche vordere verkleidung	2	
10	6136265	Pannello frontale	1	
11	5612187Z01000	Dichtung windschutzscheibe	1	

Einheit	Fahrgestell
Code	T40
Beschreibung	Vorderes bodenblech
Inspektion	1

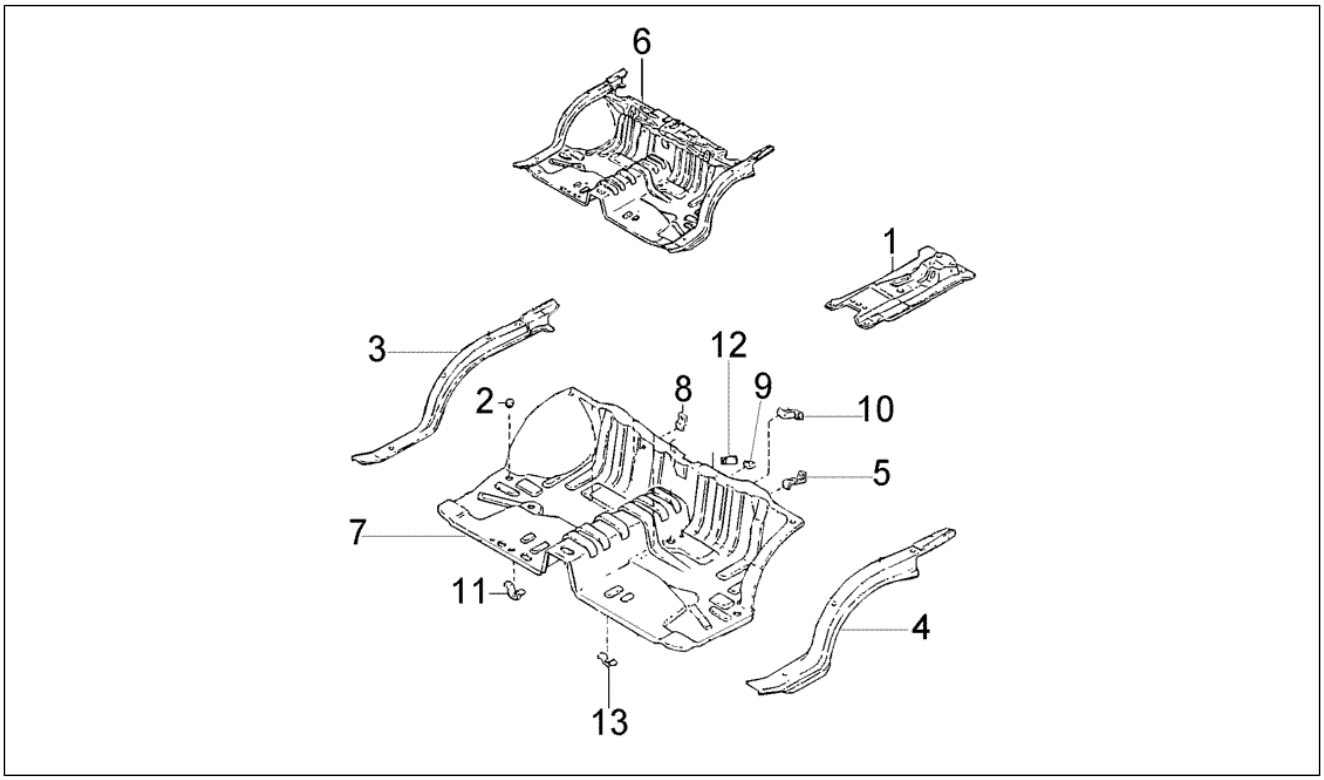

Pos.	Code	Beschreibung	Menge	Varianten
1	5510387Z03000	Einstellplatte sitz	1	
2	9004871098000	Deckel D=25	2	
3	5823187Z02000	Seitlich rechtes bodenelement	1	
4	493928	Seitlich rechtes bodenelement	1	
5	5375287Z01000	Befestigung behälter waschanlage	1	
6	6148395	Vorderes bodenblech	1	
7	6138105	Boden	1	
7	B0234485	***Boden Porter	1	
8	4445787Z01000	Halter	3	
9	5375387Z01000	Rückhalter behälter scheibenwasch	1	
10	5512787Z01000	Befestigung behälter waschanlage	1	
11	5515287Z01000	Träger 3-wegeanschluß	1	
12	5837987Z01000	Befestigung heizungsrohr	1	
13	9004463232000	Schelle	2	

Einheit	Fahrgestell
Code	T41
Beschreibung	Vorderes chassis
Inspektion	1

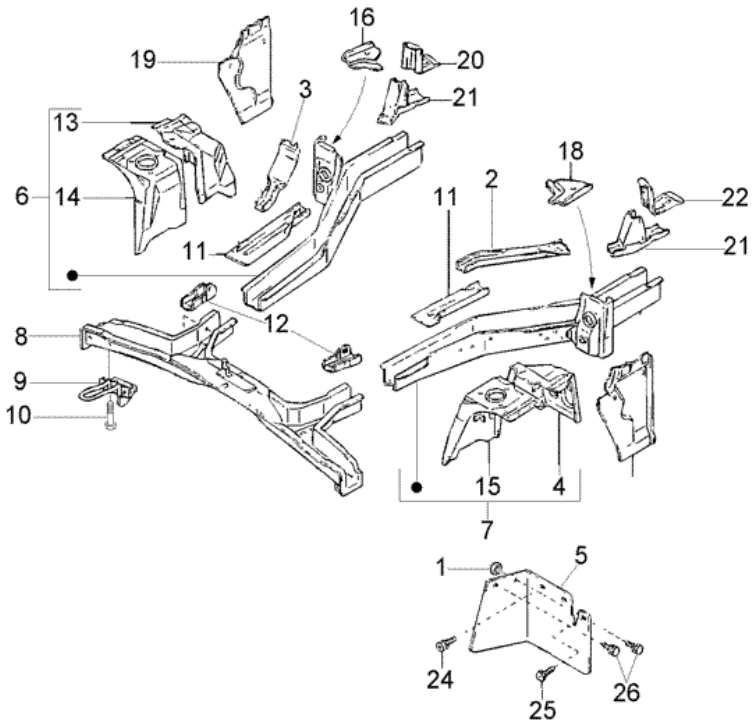

Pos.	Code	Beschreibung	Menge	Varianten
1	9004179218000	Mutter	2	
2	5711687Z03000	Platte	1	
3	5711587Z06000	Platte	1	
4	6152205	Schutz vorderer kotflêgel	1	
5	7662187Z01000	Vorderes Schutzblech	2	
6	6148365	Longherone anteriore destro	1	
7	6148375	Longherone anteriore sinistro	1	
8	5740887Z17000	Aufprall träger	1	
8	614464	Aufprall träger	1	
9	566097	Vorderer haken	1	
10	9165140820000	Schraubbolzen	2	
11	5711387Z05000	Platte, rechts	1	
11	5711487Z01000	Platte, links	1	
12	5713387Z01000	Verstärkung re.	1	
12	5713487Z01000	Verstärkung li.	1	
13	5371187Z06000	Schutz vorderer rechter kotflügel	1	
14	5703187Z01000	Verstärkung rechts	1	
15	5703287Z01000	Verstärkung links	1	
16	5822387Z02000	Verstärkung re.	1	
17	5820487Z01000	Not available	1	
18	5822487Z02000	Verstärkung li.	1	
19	5820387Z04000	Not available	1	
20	5171787Z01000	Rechts Platte	1	
21	5170387Z02000	Befstigung rechts	1	
21	5170487Z01000	Linke befestigung	1	
22	5171887Z01000	Links Platte	1	
23	9004119341000	Schraubbolzen	6	
24	9004159410000	Schraube	2	

Einheit	Fahrgestell
Code	T41
Beschreibung	Vorderes chassis
Inspektion	1

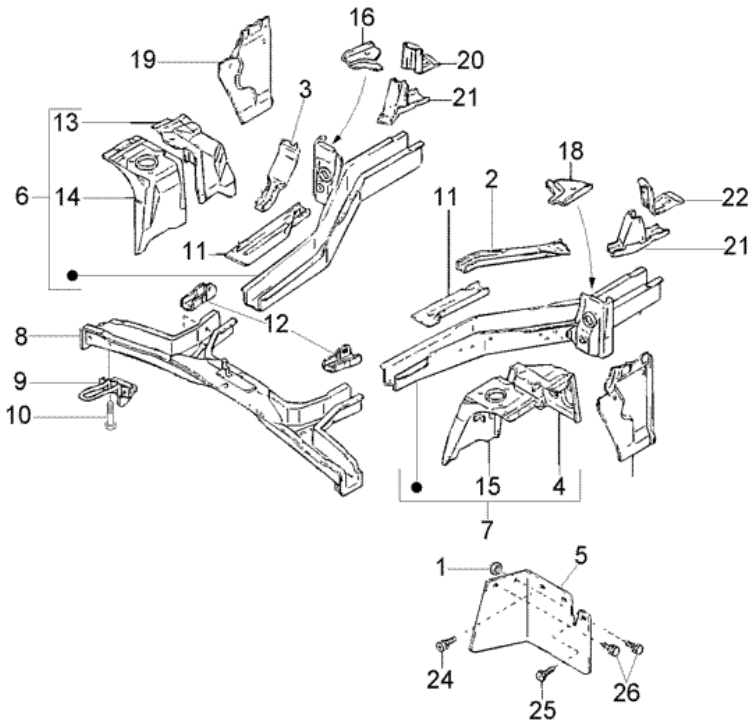

Pos.	Code	Beschreibung	Menge	Varianten
25	9004119341000	Schraubbolzen	2	
26	9004119341000	Schraubbolzen	4	

Einheit	Fahrgestell
Code	T42
Beschreibung	Hinteres chassis
Inspektion	1

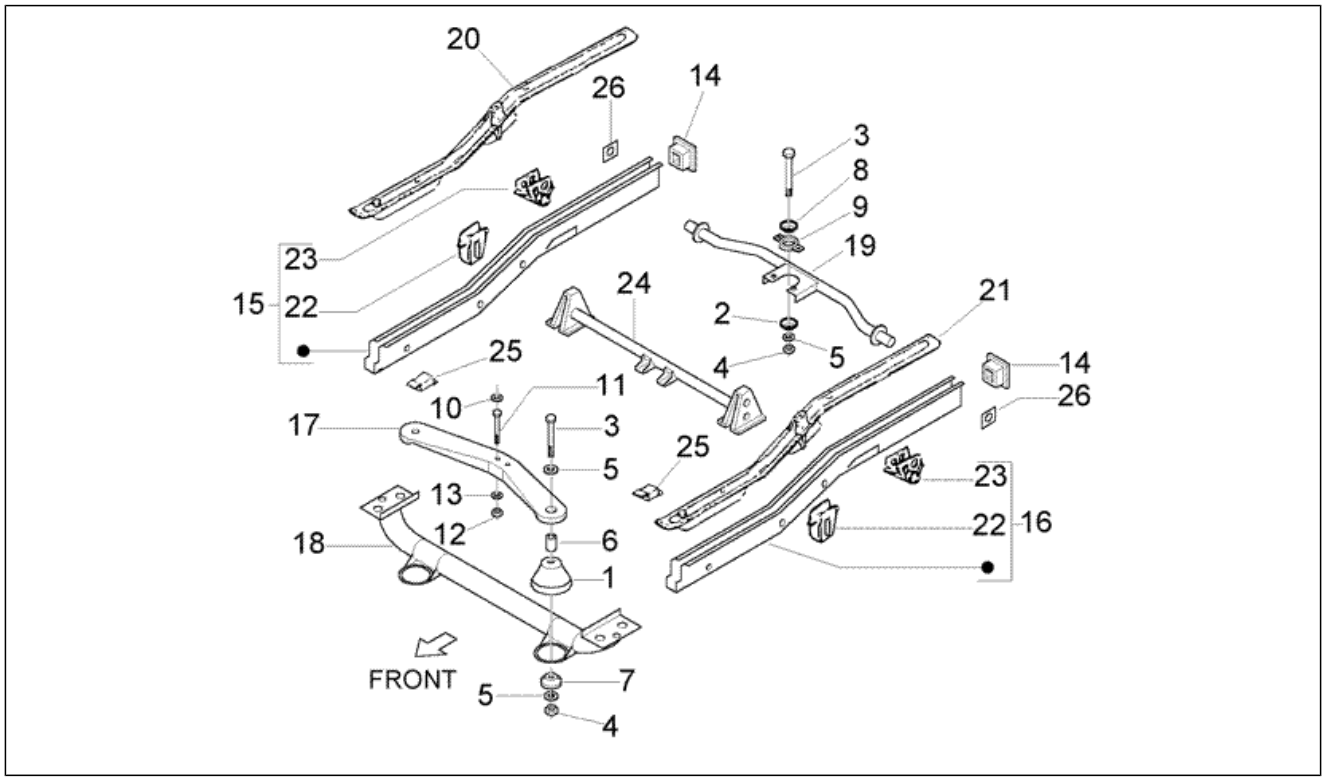

Pos.	Code	Beschreibung	Menge	Varianten
1	265091	Molla a campana	2	
2	271171	Scheibe	1	
3	015582	Schraube	3	
4	232108	Mutter, selbstsichernd M10	3	
5	0030404	Unterlegscheibe	5	
6	219299	Distanzscheibe	2	
7	218758	Scheibe	2	
8	615281	Scheibe	1	
9	271629	Halter	1	
10	615514	Ring	2	
11	030084	Schraube	2	
12	319035	Mutter	2	
13	003058	Flachscheibe 15x8,4x1,5	2	
14	614470	Deckel	2	
15	6133345	Hinterer rechter holm	1	
15	6148065	Hinterer rechter holm	1	
16	6133325	Hinterer linker holm	1	
16	6148075	Hinterer linker holm	1	
17	613706	Traversa supporto motore	1	
18	615654	Aufprall träger	1	
19	644041	Traverse, hinten	1	
20	6147915	Chiusura longherone destro	1	
20	6152075	Chiusura longherone destro	1	
21	6147905	Chiusura longherone sinistro	1	
21	6152065	Platte	1	
22	615251	Scharnier links	1	
22	615252	Scharnier rechts	1	
23	614264	Halter	1	

Einheit	Fahrgestell
Code	T42
Beschreibung	Hinteres chassis
Inspektion	1

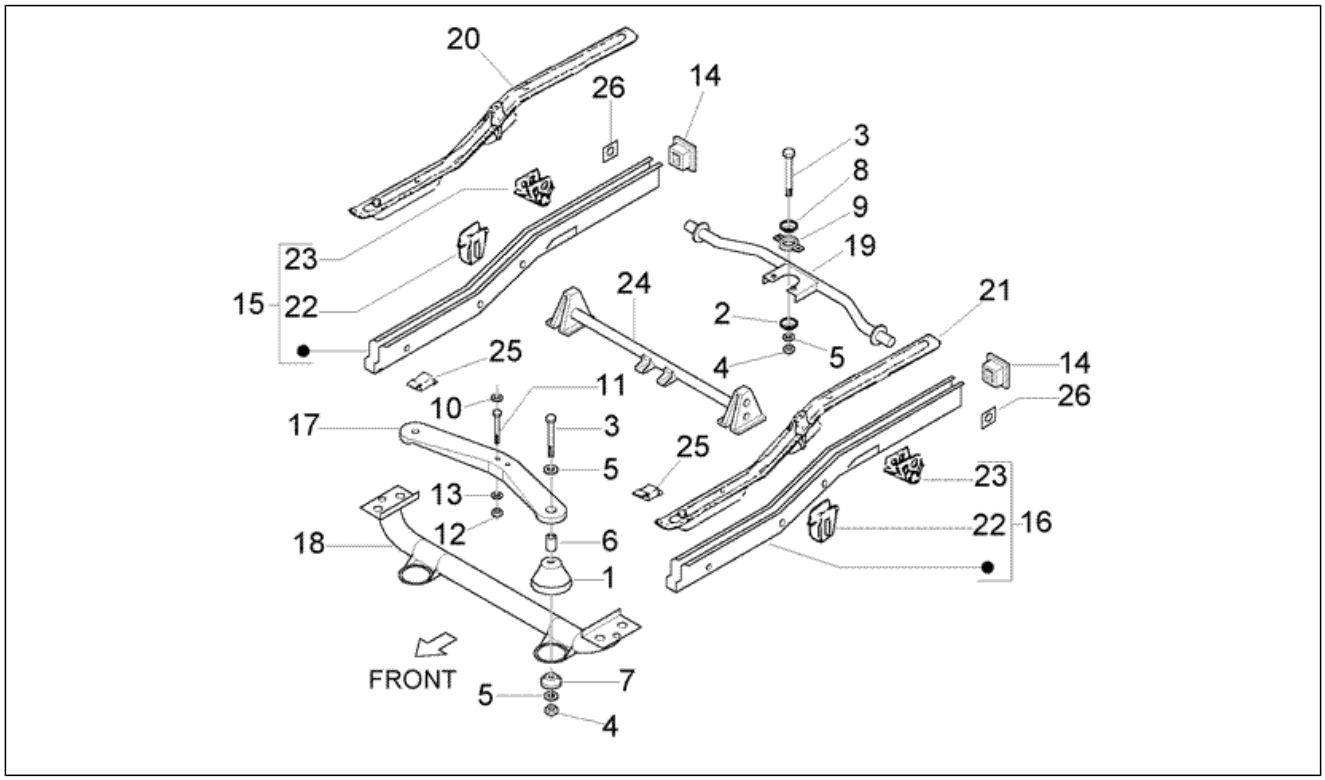

Pos.	Code	Beschreibung	Menge	Varianten
23	614265	Halter	1	
24	614450	Tubo installazione con p.i.	1	
25	9004874004000	Deckel 20	4	
26	5175787Z01000	Halter	2	

Einheit	Fahrgestell
Code	T43
Beschreibung	Seitliche verkleidung
Inspektion	1

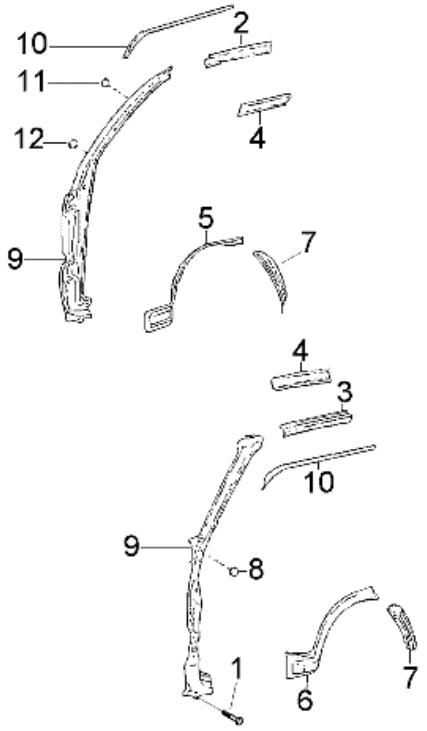

Pos.	Code	Beschreibung	Menge	Varianten
1	9162140610000	Schraubbolzen	2	
2	6121187Z02000	Führer	1	
3	6121287Z02000	Führer	1	
4	6123187Z04000	Führer	1	
4	6123287Z03000	Führer	1	
5	493801	Kotfêgel	1	
6	6142287Z01000	Kotflügel links	1	
7	6142587Z01000	Kotflügel hinten rechts	1	
7	6142687Z01000	Kotflügel hinten links	1	
8	9004874004000	Deckel 20	1	
9	6102787Z01000	Äußerer pfosten vorne rechts	1	
9	6102887Z01000	Äußerer pfosten vorne links	1	
10	6126187Z01000	Abtropfrinne rechts	1	
10	6126287Z01000	Abtropfrinne links	1	
11	9004874058000	Deckel	1	
12	8638087Z01000	Deckel	1	

Einheit	Fahrgestell
Code	T44
Beschreibung	Dachverkleidung
Inspektion	1

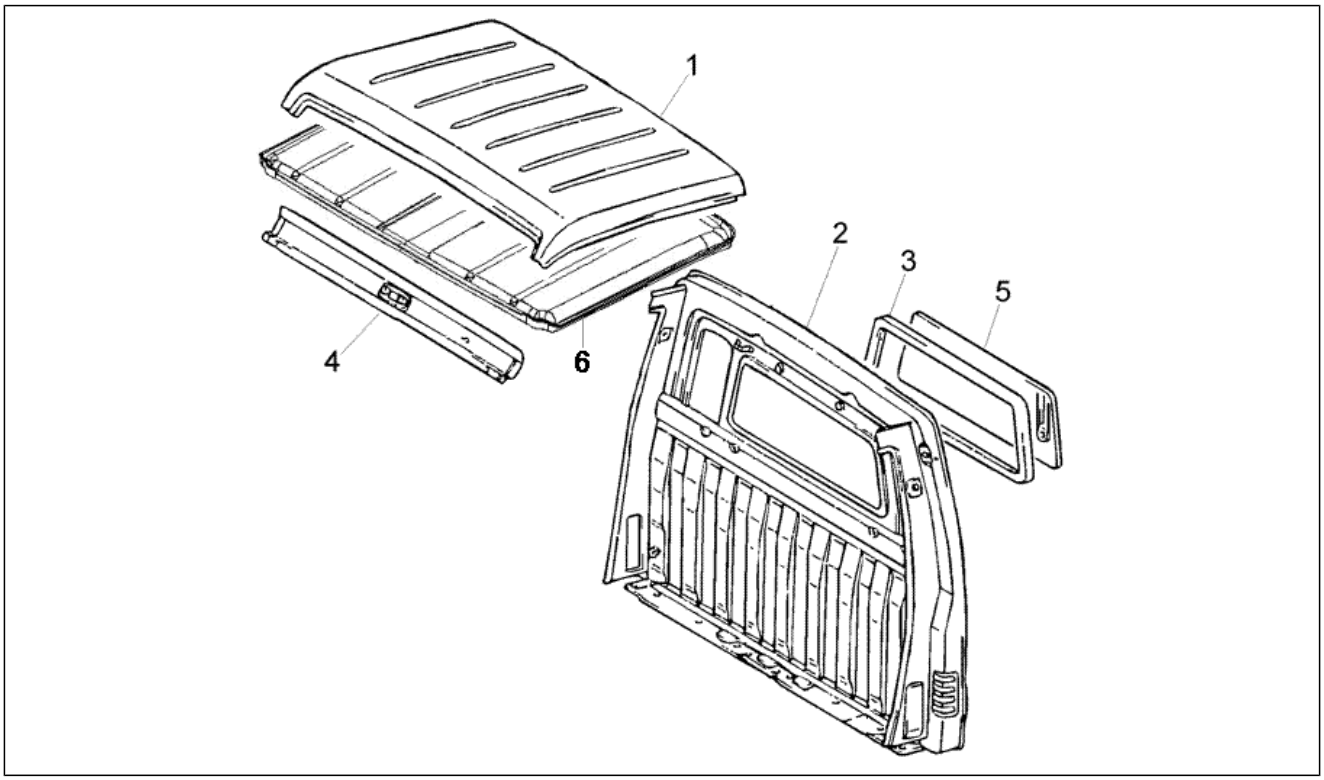

Pos.	Code	Beschreibung	Menge	Varianten
1	6311187Z01000	Dachverkleidung	1	
2	6130105	Hinterwand	1	
3	6483187Z01000	Fensterdichtung hinten	1	
4	6313287Z01000	Innere verkleidung	1	
5	613651	Türfenster hintertür	1	
6	613694	Verkleidung	1	

Einheit	Fahrgestell
Code	T45
Beschreibung	Pick-up pritche
Inspektion	1

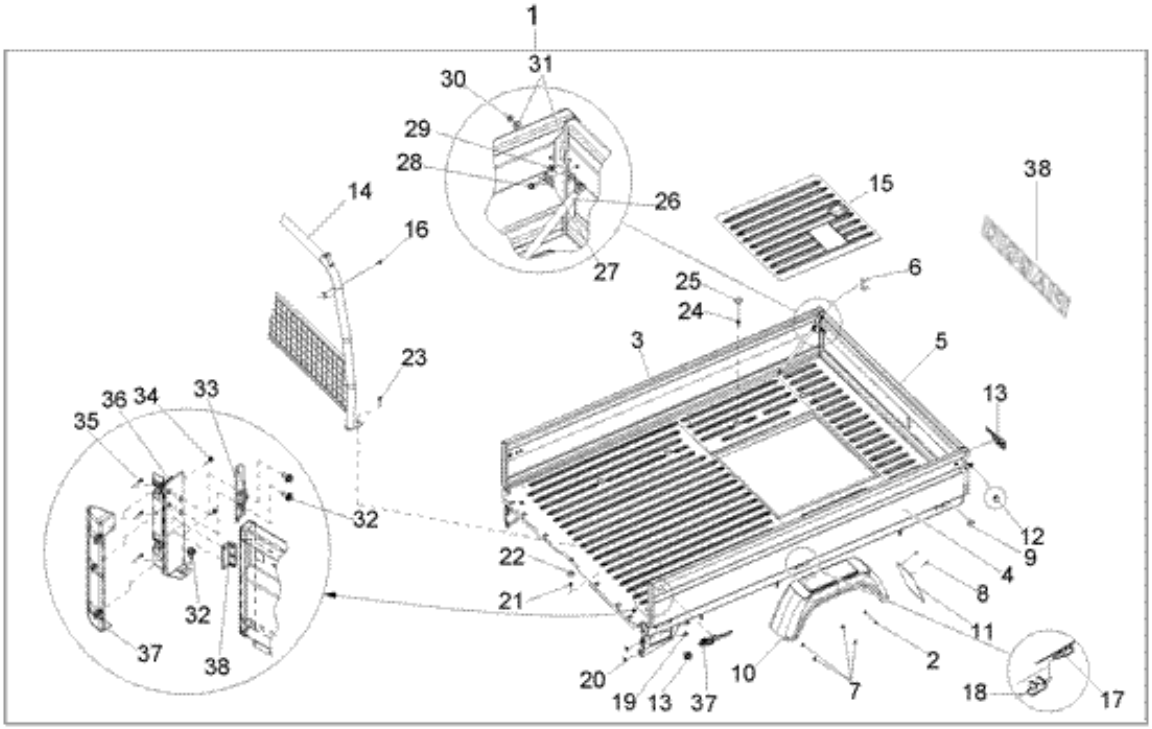

Pos.	Code	Beschreibung	Menge	Varianten
1	6137805	Pritsche	1	
2	261317	Mutter M6x1	4	
3	615215	Bordwand	1	
4	615213	Bordwand	1	
5	615217	T³r, hinten	1	
6	6614887Z01000	Schutz klappenverschluß	1	
7	9004119537000	Schraubbolzen	8	
8	9327056012000	Schraube	4	
9	567732	Anschlagpuffer	6	
10	612304	Hinteres Schutzblech SX	1	
10	613872	Hinteres Schutzblech DX	1	
11	6624187Z01000	Spritzschutz	2	
12	9004871154000	Deckel	2	
13	6614687Z01000	Puffer	4	
14	644453	Schutzabdeckung	1	
15	6159535	T³r, hinten	1	
16	9165140620000	Schraubbolzen	2	
17	6507187Z01000	Türscharnier seitentür	6	
18	6507287Z01000	Scharnier rechts	6	
19	9165140820000	Schraubbolzen	4	
20	6644387Z01000	Dichtung	4	
21	9165140820000	Schraubbolzen	7	
22	263898	Deckel	6	
23	9165160822000	Schraube	2	
24	9165141028000	TE Schr. m. Flansch	8	
25	9004480086000	Deckel	8	
26	6628087Z01000	Kette hintere ladeklappe	2	
27	6628787Z01000	Plättchen, rechts	1	

Einheit	Fahrgestell
Code	T45
Beschreibung	Pick-up pritche
Inspektion	1

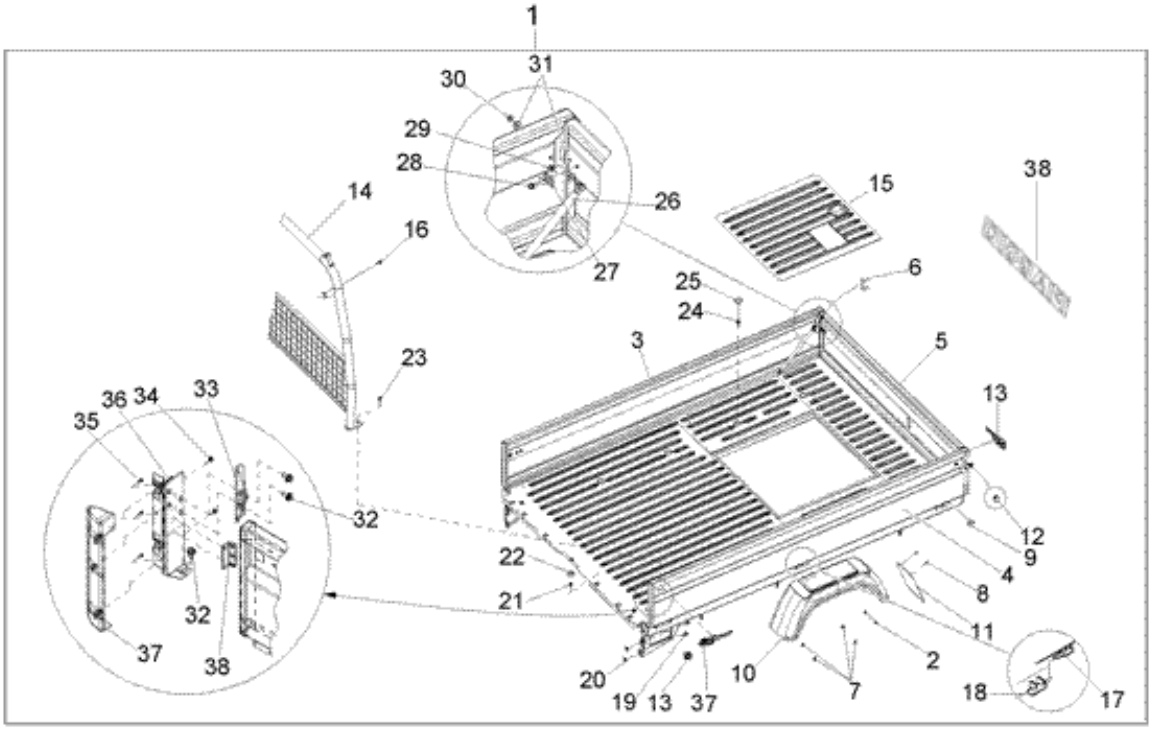

Pos.	Code	Beschreibung	Menge	Varianten
27	6628887Z01000	Plättchen, links	1	
28	9165140614000	Schraubbolzen	2	
29	9165140610000	Schraube	2	
30	261323	Mutter	2	
31	9461410600000	Unterlegscheibe	4	
32	9165160820000	Schraubbolzen	8	
33	263214	Schloss	1	
33	263544	Schloss	1	
34	216738	Schraube	4	
35	018508	Schraube	6	
36	264045	Schild	1	
36	264046	Schild	1	
37	615233	Schutzabdeckung	1	
37	615234	Schutzabdeckung	1	
37	6610187Z01000	Schloss	4	
38	565380	Puffer	1	
38	644301	"Piaggio" Schildchen	1	

Einheit	Fahrgestell
Code	T46
Beschreibung	Pritche
Inspektion	1

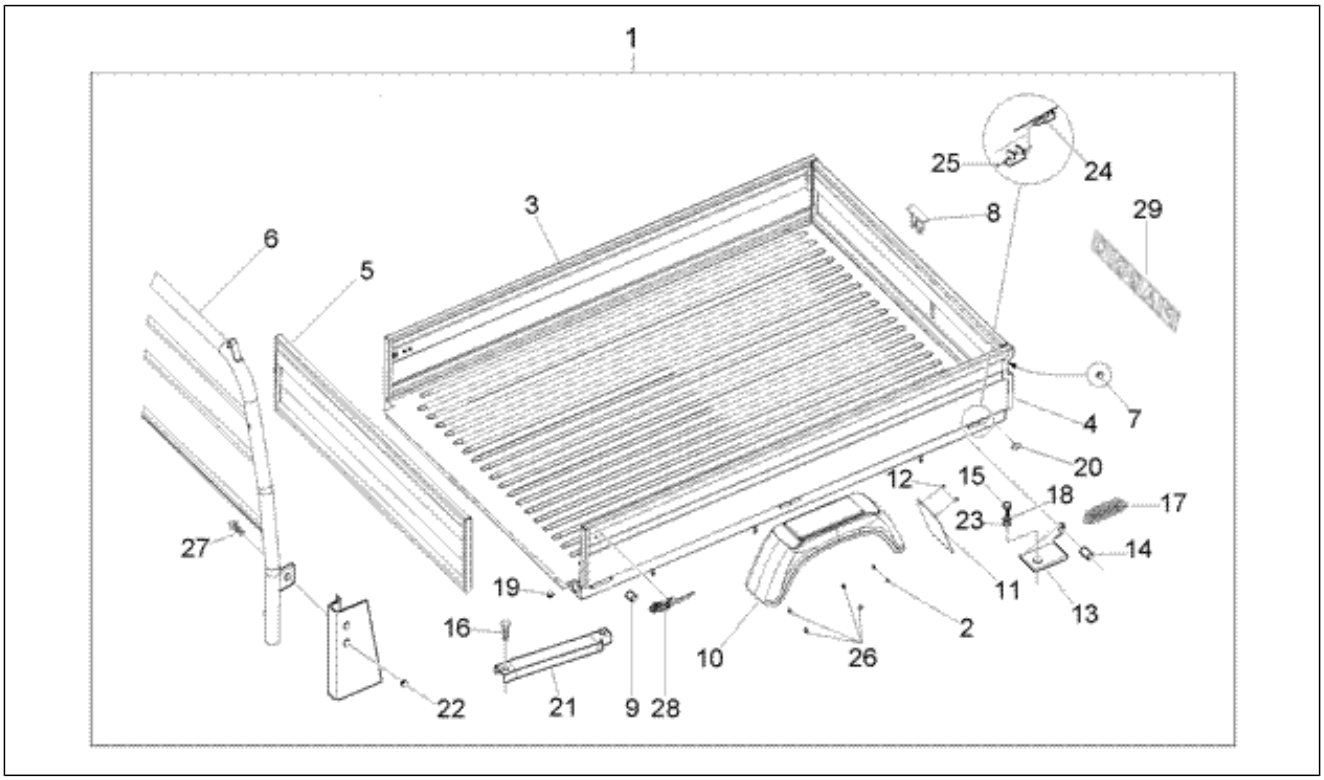

Pos.	Code	Beschreibung	Menge	Varianten
1	6144445	Pritsche	1	
2	261317	Mutter M6x1	4	
3	615263	Seitenbordwand rechts	1	
4	615261	Seitenbordwand links	1	
5	615265	T³r, hinten	1	
6	644469	Schutzabdeckung	1	
7	9004871154000	Deckel	2	
8	263533	Haken	2	
9	6614687Z01000	Puffer	4	
10	612304	Hinteres Schutzblech SX	1	
10	613872	Hinteres Schutzblech DX	1	
11	6624187Z01000	Spritzschutz	2	
12	9327056012000	Schraube	4	
13	615251	Scharnier links	1	
13	615252	Scharnier rechts	1	
14	263890	Distanzscheibe	2	
15	264886	Schraube	4	
16	9165140816000	Schraube	4	
17	263889	Feder	1	
18	016410	Unterlegscheibe 17,6x11x2,5	4	
19	264290	Deckel	4	
20	214491	Deckel	4	
21	614264	Halter	1	
21	614265	Halter	1	
22	9004871154000	Deckel	4	
23	0030404	Unterlegscheibe	4	
24	6507187Z01000	Türscharnier seitentür	2	
25	6507287Z01000	Scharnier rechts	1	

Einheit	Fahrgestell
Code	T46
Beschreibung	Pritche
Inspektion	1

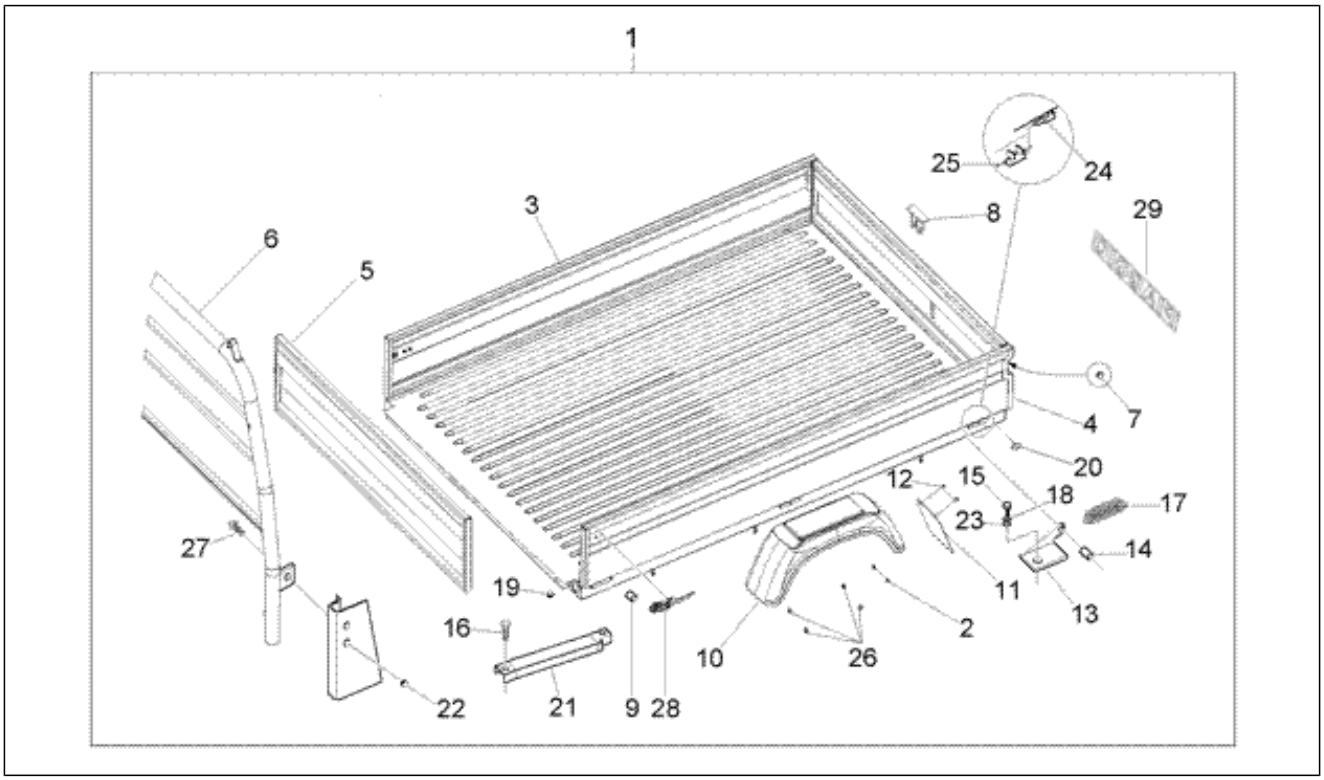

Pos.	Code	Beschreibung	Menge	Varianten
27	9165160820000	Schraubbolzen	4	
28	6610187Z01000	Schloss	4	
28	9004119537000	Schraubbolzen	8	
29	644301	"Piaggio" Schildchen	1	

Einheit	Fahrgestell
Code	T47
Beschreibung	Pick-up pritche (aluminium)
Inspektion	1

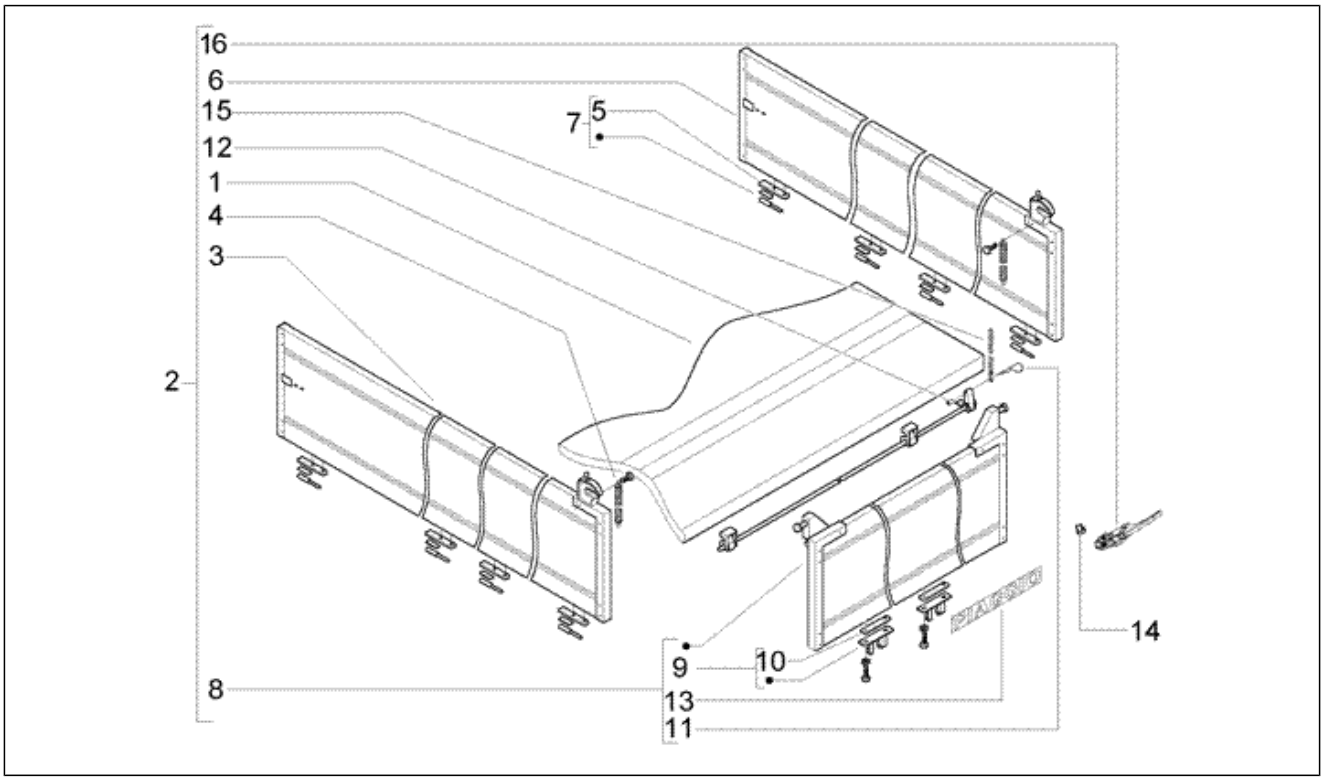

Pos.	Code	Beschreibung	Menge	Varianten
1	615926	Pritsche	1	
3	612113	Bordwand	1	
4	612129	Kette	2	
5	612124	Platte	8	
6	612114	Bordwand	1	
7	612120	Gelenk	8	
8	612116	T³r, hinten	1	
9	612136	Gelenk	2	
10	612137	Platte	2	
11	612148	Haken	1	
12	568637	Distanzscheibe	2	
13	611893	"Piaggio" Schildchen	1	
14	6614687Z01000	Puffer	4	
15	612132	Kette	1	
16	264784	Hinterer hebel	4	

Einheit	Fahrgestell
Code	T48
Beschreibung	Pritche (aluminium)
Inspektion	1

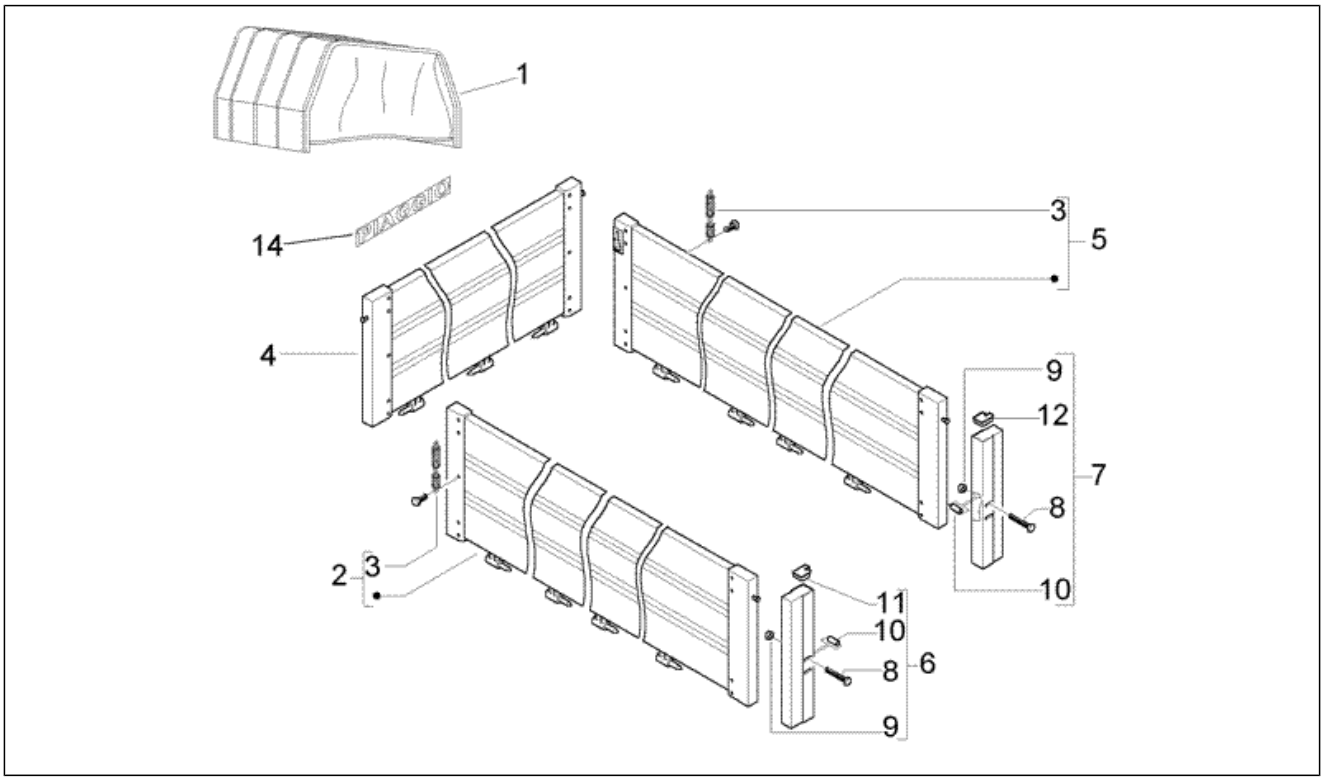

Pos.	Code	Beschreibung	Menge	Varianten
1	644287	Plane(satz)	1	
2	612080	Seitenbordwand links	1	
3	612104	Komplette Schutzkette	2	
4	612081	T³r, hinten	1	
5	612079	Seitenbordwand rechts	1	
6	612087	Winkeleisen links	1	
7	612086	Winkeleisen rechts	1	
8	612099	Schraube	4	
9	612100	Mutter	4	
10	612109	Distanzscheibe	4	
11	612098	Verschlussschraube links	1	
12	612097	Verschlusschraube rechts	1	
13	6614687Z01000	Puffer	2	
14	611893	"Piaggio" Schildchen	1	

Einheit	Fahrgestell
Code	T49
Beschreibung	Kippenpumpe
Inspektion	1

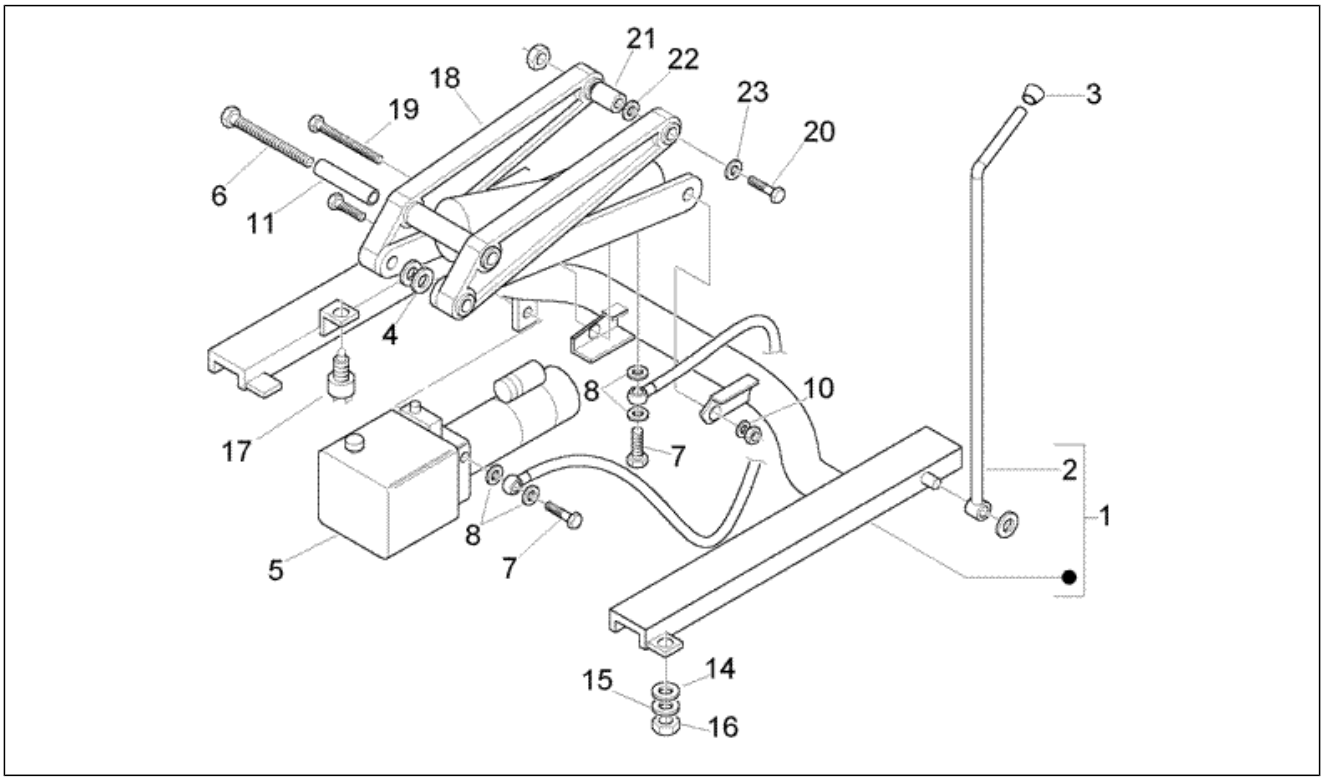

Pos.	Code	Beschreibung	Menge	Varianten
1	614784	Gegenrahmen	1	
2	263674	Asta di sicurezza	1	
3	264887	Deckel	1	
4	263684	Unterlegscheibe	6	
5	264266	Verteilerpumpe komplett	1	
6	566056	Schraube	1	
7	565057	Schraube	2	
8	218623	Dichtung	4	
9	264267	Leitung	1	
10	264190	Unterlegscheibe	2	
11	264192	Distanzscheibe	1	
12	435010	Schraube	1	
13	264268	Stangenkupplung	1	
14	003055	U.scheibe 5,4x10x0,8	1	
15	016405	Federring 8,5x5,1x1,5	1	
16	020105	Mutter	1	
17	291705	Laufende	1	
18	567260	Pantograph komplett	1	
19	264395	Schraube	1	
20	264394	Schraube	2	
21	264194	Buchse	1	
22	264735	Unterlegscheibe	1	
23	264193	Unterlegscheibe	4	

Einheit	Fahrgestell
Code	T50
Beschreibung	Kippvorrichtung
Inspektion	1

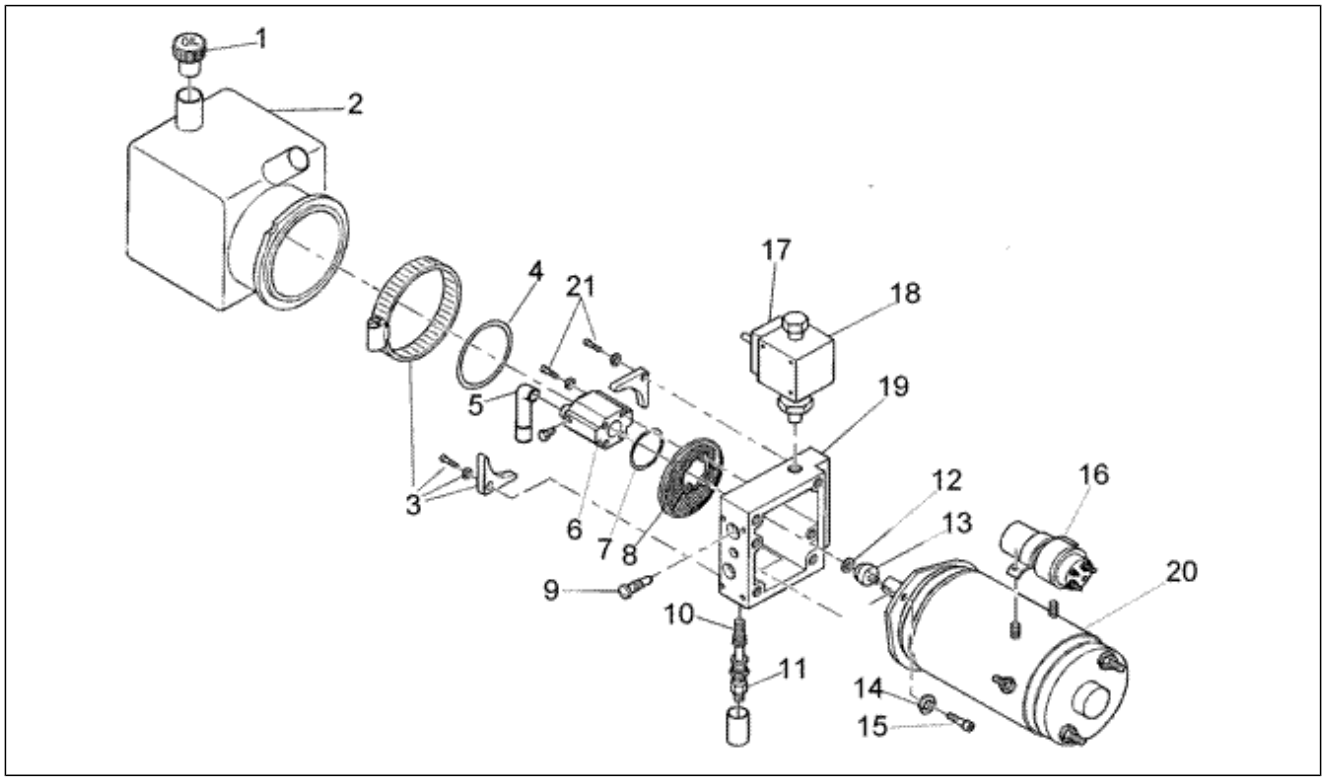

Pos.	Code	Beschreibung	Menge	Varianten
1	264828	Deckel	1	
2	264811	Tank	1	
3	264812	Bausatz	1	
4	264823	O-Ring	1	
5	264810	Leitung	1	
6	264809	Pumpe	1	
7	264822	O-Ring	1	
8	264825	Filter ölzuführung	1	
9	264819	Ventil	1	
10	264826	Schraube	1	
11	264827	Ventil	1	
12	264821	Ölabstreifring	1	
13	264813	Kreuzgelenk	1	
14	264814	Ausgleichscheibe	2	
15	264815	Schraube	2	
16	493433	Zündrelais	1	
17	264818	Solenoid	1	
18	264817	Elektroventil	1	
19	264820	Körper elektroventil	1	
20	264816	Motor	1	
21	264824	Schraube	3	

Einheit	Fahrgestell
Code	T51
Beschreibung	Vordertür und fenster
Inspektion	1

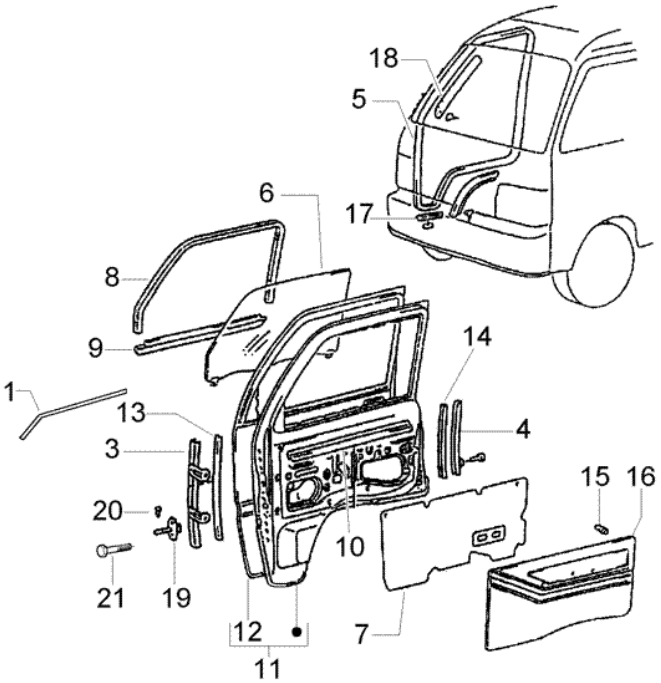

Pos.	Code	Beschreibung	Menge	Varianten
1	7555187Z03000	Sims rechts	1	
1	7555287Z03000	Sims links	1	
2	9162140614000	Schraubbolzen	4	
3	6740187Z01000	Guida vetro	1	
4	6740387Z01000	Fensterführung rechts	1	
4	6740487Z01000	Fensterführung links	1	
5	6786187Z01000	Türdichtung	2	
6	613647	Türfenster vorne rechts	1	
6	613649	Türfenster vorne links	1	
7	6783187Z01000	Innerer türschutz hintertür DX	1	
7	6783287Z01000	Innerer türschutz hintertür SX	1	
8	261077	Dichtung	1	
8	261078	Dichtung	1	
9	260851	Dichtung re	1	
9	260858	Dichtung li	1	
10	260850	Dichtung	2	
11	6700187Z01000	Vordere rechte tür	1	
11	6700287Z01000	Vordere linke tür	1	
12	6701187Z01000	Äußere rechte türverkleidung	1	
12	6701287Z01000	Äußere linke türverkleidung	1	
13	6241387Z01000	Dichtung	2	
14	6241787Z01000	Dichtung	2	
15	6777187Z01000	Schraube	20	
16	613692	Têrverkleidung vorne DX	1	
16	613693	Têrverkleidung vorne SX	1	
17	6786587504000	Schutzleiste	2	
18	6821387502000	Schutzleiste rechts	1	
18	6821487502000	Schutzleiste links	1	

Einheit	Fahrgestell
Code	T51
Beschreibung	Vordertür und fenster
Inspektion	1

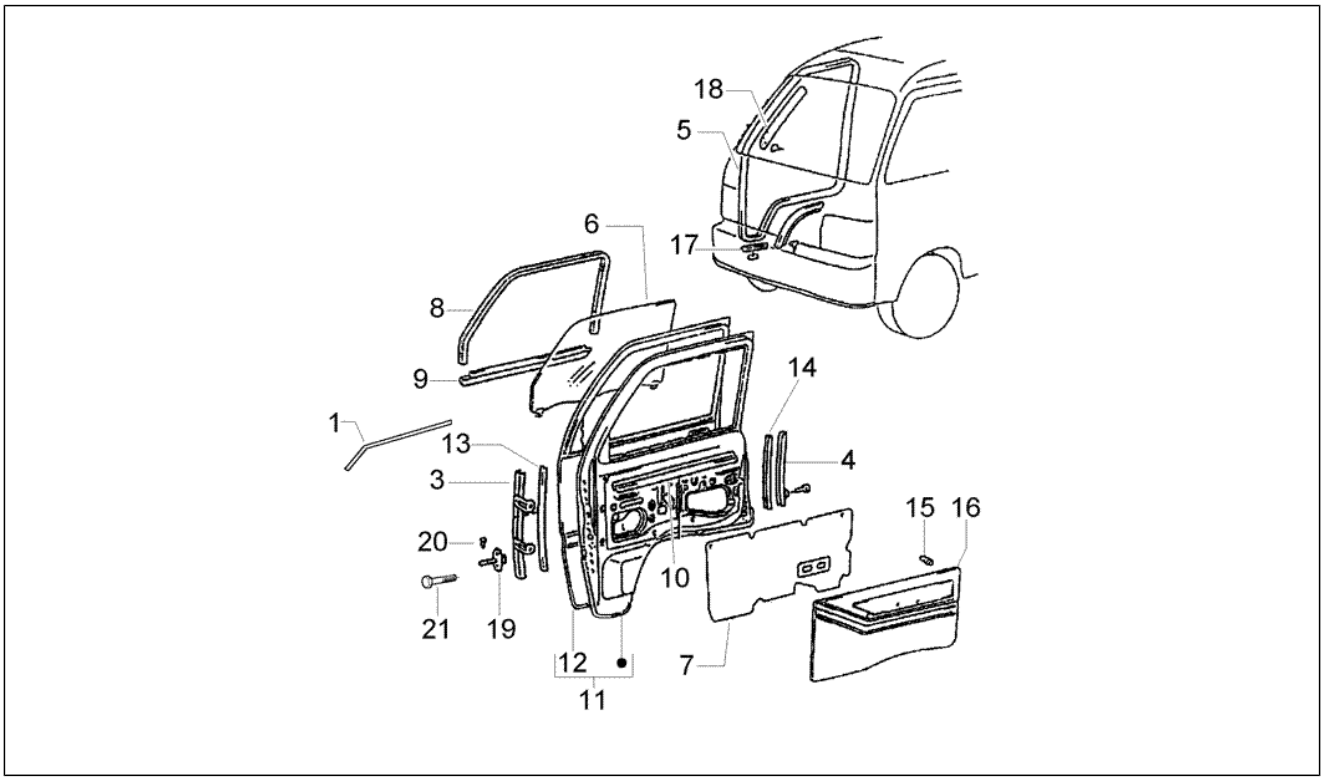

Pos.	Code	Beschreibung	Menge	Varianten
19	6861087Z01000	Türscharnier vorne	2	
20	6861787Z01000	Bolzen	2	

Einheit	Fahrgestell
Code	T52
Beschreibung	Schloß und klinke vordertür
Inspektion	1

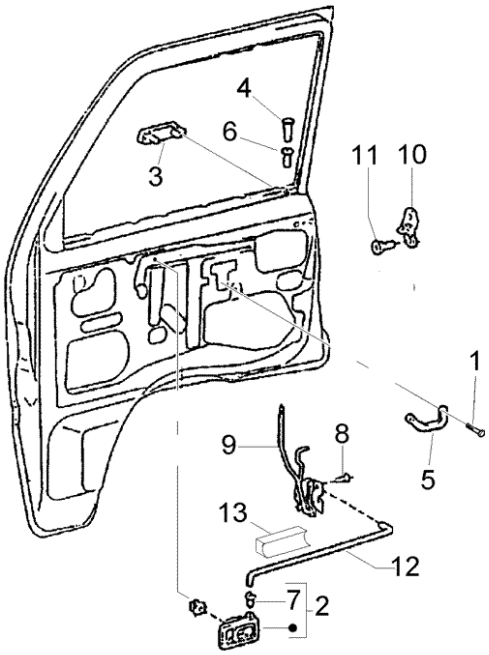

Pos.	Code	Beschreibung	Menge	Varianten
1	9354056020000	Schraube	2	
2	6927087Z01000	Türklinke innen rechte tür	1	
2	6928087Z01000	Türklinke innen linke tür	1	
3	6921087Z01000	Türklinke außen rechte tür	1	
4	6974787Z01000	Sperrknopf türverschluß	2	
5	7481187Z01030	Türklinke vordertür	2	
6	9004480352000	Kabelführung	2	
7	6927987Z01000	Bolzen	2	
8	9004159188000	Schraube	3	
9	6931087508000	Türschloß vorne rechts	1	
9	6932087509000	Türschloß vorne links	1	
10	6941087701000	Schloßplatte vordertür	2	
11	9004151029000	Schraube	4	
12	6971187Z01000	Zugstange türöffnung vorne rechts	1	
12	6971287Z01000	Zugstange türöffnung vorne links	1	
13	6975987Z01000	Puffer	2	

Einheit	Fahrgestell
Code	T53
Beschreibung	Vorderer fensterheber
Inspektion	1

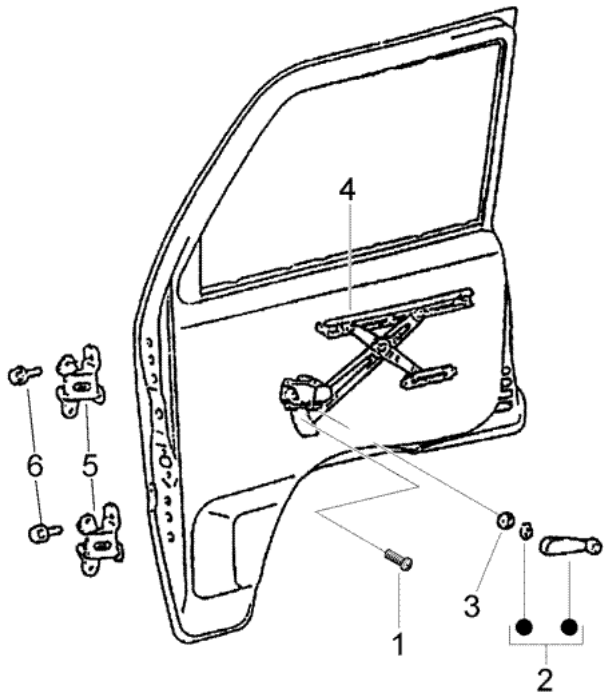

Pos.	Code	Beschreibung	Menge	Varianten
1	9162140610000	Schraubbolzen	14	
2	613767	Fensterheber	2	
3	615065	Scheibe fensterhebel	2	
4	6981087Z01000	Scheibenheber rechts	1	
4	6982087Z01000	Scheibenheber links	1	
5	6871087Z01000	Türscharnier vorne	4	
6	9004119620000	Schraubbolzen	16	

Einheit	Fahrgestell
Code	T54
Beschreibung	Türschloßzylinder
Inspektion	1

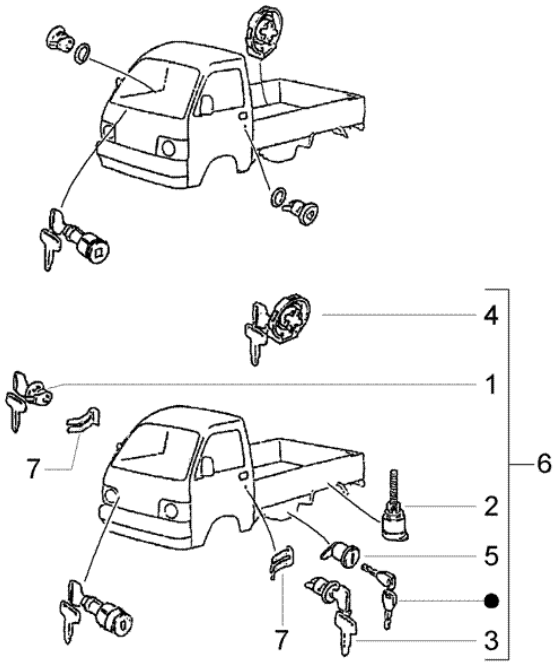

Pos.	Code	Beschreibung	Menge	Varianten
1	613842	Bremszylinder	1	
2	613839	Kit serratura antifurto ruota di scorta	1	
3	613843	Bremszylinder	1	
4	613814	Deckel	1	
5	613841	Commutatore accensione e bloccasterzo	1	
6	613768	Gruppo serrature e chiavi	1	
7	615094	Schelle	2	

Einheit	Fahrgestell
Code	T55
Beschreibung	Sitz
Inspektion	1

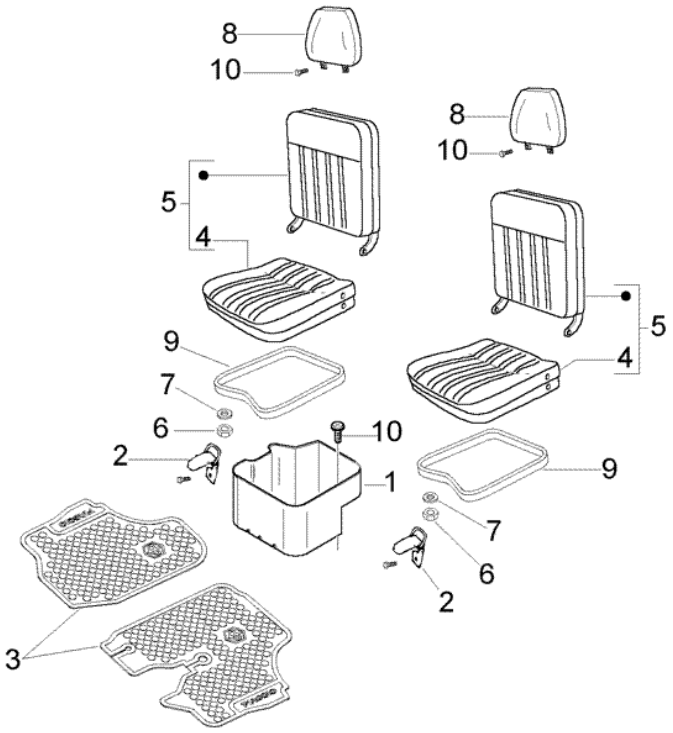

Pos.	Code	Beschreibung	Menge	Varianten
1	613808	Häuse	1	
2	7137087Z01000	Kupplung	2	
3	613664	Bodenteppich SX	1	
3	613665	Bodenteppich DX	1	
4	615079	Halter	1	
4	615080	Halter	1	
5	613697	Sitz	2	
6	020108	Mutter M8x6,5	8	
7	016408	Sprengscheibe 13,75x8,15x4,5	8	
8	613699	Sitzkopfsutze	2	
9	615932	Dichtung	2	
10	9327056012000	Schraube	5	

Einheit	Fahrgestell
Code	T56
Beschreibung	Sicherheitsgurt
Inspektion	1

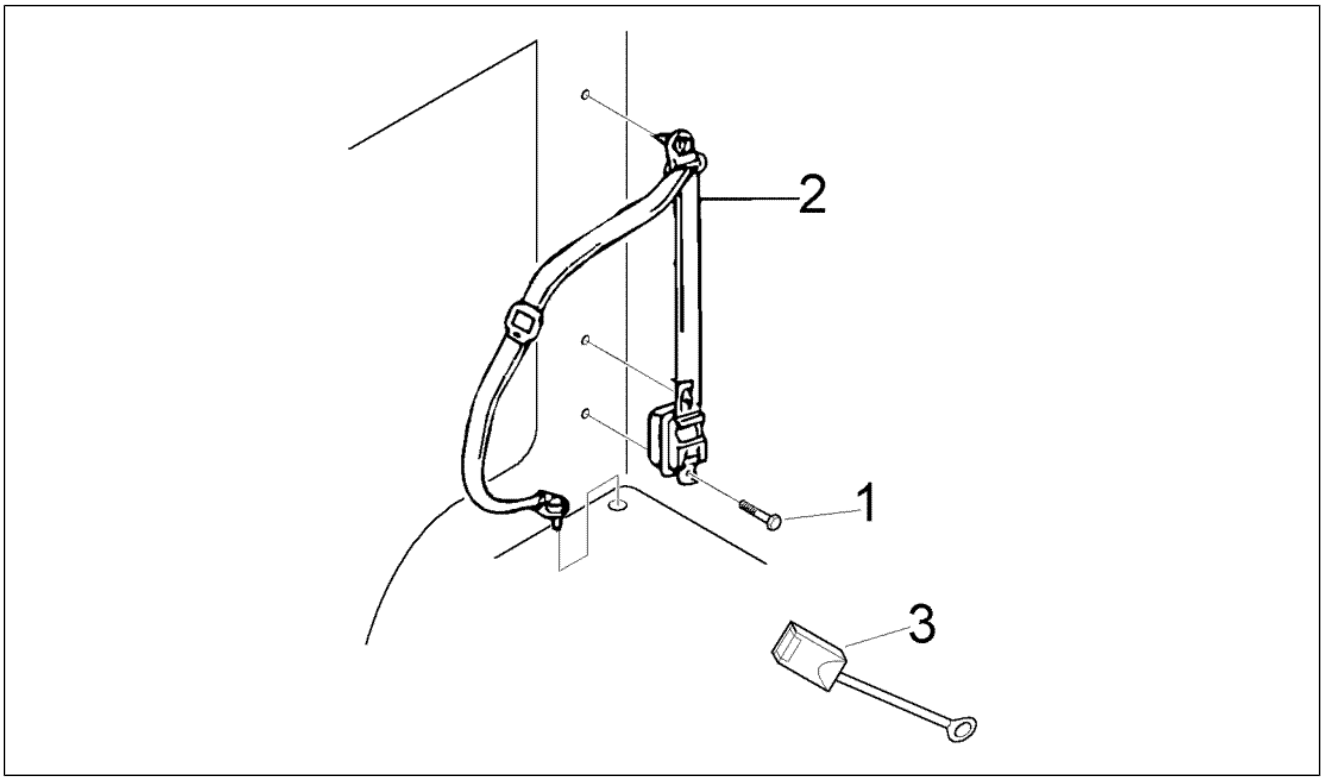

Pos.	Code	Beschreibung	Menge	Varianten
1	9004189019000	Schraube	4	
2	566905	Cintura di sicurezza DX	1	
2	566907	Cintura di sicurezza SX	1	
3	566900	Cintura di sicurezza DX	1	
3	566903	Cintura di sicurezza SX	1	

Einheit	Fahrgestell
Code	T57
Beschreibung	Batteriehalter
Inspektion	1

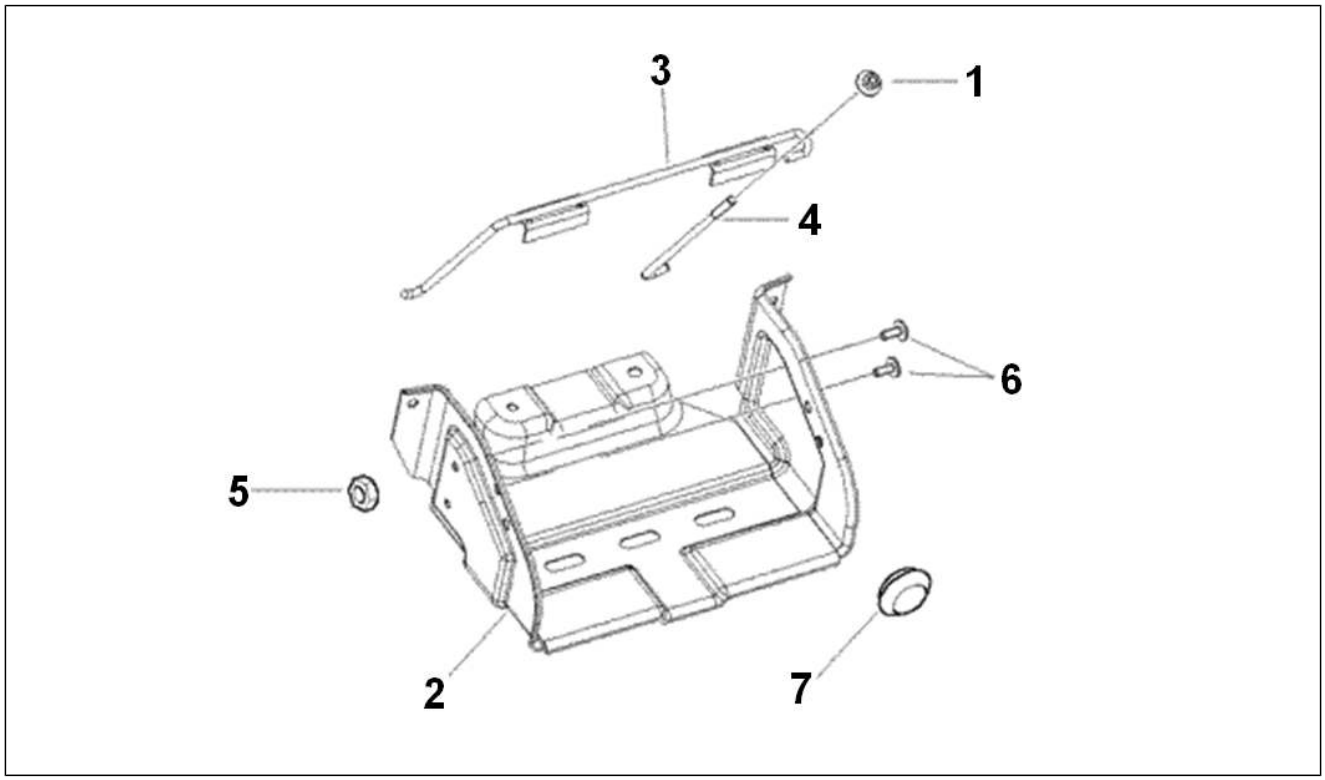

Pos.	Code	Beschreibung	Menge	Varianten
1	261317	Mutter M6x1	1	
2	614469	Batterieaufnahme	1	
3	614476	Verschluß Batterie	1	
4	614474	Rahmen gewindebolzen	1	
5	4815587Z01000	Mutter	1	
6	9004159377000	Schraube	2	
7	9004189001000	Tassello ad espansione	4	
8	9356055012000	Schraube	4	

Einheit	Fahrgestell
Code	T58
Beschreibung	Kraftstofftank
Inspektion	1

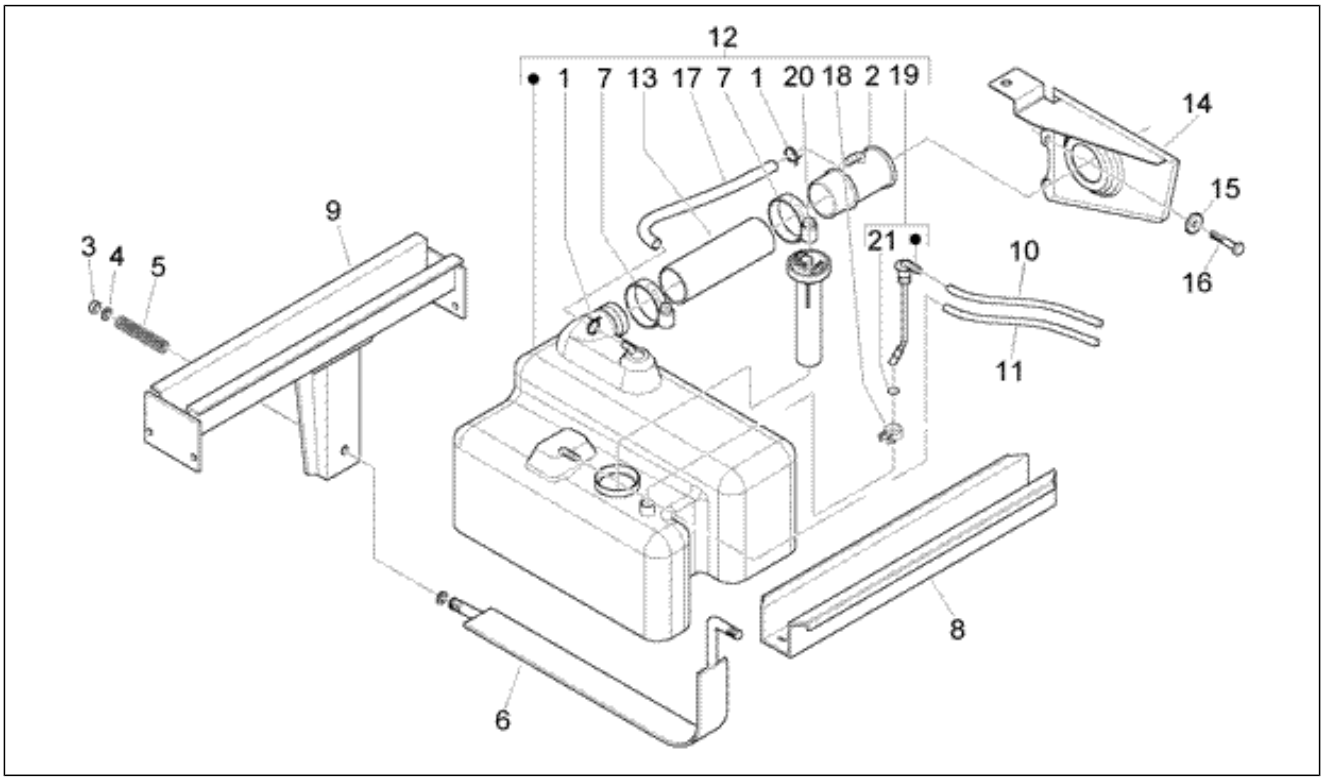

Pos.	Code	Beschreibung	Menge	Varianten
1	020104	Mutter M4	6	
1	CM002912	Schlauchschelle	2	
2	012531	U.scheibe 4,2x8x1,1	6	
2	614830	Benzinstutzen	1	
3	319035	Mutter	1	
4	002383	Unterlegscheibe	1	
5	217254	Feder	1	
6	256803	Halter	1	
7	219570	Schelle	2	
8	114457	Aufprall träger	1	
8	614457	Aufprall träger	1	
9	614456	Aufprall träger	1	
10	613690	Benzin-zuleitung	1	
11	613691	Benzinrückleitung	1	
12	615993	Kraftstofftank	1	
13	127152	Dichtung	1	
13	615209	Brannstoffleitung	1	
14	615539	Halter	1	
15	6644387Z01000	Dichtung	3	
16	9165160820000	Schraubbolzen	3	
17	615999	Entlüftungsschlauch Kühler	1	
18	577557	Schelle	1	
19	644044	Anschluss	1	
20	CM075602	Benzinanzeiger	1	
21	196868	Dichtung	1	

Einheit	Fahrgestell
Code	T63
Beschreibung	Abweisergruppe
Inspektion	1

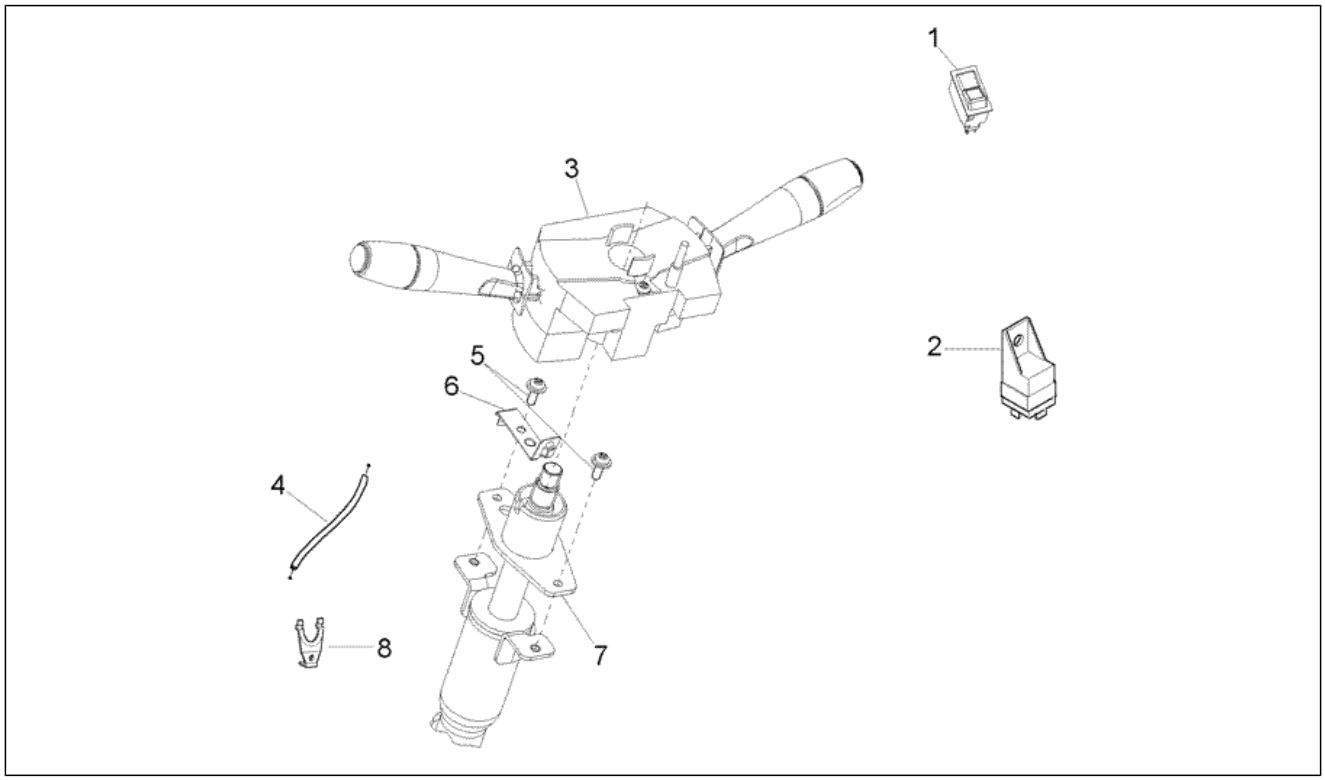

Pos.	Code	Beschreibung	Menge	Varianten
1	8423087504000	Schalter kabinenbeleuchtung	1	
2	293908	Relè comando intermittenza tergicristallo	1	
3	613327	Umschalter	1	
4	613796	Tachowelle	1	
5	9004159230000	Schraubbolzen	2	
6	614787	Platte	1	
7	613330	Lichtschalter Bügel	1	
8	569697	Bügel	1	

Einheit	Fahrgestell
Code	T64
Beschreibung	Scheibenwaschanlage
Inspektion	1

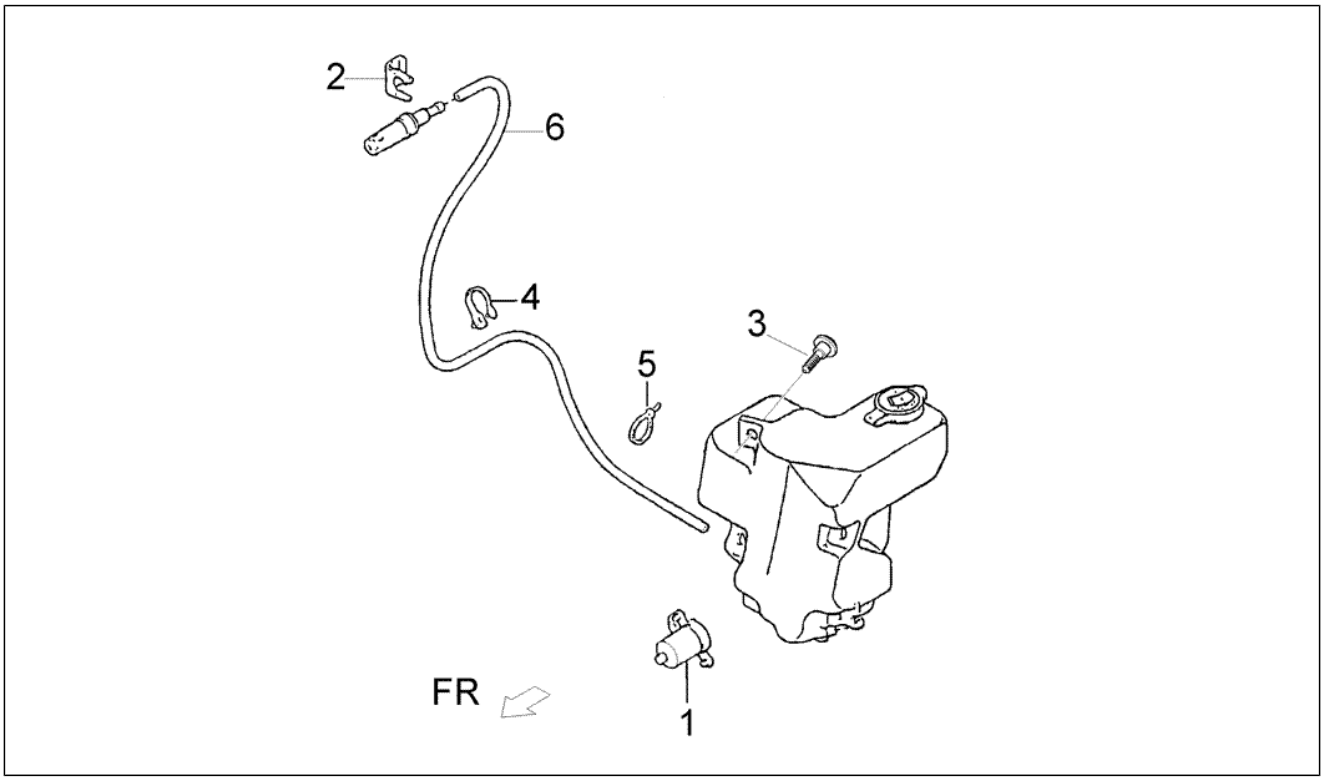

Pos.	Code	Beschreibung	Menge	Varianten
1	8508087Z01000	Behälter scheibenwaschanlage	1	
2	8534287Z01000	Befestigung waschanlage	1	
3	9165140620000	Schraubbolzen	3	
4	9004464072000	Schelle	2	
5	9004464719000	Schelle	1	
6	8538087Z01000	Scheibenwascher leitung	1	

Einheit	Fahrgestell
Code	T65
Beschreibung	Scheibenwischer
Inspektion	1

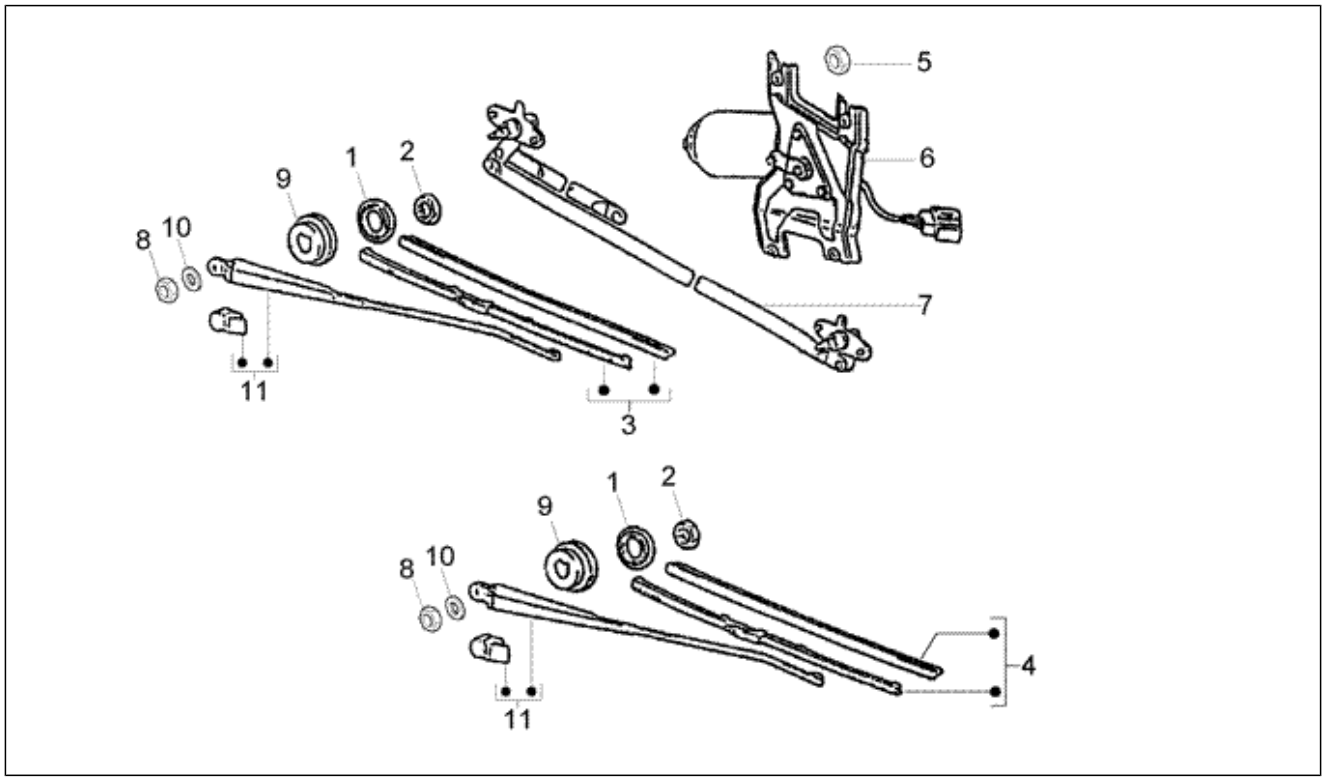

Pos.	Code	Beschreibung	Menge	Varianten
1	8518587Z02000	Dichtung	2	
2	8516887Z01000	Mutter	2	
3	8522087Z01000	Arm rechter scheibenwischer	1	
4	8529087Z01000	Arm linker scheibenwischer	1	
5	9004101587000	Schraubbolzen	4	
6	8512087Z02000	Wischblatt motor	1	
7	8515087Z02000	Scheibenwischerarm	1	
8	8516887Z02000	Mutter	2	
9	8518687Z02000	Unterlegscheibe	2	
10	8518687Z03000	Unterlegscheibe	2	
11	8519087Z03000	Arm rechter scheibenwischer	1	
11	8521087Z02000	Arm linker scheibenwischer	1	

Einheit	Fahrgestell
Code	T67
Beschreibung	Rückspiegel
Inspektion	1

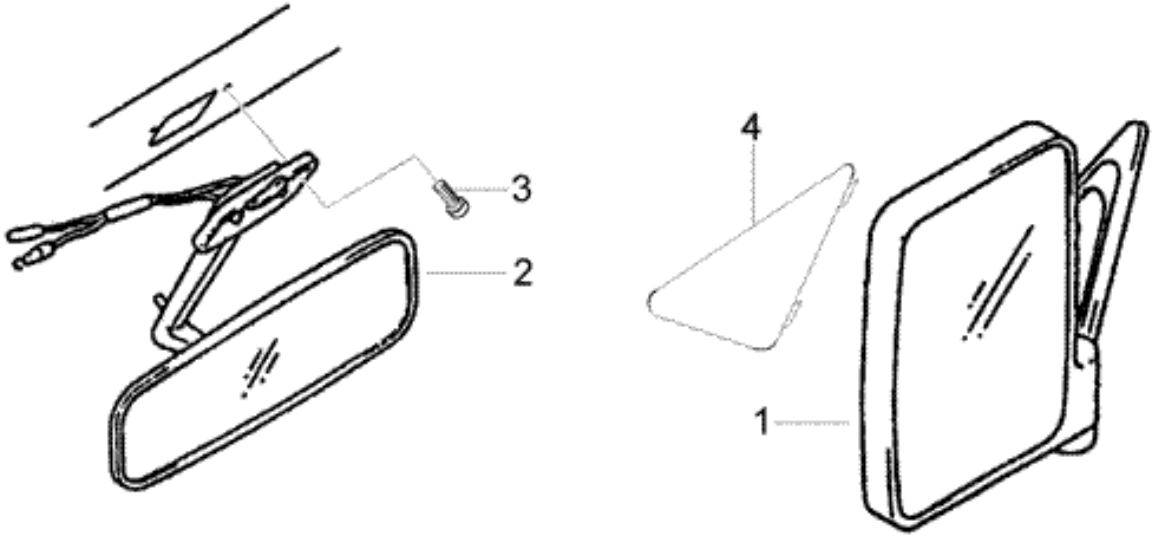

Pos.	Code	Beschreibung	Menge	Varianten
1	8791087Z01000	Rechter rückspiegel	1	
1	8794087Z01000	Linker rückspiegel	1	
2	8781087Z01000	Innenrückspiegel	1	
3	9338515020000	Schraube	2	
4	8794587Z01000	Deckel links	1	
5	9321915016000	Schraube	4	

Einheit	Fahrgestell
Code	T68
Beschreibung	Heizungs und zuluftregelung
Inspektion	1

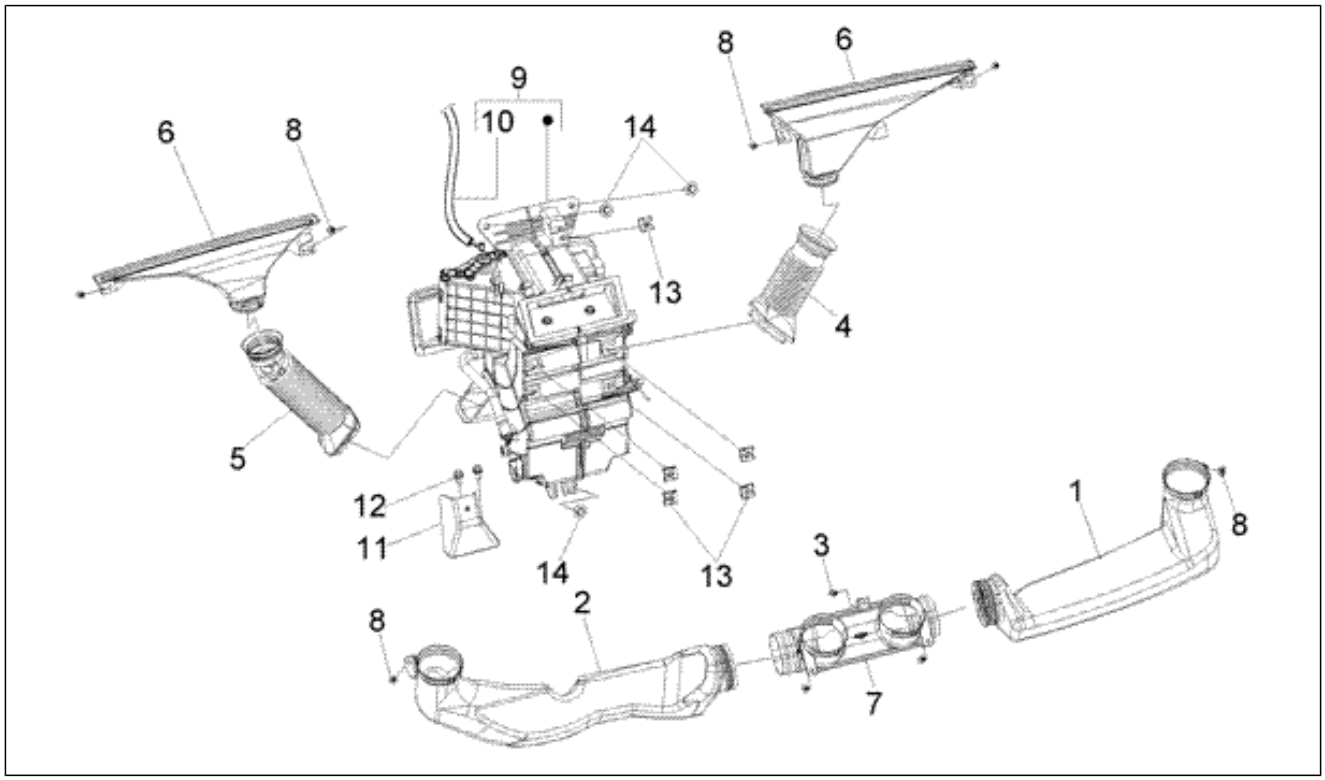

Pos.	Code	Beschreibung	Menge	Varianten
1	614797	Condotto aria destro	1	
2	614825	Condotto aria sinistro	1	
3	9356755014000	Schraube	3	
4	8723287Z02000	Condotto aria destro	1	
5	615100	Condotto aria sinistro	1	
6	5509187Z02000	Luftdüse DX	1	
6	5509287Z02000	Luftdüse SX	1	
7	614826	Luftdüse	1	
8	9356755014000	Schraube	6	
9	613679	Heizungsbedienung	1	
10	5590987511000	Bedienungskabel ventilator	1	
11	8743187Z01000	Halter	1	
12	9166560616000	Schraube	2	
13	9004179138000	Platte	5	
14	9004119260000	Schraubbolzen	3	

Einheit	Fahrgestell
Code	T69
Beschreibung	Heizungseinheit
Inspektion	1

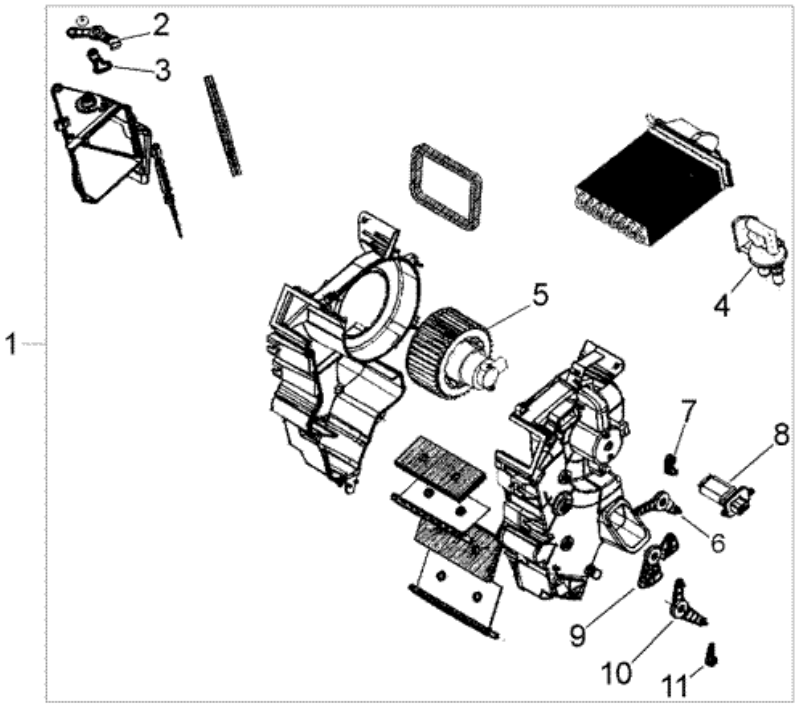

Pos.	Code	Beschreibung	Menge	Varianten
1	613828	Heizapparat	1	
2	493915	Hebel	1	
3	493918	Hebel	1	
4	493912	Hahn	1	
5	493914	Flügelradmotor	1	
6	493916	Hebel	1	
7	493919	Hebel	1	
8	493913	Resistore	1	
9	493921	Hebel	1	
10	493917	Hebel	1	
11	493920	Hebel	1	

Einheit	Fahrgestell
Code	T70
Beschreibung	Heizungsrohre
Inspektion	1

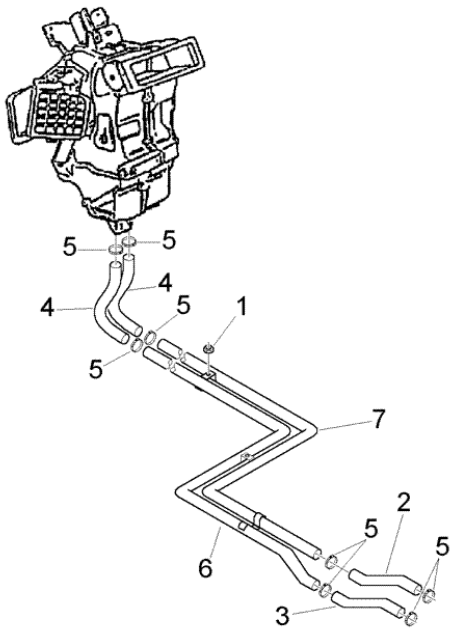

Pos.	Code	Beschreibung	Menge	Varianten
1	9161160612000	Schraubbolzen	2	
2	614849	Leitung	1	
3	614844	Leitung	1	
4	615555	Leitung	2	
5	CM001905	Schlauchschelle	12	
6	613677	Leitung	1	
7	658326	Tubo mandata riscaldatore	1	

Einheit	Fahrgestell
Code	T71
Beschreibung	Standardwekzeug
Inspektion	1

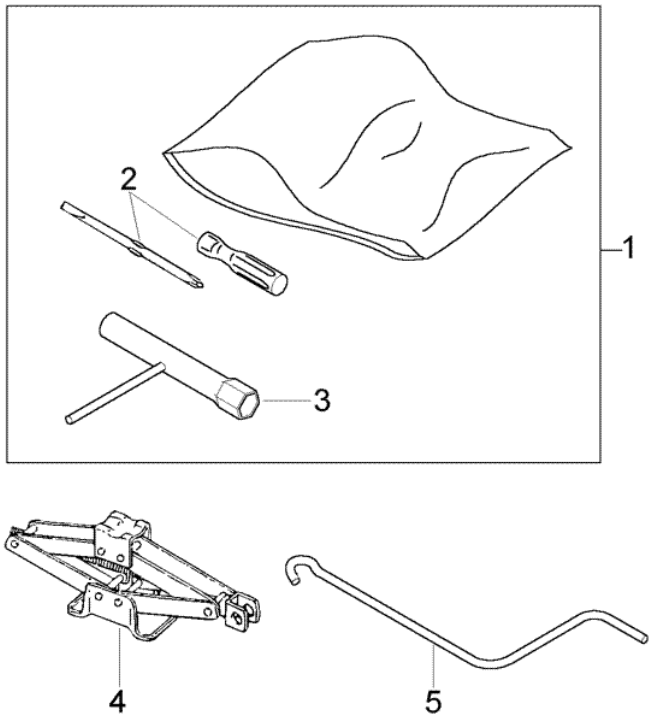

Pos.	Code	Beschreibung	Menge	Varianten
1	644295	Werkzeugtasche komplett	1	
2	183059	Screwdriver	1	
3	214227	Socket spanner	1	
4	0911187Z01000	Wagenheber	1	
5	566871	Kurbel wagenheber	1	

Einheit	Fahrgestell
Code	T72
Beschreibung	Ersatzrad
Inspektion	1

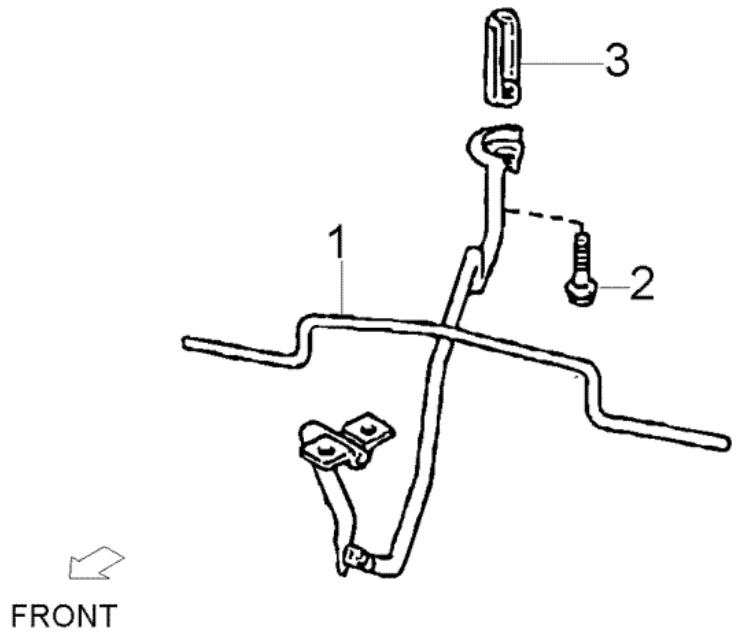

Pos.	Code	Beschreibung	Menge	Varianten
1	5190587Z01000	HALTER	1	
2	9165140825000	Schraubbolzen	2	
3	5195287Z01000	Befestigung ersatzrad	1	

Einheit	Fahrgestell
Code	T73
Beschreibung	Sonnenschutz
Inspektion	1

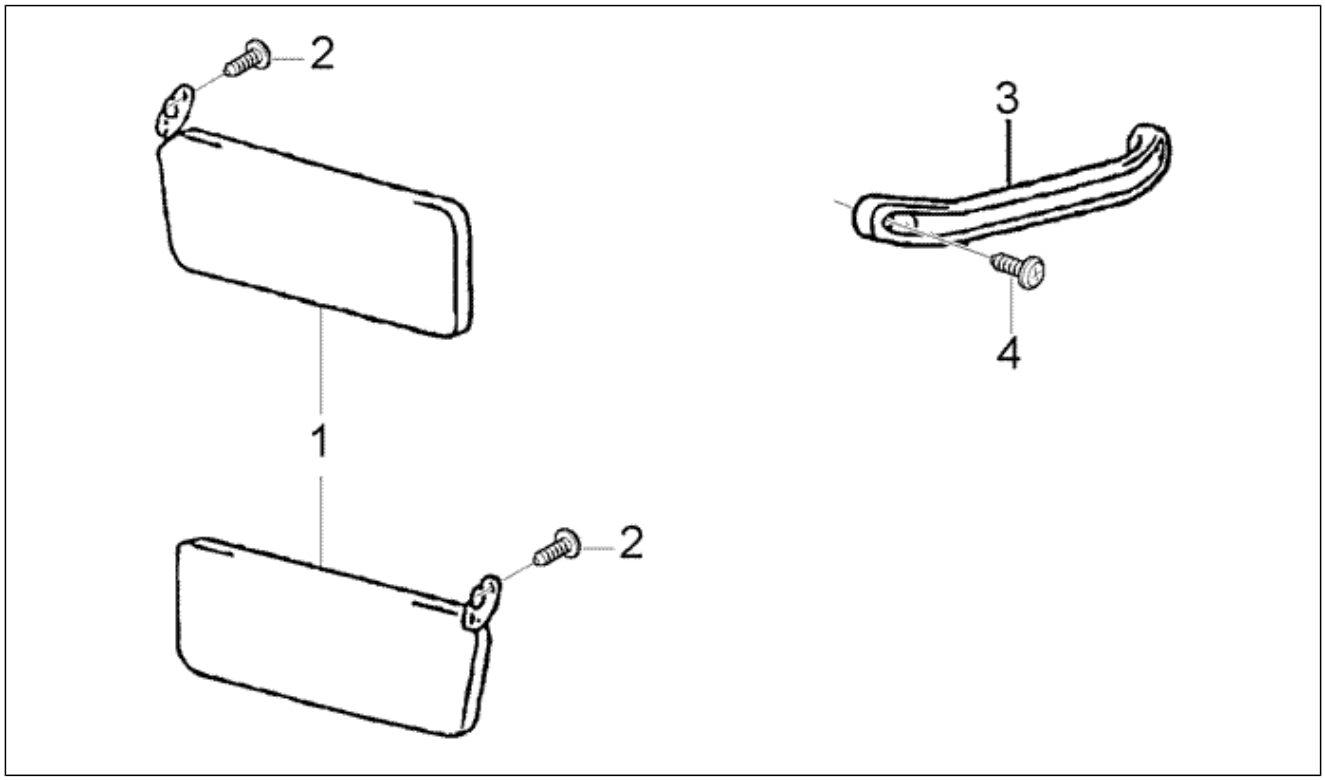

Pos.	Code	Beschreibung	Menge	Varianten
1	7431087Z02030	Sonnenblende	2	
2	9004168057000	Schraube	4	
3	7461787Z01030	Griff	2	
4	9004159110000	Schraube	2	